ΑΦΟΙ ΚΛΕΙΝΟΠΟΥΛΟΙ Ο.Ε.

ΡΟΥΛΜΑΝ • ΑΝΤΑΛΛΑΚΤΙΚΑ ΦΟΡΤΗΓΩΝ-ΛΕΩΦΟΡΕΙΩΝ-ΜΗΧΑΝΗΜΑΤΩΝ

ΕΥΡΕΤΗΡΙΟ ΚΑΤΑΛΟΓΟΥ

	Τόμος
Αερόφουσκα	Ομάδα 23.....Β
Ακρα λεβιέ	Ομάδα 5.....Α
Ακρόμπαρα	Ομάδα 27.....Β
Αμορτισέρ κουβουκλίου	Ομάδα 40.....Β
Αντλίες νερού & λαδιού	Ομάδα 28.....Β
Αντλίες συμπλέκτη άνω	Ομάδα 9.....Α
Αντλίες συμπλέκτη κάτω	Ομάδα 11.....Α
Αντλίες τιμονιού	Ομάδα 19.....Α
Αντλίες φρένου	Ομάδα 13.....Α
Βάσης κεντρικού	Ομάδα 1.....Α
Βάσης μηχανής ψυγείου	Ομάδα 3.....Α
Βίδες σασί	Ομάδα 5.....Α
Διαφράγματα	Ομάδα 22.....Α
Δισκόπλακες	Ομάδα 21.....Α
Δίχαλα συμπλέκτη	Ομάδα 5.....Α
Δοχεία εκτόνωσης	Ομάδα 5.....Α
Θερμοστάτες	Ομάδα 29.....Β
Καλώδια φρένου	Ομάδα 20.....Α
Κολάρα νερού & Intercooler	Ομάδα 5.....Α
Κομπρεσέρ & μέρη,καπάκια, πλάκες, σετ φλάντζες, εμβολοχιτώνια	Ομάδα 6.....Α
Κυλινδράκια φρένου	Ομάδα 14.....Α
Λάστιχα ζαμφόρ & σετ EVOBUS-SETRA	Ομάδα 38.....Β
Λάστιχα ζαμφόρ DAF	Ομάδα 36.....Β
Λάστιχα ζαμφόρ IVECO	Ομάδα 39.....Β
Λάστιχα ζαμφόρ MAN	Ομάδα 33.....Β
Λάστιχα ζαμφόρ MERCEDES	Ομάδα 32.....Β
Λάστιχα ζαμφόρ SCANIA	Ομάδα 35.....Β
Λάστιχα ζαμφόρ VOLVO	Ομάδα 34.....Β
Λεβιέδες ταχυτύτων	Ομάδα 8.....Α
Μαρκούτσια φρένου & συμπλέκτη	Ομάδα 15.....Α
Μέρη κινητήρα MERCEDES	Ομάδα 32.....Β
Μέρη κινητήρα MAN	Ομάδα 33.....Β
Μέρη κινητήρα VOLVO	Ομάδα 34.....Β
Μέρη κινητήρα SCANIA	Ομάδα 35.....Β
Μέρη κινητήρα	Ομάδα 5.....Β
Μέρη κουβουκλίου DAF	Ομάδα 36.....Β
Μέρη κουβουκλίου MAN	Ομάδα 33.....Β
Μέρη κουβουκλίου MERCEDES	Ομάδα 32.....Β
Μέρη κουβουκλίου SCANIA	Ομάδα 35.....Β
Μέρη κουβουκλίου & μέρη φρένου VOLVO	Ομάδα 34.....Β
Μέρη σούστας MAN	Ομάδα 33.....Β
Μέρη σούστας MERCEDES	Ομάδα 32.....Β
Μέρη φρένων DAF	Ομάδα 36.....Β
Μηχανήματα εξαέρωσης	Ομάδα 16.....Α
Μπαλάκια ζαμφόρ MAN	Ομάδα 33.....Β

Ο παρών κατάλογος δεν αντιπροσωπεύει σε καμία περίπτωση όλα τα προϊόντα της εταιρείας μας

ΑΦΟΙ ΚΛΕΙΝΟΠΟΥΛΟΙ Ο.Ε.

ΡΟΥΛΜΑΝ • ΑΝΤΑΛΛΑΚΤΙΚΑ ΦΟΡΤΗΓΩΝ-ΛΕΩΦΟΡΕΙΩΝ-ΜΗΧΑΝΗΜΑΤΩΝ

ΕΥΡΕΤΗΡΙΟ ΚΑΤΑΛΟΓΟΥ

	Τόμος
Μπαλάκια μπράτσου & τριγώνου	Ομάδα 27.....Β
Μπάρες EVOBUS-SETRA	Ομάδα 38.....Β
Μπάρες τιμονιού & κεντρικές	Ομάδα 27.....Β
Μπουλόνια παξιμάδια γκρόβερ κωνικά	Ομάδα 24.....Β
Μπράτσα	Ομάδα 27.....Β
Ντίζες ταχυτήτων VOLVO	Ομάδα 8.....Α
Πειροδακτύλιδα	Ομάδα 26.....Β
Πλαστικά ζαμφόρ DAF	Ομάδα 36.....Β
Πλαστικά ζαμφόρ MAN	Ομάδα 33.....Β
Πλαστικά ζαμφόρ MERCEDES	Ομάδα 32.....Β
Πλαστικά ζαμφόρ VOLVO	Ομάδα 34.....Β
Ρουλέμαν ειδικά & σετ	Ομάδα 17.....Α
Ρουλεμάν μπιτέ	Ομάδα 26.....Β
Σερβοσυμπλέκτες	Ομάδα 7.....Α
Σετ ζαμφόρ MERCEDES	Ομάδα 31.....Β
Σετ κλαπέ	Ομάδα 5.....Α
Σετ πειροδακτύλιδα	Ομάδα 26.....Β
Σετ σωληνάκια πετρελαίου	Ομάδα 5.....Α
Σετ τρόμπας νερού	Ομάδα 28.....Β
Σετ τσιμούχες & πλαστικές τσιμούχες	Ομάδα 18.....Α
Σετ χειροφρένου	Ομάδα 30.....Β
Σινεμπλόκ DAF	Ομάδα 36.....Β
Σινεμπλόκ MAN	Ομάδα 33.....Β
Σινεμπλόκ MERCEDES	Ομάδα 32.....Β
Σινεμπλόκ NEOPLAN	Ομάδα 37.....Β
Σινεμπλόκ SCANIA	Ομάδα 35.....Β
Σινεμπλόκ VOLVO	Ομάδα 34.....Β
Σπιράλ εξάτμισης	Ομάδα 5.....Α
Σταυροί κεντρικού	Ομάδα 2.....Α
Τακάκια	Ομάδα 20.....Α
Τεντωτήρες & τροχαλίες	Ομάδα 4.....Α
Τρίγωνα διαφορικού	Ομάδα 27.....Β
Τρόμπα συμπλέκτη με ενσωματωμένο ρουλεμάν	Ομάδα 12.....Α
Τρόμπες λαδιού	Ομάδα 28.....Β
Τρόμπες νερού	Ομάδα 28.....Β
Τρόμπες συμπλέκτη άνω	Ομάδα 9.....Α
Τρόμπες συμπλέκτη άνω Pentosin	Ομάδα 10.....Α
Τρόμπες συμπλέκτη κάτω	Ομάδα 11.....Α
Τρόμπες τιμονιού	Ομάδα 19.....Α
Τρόμπες φρένου	Ομάδα 13.....Α
Τροχαλίες & τεντωτήρες	Ομάδα 4.....Α
Φυσουνάκια κλαπέ & γκαζιού	Ομάδα 5.....Α
Φυσούνες φρένου	Ομάδα 22.....Α
Χούφτες αέρος	Ομάδα 25.....Β

Ο παρών κατάλογος δεν αντιπροσωπεύει σε καμία περίπτωση όλα τα προϊόντα της εταιρείας μας

Κωδικός	OEM Nr.	Διαστάσεις	Όχημα	
71636	6394100681	30 mm	Vito 639	
71637	6394100481	30 mm	Vito 639	
71639	9064101381S 9064101781S	47 mm	Sprinter 906	
52695 AB 20645	4604100022 4604100910 4604100222	35/20 mm	609,709	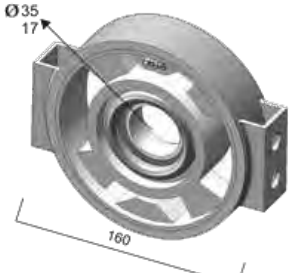
55421 AB 20668	3104100822	35 mm	508,608	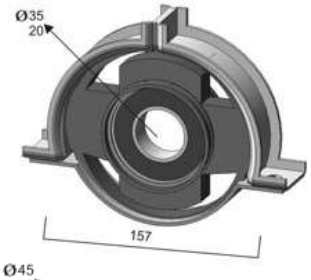
51381 AB 20645	6014101710	45 mm	410	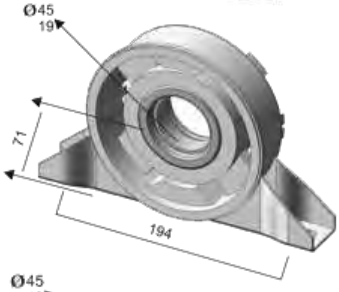
68405 AB 20608	9034100010 9014110312 9014110310	45 mm	Sprinter	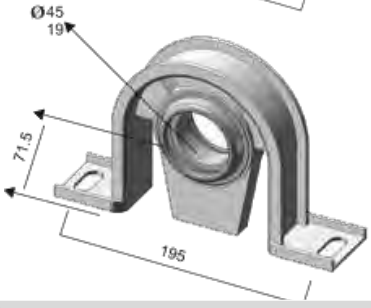

Κωδικός	OEM Nr.	Διαστάσεις	Όχημα	
AB 20644	3954100222 3814100222	45 mm	814	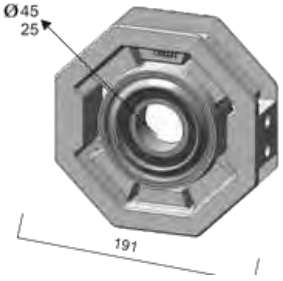
52693 AB 20643	3464100010 3814101522 3814100920	45 mm	814	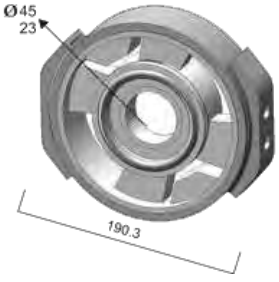
AB 20660	6704110112	45 mm	Vario	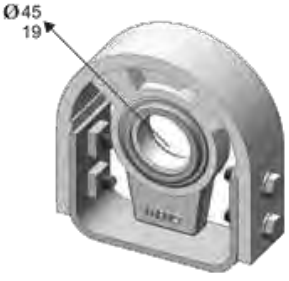
53250	9704110012	45 mm	Atego	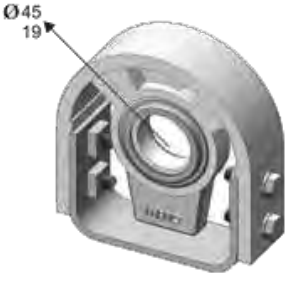
57078	9064100381 9064100581 9064100781 9064101281	47 mm	Spinter 906 Μπροστά	

Κωδικός	OEM Nr.	Διαστάσεις	Όχημα	
51380 AB 20605	3854100722 3854101722 3854101622 9734100022	55 mm	Atego	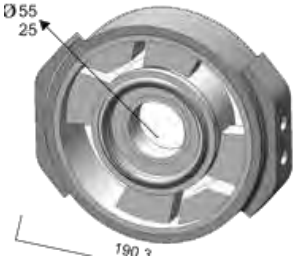
55426 AB 20661	9734110012 9734110112 9734100012	55 mm	Atego	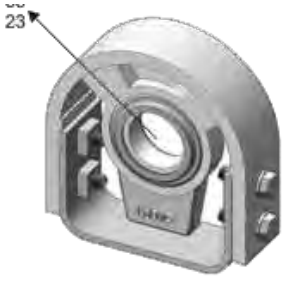
AB 20670	6544110012	60 mm	Atego	
52694 AB 20669	6544100022	60 mm	1935	
52692 AB 20665	3954100622 6554100022	70 mm	Actros	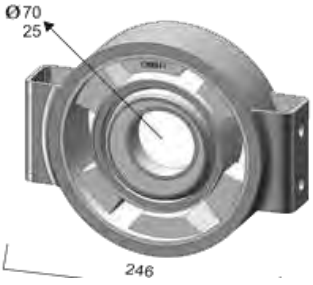
AB 20672	6564110012	70 mm	Actros	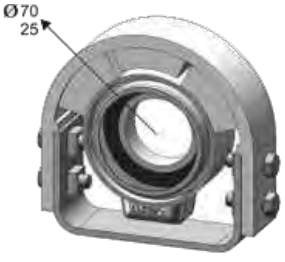
AB 20666	6594110112	80 mm	Actros	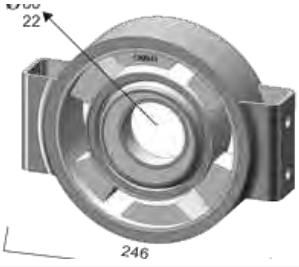

Κωδικός	OEM Nr.	Διαστάσεις	Όχημα	
AB 20500		40 mm	19.1900	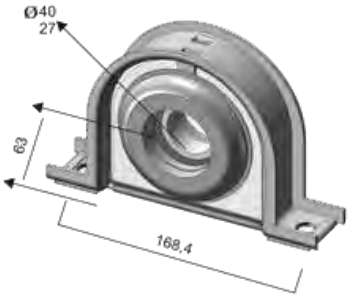
56279	81394006089	45 mm	Man	
52790 AB 20504	81394106013 81394106019	65 mm	F 2000,F9 L 2000,M2000	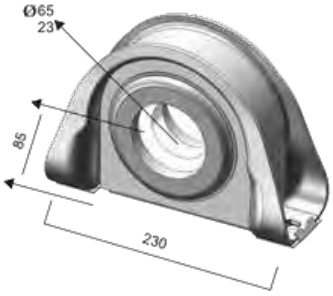
81155	81394106030 81999180364	65 mm	Tgl	
AB 20507	81394006107 81394106021	75 mm	Tga	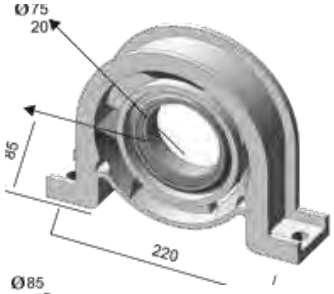
78837 AB 20508	81394106023 81394106031	85/26 mm	Tga	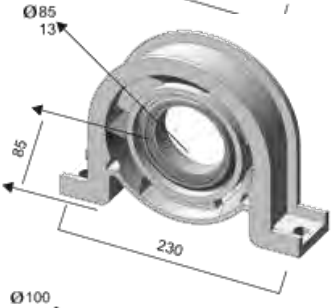
AB 20505	81394106018 81394106016 81394106025	100 mm	L 2000	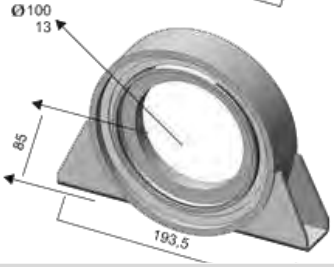

Κωδικός	OEM Nr.	Διαστάσεις	Όχημα	
53694 AB 20910	20362601	45 mm	19.1900	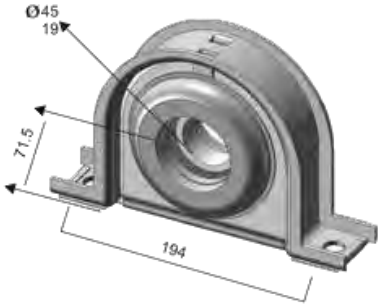
AB 20909	20471422	55 mm		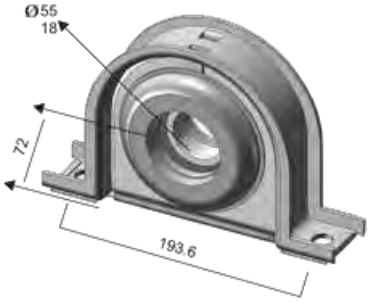
56841	20876232	55 mm	Volvo	
AB 20905	1696389	60 mm	F 12	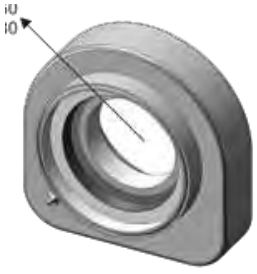
52680 AB 20906	263567 16229553 8171366	70 mm	FL 7,10 F 10,12 FH 12,16	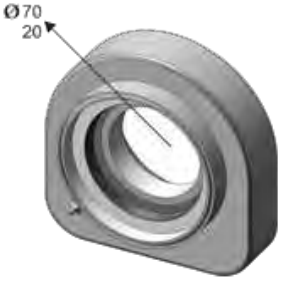
55428 AB 20407	263006 1651230		F 12	

Κωδικός	OEM Nr.	Διαστάσεις	Όχημα	
53694 AB 20910	20362601	45 mm	19.1900	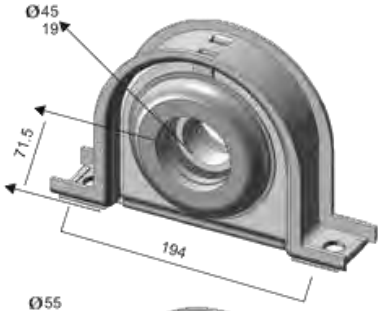
AB 20909	20471422	55 mm		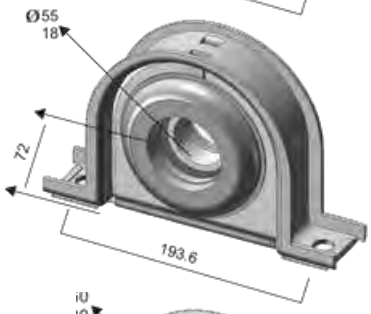
AB 20905	1696389	60 mm	F 12	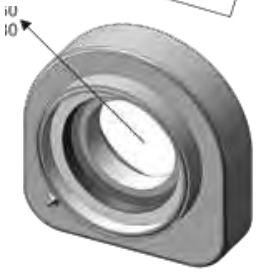
52680 AB 20906	263567 16229553 8171366	70 mm	FL 7,10 F 10,12 FH 12,16	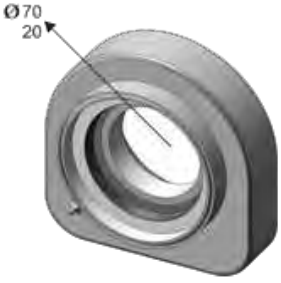
55428 AB 20407	263006 1651230		F 12	
AB 20917	21081150 21082652	70 mm	FH	
55429 AB 20907	20471428 1068222	70 mm		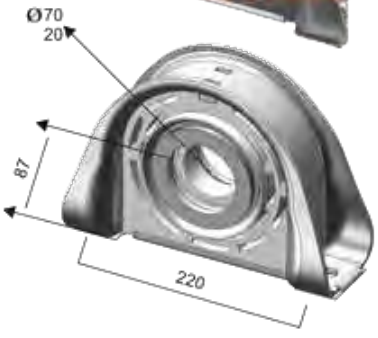

Κωδικός	OEM Nr.	Διαστάσεις	Όχημα	
56841	1409235	55 mm	Daf	
55434 AB 20613	102204	60 mm	Daf	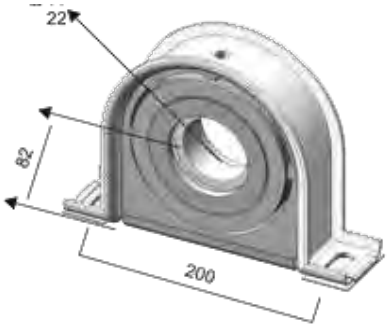
AB 20547	1409056 1782199	60 mm	Daf	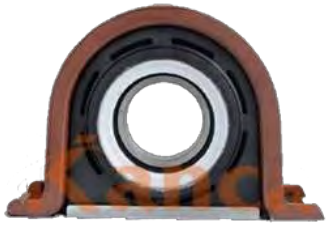
55433 AB 20618	1323765	65 mm	Daf	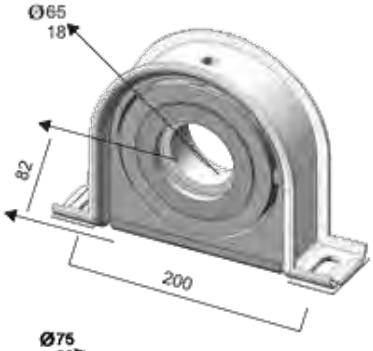
AB 20623	1288231 1425157	75 mm	Daf	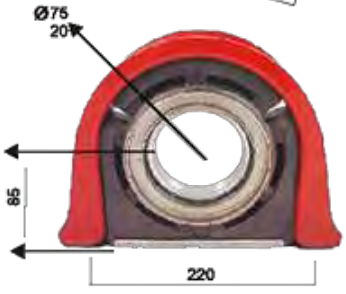

Κωδικός	OEM Nr.	Διαστάσεις	Όχημα	
AB 20383	9984261 9932698	35 mm	Iveco	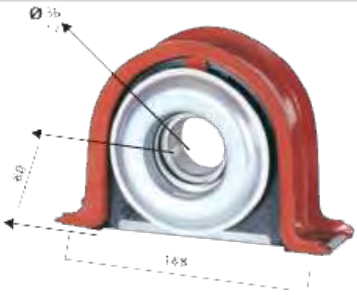
55455 AB 20773	42535254 42530546	40 mm	Iveco Turbo daily	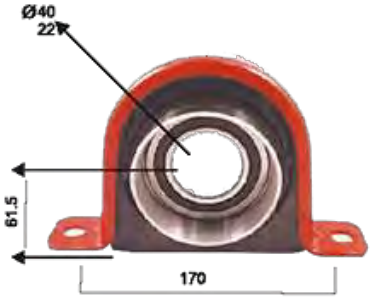
55561	93158251	45 mm	Iveco	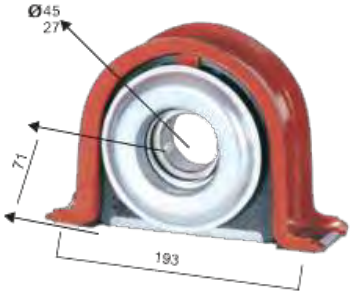
54655	1291808 1252249	55 mm	Iveco	
56841		55 mm	Iveco	
AB 20385	93156460	60 mm	Iveco Turbo daily	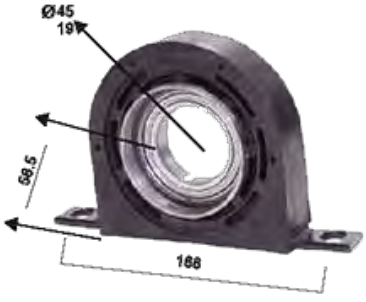

Κωδικός	OEM Nr.	Διαστάσεις	Όχημα	
AB 20753	42532295 42538367	60 mm	Iveco	
79164	93194978	65 mm	Euro cargo	
56937	42541437 93190884	70 mm	Eurotrakker Stralis	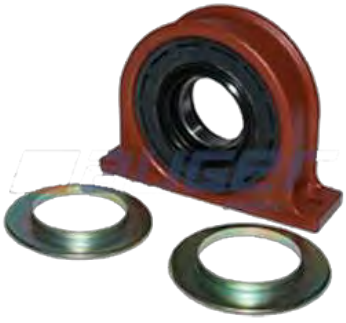

Κωδικός	OEM Nr.	Διαστάσεις	Όχημα	
AB 20922	1113031	60x22 mm	Σειρά 4	
AB 20925	1387764	60x25 mm	Σειρά 4	
AB 20920	294270 1113031	60 mm	Scania	
55549	1113033 294271	80 mm	P.G.R.T.	
AB 20851	4060617	30 mm	Ford	

Κωδικός	OEM Nr.	Διαστάσεις	Όχημα	
65090 **U 728/4**		24x74,5	Mercedes 410	
65093	1905986 93160322 9984381	27x81.7	Iveco Renault	
08.070.8200.325 **U 325**		31x88,2	Mercedes 609	
68384 **U 532**	9704100031	31x110	Atego	
65095	92601339 5000295989 608921	30.2x106.3	Iveco Renault Volvo	
65101	93150225 5000295237 6212893	34.9x106.3	Iveco Renault Volvo	

Κωδικός	OEM Nr.	Διαστάσεις	Όχημα	
65103 **U 743**	0304101831	35x96,8	Mercedes	
65106 **U 730**	3854100231	38x100	Mercedes	
86678	81391086052 81391086057	38x110	Man	
73292	1111745S 1422433S	38x148	Scania Σειρά 4	
84703	3813370511 81364156038	40x104.5 Παράκεντρος	Mercedes Man	
65143	42532346 5001837379	41,3x126	Iveco Renault	

Κωδικός	OEM Nr.	Διαστάσεις	Όχημα	
65110 **U 981**	6174100031	42x106	Mercedes	
65111 **U 747**	3854100131	42x115	Mercedes	
65112 **U 380**	232458	44x126	Volvo λεωφορείο Με πλάκες	
65113 **U 384**	264043 178258	44x149	Scania	
08.070.8200.753 **U 753** **U 932**	0004100031	45x120.4	Mercedes	
65142 **U 965**	81393746001 1291683	47.6x135.17	Man Daf	

Κωδικός	OEM Nr.	Διαστάσεις	Όχημα	
65116 **U 767**	609866	48x116.5	Daf	
08.070.8200.765 **65117** **U 765**	3874100131	48x126	Mercedes	
65087	1288224 93192015	48x134	Daf Iveco	
91001	81391266033 81393746004	48x135,4	Man	

Κωδικός	OEM Nr.	Διαστάσεις	Όχημα	
65118	365913 294383	48x161	Scania 3,4	
65119	81391066844 81391266022	49,2x117,5x148 Με βίδες	Man	
08.070.8200.811 **U 811**	81392006009	50x131	Man Daf Iveco	
65122 **U 381**	232459	50x152,6	Volvo	
65123 **U 756**	3354100031	52x133	Mercedes Man	

Κωδικός	OEM Nr.	Διαστάσεις	Όχημα	
65124 **U 909**	81391266020 1288226	52x147,2	Man Daf	
65125 **U 761** **U 993** **U 994**	9424100131 3634100631 3634100031 0004100231	53x135	Mercedes	
08.070.8200.813 **U 813**	81392006015	57x144	Man	
65127 **U 763**	3874100031 81391086032 1068250	57x152	Mercedes Man Scania	
65128 **U 990**	1067293	57x152.7	Volvo	
65130 **U 911**	1651237 1068253	59x167.6	Volvo	

Κωδικός	OEM Nr.	Διαστάσεις	Όχημα	
65132 **U 992**	6564100131	68x166,5	Mercedes	
08.070.3001.810 **U 950**	365913	48x161 Κωνικός	Scania	
65129 **U 954**	390225	57x164 Κωνικός	Scania	
75175	0002686489		LK	

Κωδικός	OEM Nr.	Διαστάσεις	Όχημα	
55667	9012421413 9012421513	10x73x88 Βάση σασμάν	Sprinter	
BG 24014	9012412413		Sprinter	
55663	9012412513	M 12x1.5 M 10x1.5	Sprinter	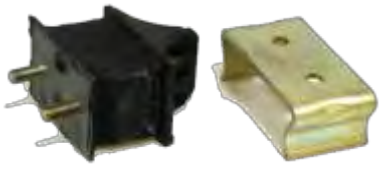
71634	6312410065		MB-100	
71664	6682400217		609	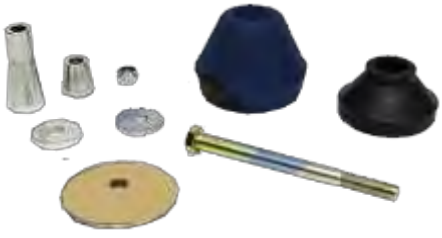
75658	9062411013	Βάση μηχανής	Sprinter 906	
75659	9062411613		Sprinter 906	

Κωδικός	OEM Nr.	Διαστάσεις	Όχημα	
80736	6382411413		Vito 638	
80698	9062420013		Sprinter 906	
53240	6682420013	189x75.5x70	609,709,809	
53241	668242051	189x75.5x71.5	Vario	
08.300.1320.130	6012400717		410	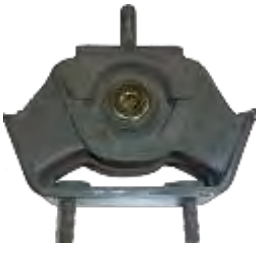
55668	6012400318		210 310 410	
53251	0002413613		Vario	

Κωδικός	OEM Nr.	Διαστάσεις	Όχημα	
57277	9702400318		Atego	
76345	9732400318		Atego	
76346	3822400118 6932400218 6932400518		Atego	
65200 AT 50652	6452400418	18x1.5 14x1.5	1633,1933 1936	
AT 50660	6202400017 6202400117 6202400217 6202400717		1628,1636,1928	
AT 50665	3872400017 3872400317 3872400417	12x1.5 14x1,5 16x1,5	1626,1628,1932	
AT 50666	6202400317	2-M 16x1.6 5-M 16x1.5	1628,1638,1936	

Κωδικός	OEM Nr.	Διαστάσεις	Όχημα	
65194 AT 50670	9412417713 9412414713		Actros Euro 3	
65195 AT 50671	9412417813 9412415813		Actros Euro 3	
AT 50673	9412417113 9412414113 9412415113		Actros Euro 3	
AT 50700	6552410713	16x1,5	Actros	
AT 50702	6552410613	16x1,5	Actros	
AT 50685	9402401118		Axor	
AT 50712	3832400317	Μπροστά	Mercedes	

Κωδικός	OEM Nr.	Διαστάσεις	Όχημα	
AT 50713	6172400217			
AT 50657	3572400618 3832401018 3832401118 3832401218 6172400018	16x1,5 12x1,5 Πίσω	Ο 405 Ο 408	
56262	6292400217		Travego	
AT 50710 65197	3832401517		ο 303	
AT 50934	6172400017		ο 404	
AT 50655	3572400418	16x1,5 12x1,5	Ο 303	
AT 50651 65198	6452400118 6452400018 6452400218	16x1.5 12x1.5	Ο 403 1926,1932	

Κωδικός	OEM Nr.	Διαστάσεις	Όχημα	
AT 50655	3572400418	16x1,5 12x1,5	O 303	
AT 50651 65198	6452400118 6452400018 6452400218	16x1.5 12x1.5	O 403 1926,1932	
AT 50688	6292400018	18x1,5 14X1,5	Axor Travego	
AT 50689 65215	9402400218 6292400218	18x1,5 14x1,5	Axor	
65201	6522400018 6522400318	16x1,5 12x1,5	Axor	

Κωδικός	OEM Nr.	Διαστάσεις	Όχημα	
65224	81962100597	16x1,5 12x1,5 Πίσω	Tga	
65225	81962100571		Tga	

Κωδικός	OEM Nr.	Διαστάσεις	Όχημα	
53097	81960200205 81960200235	96x84	Σειρά 2	
53099	81960200382 88962100004	96x84	Σειρά 3,4	
52792	81960200403 81960200391	96x84		
53096	81960200341 81960200373 81960200385 81960200408	107x85	F-90 F-2000 Tga	
53111	81960200340	88x72	Σειρά 2	
53100	81960200402	126x105	Σειρά 3,4	

Κωδικός	OEM Nr.	Διαστάσεις	Όχημα	
52793	81960200386	88x72	Man Lions coach	
52794	81960200384	107x85	Man Lions coach	
53098	81960200202 81960200239 81960200509	80x55,5		
51807	137207 332738	Βάση σασμάν 57/63,5 100	Σειρά 3	
51808	146526	Βάση σασμάν 60/70 85	Σειρά 3	
65230	81962100420 81962100440	Βάση δεξιά	Man	
65231	3	Βάση αριστερή	Man	

Κωδικός	OEM Nr.	Διαστάσεις	Όχημα	
55546 NN 20218	1496749 1496288	Διαμ. 110 Υψος.120 3 τρύπες	Σειρά 4	
NN 20215	1371725		Scania	
55154	1782203 1469287	Βάση σασμάν 180x270x170	Σειρά 4	
53304	278599	Βάση μηχανής 251x102x147	Σειρά 3	
56558	1475868	Βάση μηχανής	144	

Κωδικός	OEM Nr.	Διαστάσεις	Όχημα	
AO 90423	20503553		Volvo	
51724	1607468	M 14x62	Volvo B 7 FL 7,10	
51728	1611420 3037072	M	Volvo B 12	
55544	20399992 20399980	211x261x160	FH 12,16 FM 10,12	
51725	1503489 1503490	Βάση μηχανής Ανω	F 12	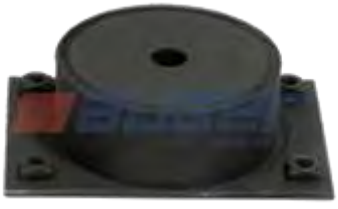
51727	1502144 1623745	Βάση μηχανής Κάτω	F 12	

Κωδικός	OEM Nr.	Διαστάσεις	Όχημα	
75463	504030203 504087860		Eurocargo	

Κωδικός	OEM Nr.	Διαστάσεις	Όχημα	
51346	6089880011	M-8 30x20	674 814,914 676 817,917 697 O 402	
51348	3475040012	M-10 55x35	Mercedes	
51349	0019875340	M-10 36.5x21	Mercedes	
52678	0019875240 3225040212 0019872640	M-8 28x20		

Κωδικός	OEM Nr.	Διαστάσεις	Όχημα	
APV 2521	98429701	Εξωτ. 60 mm πλάτ. 22 mm	Iveco Daily 2	
APV 1085	504065877	Εξωτ. 65 mm πλάτ. 32 mm	Iveco Eurocargo	
APV 1086	504065878	Εξωτ. 65 mm πλατ. 32 mm	Iveco Eurocargo	
ATB 2016	2992484 99461357	Εξωτ. 67 mm πλατ. 34 mm Εσωτ. 25 mm	Iveco	
ATB 2017	2992485 96461358	Εξωτ. 63,5 mm πλάτ. 34 mm Εσωτ. 25 mm	Iveco	
APV 1060	500318393 504006261	Εξωτ. 74 mm πλάτ. 47 mm	Stralis Euro Trakker	

Κωδικός	OEM Nr.	Διαστάσεις	Όχημα	
APV 1026	500344132	Εξωτ. 69,7mm πλάτ. 24,7mm	Iveco	
APV 1040	500346226	Εξωτ. 70 mm πλάτ. 25 mm	Iveco	
ALP 2364	504088796	Τροχαλία δυναμό	Iveco	
APV 1150	504086948	Εξωτ. 70 mm πλατ. 25 mm	Iveco Daily III	
APV 1084	4891116	Εξωτ. 85 mm πλάτ. 32 mm	Iveco Eurocargo	
APV 1063	500346227 504106749	Εξωτ. 70 mm πλάτ. 25 mm	Trakker Stralis	

Κωδικός	OEM Nr.	Διαστάσεις	Όχημα	
APV 1044	500332622	Εξωτ. 65 mm πλατ. 23 mm	Iveco Daily II	
APV 1064	504029278 504153873	Εξωτ. 65 mm πλάτ. 18,5 mm	Stralis Trakker Euro Tech	
APV 1048	504046191 99436331	Εξωτ. 74 mm πλάτ. 46,3 mm	Stralis Euro Trakker	
APV 2542	500350419 500350419	Εξωτ. 70 mm πλάτ. 19 mm	Stralis Trakker Eurostar	
APV 1146	50475247	Εξωτ. 74 mm πλάτ. 34 mm	Eurostar Euro tech	

V.W. CRAFTER

APV 3213	076145278	Εξωτ. 75 mm πλάτ. 24 mm	Crafter	

Κωδικός	OEM Nr.	Διαστάσεις	Όχημα	
ALP 2379 **15-3187** F-235968.08	6481550015 6461500260		M/S	
15-3182 **ALP 2378** F-228215.04	6041500060		Sprinter	
15-3503 535016810 F-552901.02	6461550115 2781500060		Sprinter	
ALP 2389 F-239808.05	6421500660		Sprinter	
12-1066 F-559320	6111550315		Sprinter Vito	
12-0542 F-559585.01	6111500360 6111550015 6111550415		Sprinter Vito	

Κωδικός	OEM Nr.	Διαστάσεις	Όχημα	
12-0003 F-225643.12	6041500160 6041500560		Vito	
12-0001 F-228824.11	6111500160 6111500215 6111550215		Vito	
15-3186 F-239662.01	6041500460 6041500660		Vario	
15-3195 F-240423	9061550815 9061551515		Atego Vario	
15-3184 F-232001.09	2711550016 2711550115		Vaneo	
15-3502 F-557311	2711550215		Mercedes	

Κωδικός	OEM Nr.	Διαστάσεις	Όχημα	
15-3181 F-553857.09	6401500360 6401500560		Vaneo	
ALP 2420 F-233834.01/02/03 F-551359	9061550715 9061551415		Sprinter 906	
ALP 2419 F-230283 F-238215	9061550315 9061551315 9061552115		Atego	

Κωδικός	OEM Nr.	Διαστάσεις	Όχημα	
15-1034	6402020419 6682020119 6682020419	Εξωτ. 65 mm Πλατ. 22 mm	Vaneo	
15-1021 **APV 2205**	1662020419 2262020019 6682020519 2662020019	Εξωτ. 70 mm Πλατ. 22 mm	Vaneo	
14-0670	1032000570	Εξωτ. 70 mm Πλατ. 25 mm	Mercedes	
14-1024	6682020219 1662020219 1662020619	Εξωτ. 76 mm Πλατ. 22 mm	Vaneo	
15-3245	INA-F 122332.06	Εξωτ. 65 mm Πλατ. 26 mm	Vito Air condition	
APV 2664	2722020119	Εξωτ. 80 mm Πλατ. 26 mm	Vaneo Vito	

Κωδικός	OEM Nr.	Διαστάσεις	Όχημα	
14-0674	6012000970	Εξωτ. 80 mm Πλατ. 25 mm	Sprinter	
14-0673 55651	6012000770	Εξωτ. 70 mm Πλατ. 26.4 mm	Sprinter	
14-0675	6012001070	Εξωτ. 64 mm Πλατ. 22 mm	Sprinter	
15-0026	0002020019 0002020919 2722020819	Εξωτ. 64 mm Πλατ. 26.5 mm	Sprinter	
15-0430 **APV 2121**	6112340193	Εξωτ. 109 mm Πλατ. 22,6 mm	Sprinter	
15-3868	6512000270	Εξωτ. 65 mm Πλατ. 26 mm	Sprinter	

Κωδικός	OEM Nr.	Διαστάσεις	Όχημα	
15-3873	6512000670	Εξωτ. 69 mm Πλατ. 26.5 mm	Sprinter	
15-0169 **APV 2512**	1372020119 6422000970	Εξωτ. 54 mm Πλατ. 30 mm	Sprinter	
15-3874	6512000770	Εξωτ. 54 mm Πλατ. 26 mm	Sprinter 906	
15-1026	2712060019	Εξωτ. 90 mm Πλατ. 28 mm	Sprinter 906	
15-3889	2712000570	Εξωτ. 76 mm Πλατ. 28 mm	Sprinter 906	
15-3870	6512000970	Εξωτ. 65 mm Πλατ. 26 mm	Sprinter 906	

Κωδικός	OEM Nr.	Διαστάσεις	Όχημα	
APV 3002 15-3762	6422000670	Εξωτ. 80 mm Πλατ. 26 mm	Sprinter 906	
15-3128 **APV 1103** 76151	9062000470 9062001170	Εξωτ. 107 mm Πλατ. 34 mm	Atego	
14-0689	1112000070	Εξωτ. 110 mm Πλατ. 28.5 mm	Atego Vario	
APV 2818	9062004470	Εξωτ. 75 mm Πλατ. 32,7/36,9mm		

Κωδικός	OEM Nr.	Διαστάσεις	Όχημα	
APV 2018	Τροχαλία AC Sprinter	Εξωτ. 80 mm Πλατ. 22/29 mm		
13-0619	1161300160	Εξωτ. 97 mm Πλατ. 20 mm	Sprinter	
15-0684 565592	6019810024	Εξωτ. 42 mm Πλατ. 29 mm		
564583	0049818425	Εξωτ. 52 mm Πλατ. 30 mm		
15-7114	6110300303 6110301703		Sprinter	

Κωδικός	OEM Nr.	Διαστάσεις	Όχημα	
APV 2788	2722000070 2722000270	76,3x26,3	Sprinter 906	
15-3843	6422001570	Εξωτ. 70 mm Πλατ. 26 mm	Sprinter 906	
15-3980 **APV 2982**	6512000470 6512001870	Εξωτ. 65 mm Πλατ. 26 mm	Sprinter 906 Vito 639	
APV 3182 15-3983	6512001270	Εξωτ. 65 mm Πλατ. 26 mm	Sprinter 906 Vito 639	
15-3961	6422001970	Εξωτ. 65 mm Πλατ. 30 mm	Sprinter 906	
APV 2819	9062003670	Εξωτ. 75 mm Πλατ. 32.6 mm	Sprinter 906	

Κωδικός	OEM Nr.	Διαστάσεις	Όχημα	
APV 2232	6112000270 6112000370 6112000470 6112000570	Εξωτ. 70 mm Πλατ. 28 mm	Sprinter CDI	
10-0690	1112000670 1112000770 1112001270		Sprinter Vito	
APV 2275	6112000670 6462000070	Εξωτ. 65 mm Πλατ.29,6 mm	Sprinter	
15-3515	6422000070 6422001370	Εξωτ. 65 mm Πλατ. 30 mm	Sprinter	
15-3408	6422001170 6422000770	Εξωτ. 70 mm Πλατ.26 mm	Sprinter	
10-0683	6012001773	Παλάντζα	410	
BG 20011	6069930510	Ελατήριο	410	

Κωδικός	OEM Nr.	Διαστάσεις	Όχημα	
10-2693		Εξωτ. 54 mm	Sprinter	
10-0693	6062000073 6062000173		Sprinter	
13-0660	6062020120		Sprinter	
11-0017	6032000614 6042000214	Ενισχυμένο	Sprinter	
11-0016	1112000670 1112000770 1112001270		Sprinter Vito	
10-0671	1022006970	Εξωτ. 80 mm Πλατ. 25.5 mm	T1/TN 410	

Κωδικός	OEM Nr.	Διαστάσεις	Όχημα
APV 1055	9062000270 9062001470 9062001770 9062002070	Εξωτ. 74 mm Πλατ. 34 mm	Atego
APV 1102	9062000370 9062001270 9062004670	Εξωτ. 74 mm Πλατ. 35,5 mm	Atego
15-3375	4572002270	Εξωτ. 78 mm Πλατ. 42 mm	Atego Axor
15-3854 **APV 2817** T 38640 67771	9062003770 9062004570 9062005970	Εξωτ. 75 mm Πλατ. 32.5 mm	Atego
15-3169	9042000070	Εξωτ. 74 mm Πλατ. 39,5 mm	Atego
APV 1105	9062000570 9062001570 9062001870	Εξωτ. 74 mm Πλατ. 39 mm	Atego

Κωδικός	OEM Nr.	Διαστάσεις	Όχημα
APV 2816	5412000570 5412000970 9042000370 9062003870	Εξωτ. 75 mm Πλατ. 40 mm	Atego Actros MP2
APV 1108	9062000770 9062001670	Εξωτ. 74 mm Πλατ. 34 mm	Atego 2
15-3120	5412000770 5412001170	Εξωτ. 80 mm Πλατ. 48 mm	Actros
APV 2458	5412000370 5412001070 5412001170 5412002570	Εξωτ. 80 mm Πλατ. 48mm	Actros
APV 3705	4722000570 4722000870 4722000970	Εξωτ. 74 mm Πλατ. 34 mm	Actros MP 4
85556	4722000570 4722000870	Εξωτ. mm Πλατ. mm	Actros MP 4

Κωδικός	OEM Nr.	Διαστάσεις	Όχημα
APV 1097	5412001570	Εξωτ. 74 mm Πλατ. 34 mm	Actros
APV 4085	4722000370	Εξωτ. 75 mm Πλατ. 32 mm	Actros MP 4/5
APV 1098	5412000470 5412001670	Εξωτ. 74 mm Πλατ. 46,3 mm	Actros
APV 1107	9062002270	Εξωτ. 74 mm Πλατ. 38,3 mm	Actros 2
APV 1095	4572000070 4572001770 4572003470	Εξωτ. 74 mm Πλατ. 38,3 mm	Atego Axor
APV 1104	9062001370	Εξωτ. 81,3 mm Πλατ. 32,9 mm	Econic

Κωδικός	OEM Nr.	Διαστάσεις	Όχημα
15-3119	4572000170 4572001570	Εξωτ. 80 mm Πλατ. 34 mm	Citaro
APV 1093	4572000270 4572001470	Εξωτ. 74 mm Πλατ. 46 mm	Citaro Tourino
APV 1101	9062000670	Εξωτ. 74 mm Πλατ. 40 mm	Citaro
APV 1096 **15-3157**	4602000970 4572001970	Εξωτ. 80 mm Πλατ. 34 mm	Axor
APV 2446	4572002970 4572003170 4572004170	Εξωτ. 78 mm Πλατ. 42 mm	Axor
15-3407	0002001070 0002001570	Εξωτ. 70 mm Πλατ. 35,2 mm	Travego

Κωδικός	OEM Nr.	Διαστάσεις	Όχημα	
APV 2824	9062004370	Εξωτ. 75 mm Πλατ. 40 mm	Citaro Travego Tourismo	
APV 1094	4572001670	Εξωτ. 74 mm Πλατ. 38,3 mm	Travego Tourismo	
T 38644	4572002070	Εξωτ. 75 mm Πλατ. 37 mm	Travego	

Κωδικός	OEM Nr.	Διαστάσεις	Όχημα	
2020-7308	4422000773	Παλάντζα	ο 404	
APV 2411	0005500433	Εξωτ. 80 mm Πλατ. 44 mm	Citaro Tourismo Setra	
APV 1092	4572001070	Εξωτ. 74 mm Πλατ. 38,3 mm	Axor 2 Travego	
15-3320 **APV 1099**	5412020219	Εξωτ.74 mm Πλατ. 46.3 mm	Travego	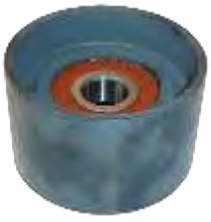
APV 2455	0005501333	Εξωτ. 80 mm Πλατ. 44 mm	Evobus	
15-3141 **APV 2452**	0005501233	Εξωτ. 95 mm Πλατ. 39 mm	Travego Citaro	

Κωδικός	OEM Nr.	Διαστάσεις	Όχημα	
15-3139	0005501133	Εξωτ. 95 mm Πλατ. 50 mm	Setra Tourismo	
15-3637	4572001170	Εξωτ. 82 mm Πλατ. 36,6 mm	Setra	
14-0682 67758	4422000770	Εξωτ. 95 mm Πλατ. 35 mm	O 404	
APV 2410	0005500033	Εξωτ. 95 mm Πλατ. 50 mm Μεταλλική	O 404	
15-3145	0005501633	Εξωτ. 80 mm Πλατ.48 mm	Evobus	

Κωδικός	OEM Nr.	Διαστάσεις	Όχημα	
15-3461 **APV 2825**	51958006096	Εξωτ. 70 mm Πλατ. 42 mm	Man Neoplan	
APV 2399	51958006087	Εξωτ. 74 mm Πλατ. 28,3 mm	Man Neoplan	
APV 2403	51958006076 51958006092	Εξωτ. 74 mm Πλατ. 34 mm	Man	
15-0249		Εξωτ. 65 mm Πλατ. 36 mm	Man Tga	
APV 2772	51958016019	Εξωτ. 85,6 mm Πλατ. 46,5 mm	Man Tga	
APV 3027	51958007478	Εξωτ. 74 mm Πλατ. 23/28 mm	Man Tga	

Κωδικός	OEM Nr.	Διαστάσεις	Όχημα
APV 1134	51958007436 51958007459	Εξωτ. 74 mm Πλατ. 34 mm	Tga
APV 1126 15-3671	51958007435	Εξωτ. 74 mm Πλατ. 42 mm	Man Λεωφορείο
74923	51958007315	Εξωτ. 117 mm Πλατ. 35 mm	Σειρά 2-3
APV 2461 **70467**	51958007394 51958007397	Εξωτ. 65 mm Πλατ. 36 mm	Tga Σειρά 3
APV 1128	51958007437	Εξωτ. 74 mm Πλατ. 34 mm	Tga Tgl
76269	51958007473	Εξωτ. 70 mm Πλατ. 42 mm	

Κωδικός	OEM Nr.	Διαστάσεις	Όχημα	
15-3115	51958007372 51958007391	Εξωτ. 85 mm Πλατ. 48 mm	Tga	
APV 2973	51958007444 519580077461 51958007481	Εξωτ. 74 mm Πλατ. 34 mm	Lion	
APV 2460 **15-3110**	51958007384 51958007393 51958007396	Εξωτ. 65 mm Πλατ. 36 mm	Tga Air cond.	

Κωδικός	OEM Nr.	Διαστάσεις	Όχημα	
APV 2143 15-0743	1353717 1428940 1514086	Εξωτ. 95 mm Πλατ. 32 mm	Σειρά 4	
APV 1119	1475155 1510698 1795774	Εξωτ. 80 mm Πλατ. 34/37.6 mm	Σειρά 4 P.G.R.T.	
APV 1121	1512749 1795775 1858885	Εξωτ. 74 mm Πλατ. 32/37.1 mm	Σειρά 4 P.G.R.T.	
APV 1118	1510697	Εξωτ. 74 mm Πλατ. 38 mm	Σειρά 4	
76029	1413611 1433450 1535068	Εξωτ. 95 mm Πλατ. 34,5mm		
APV 2382	1512750 1753498	Εξωτ. 74 mm Πλατ. 32 mm	P.G.R.T.	

Κωδικός	OEM Nr.	Διαστάσεις	Όχημα	
APV 2420	1413609 1428941 1514087	Εξωτ. 95 mm Πλατ. 34,3 mm	P.G.R.T	
APV 3064	1860734 2089431 2129402	Εξωτ. 74 mm Πλατ. 39 mm	P.G.R.T	
APV 2734	1734901 1860733 1933012	Εξωτ. 79 mm Πλατ. 35 mm	P.G.R.T	
APV 2732	1779751 1870552 2191990	Εξωτ. 74 mm Πλατ. 39 mm	P.G.R.T	
APV 2736	1865233 2191988	Εξωτ. 74 mm Πλατ. 39 mm	P.G.R.T L.P.G.R.S	

Κωδικός	OEM Nr.	Διαστάσεις	Όχημα
15-3107 **APV 1057**	1371788 1459988 1503113 1859654	Εξωτ. 74 mm Πλατ. 32 mm	144
APV 1053	1459981 1476395 1503114 1545983	Εξωτ. 74 mm Πλατ. 32 mm	Σειρά 4
APV 1120	1512181 1774650 1774654 1859657	Εξωτ. 74 mm Πλατ. 32 mm	Σειρά 4
APV 2733	1779750 1870551 2191989	Εξωτ. 73 mm Πλατ. 38,5 mm	P.G.R.T.
APV 1052	1438743 1503115 1545984 1859656	Εξωτ. 74 mm Πλατ. 34 mm	164
APV 2729	1870553 2192038 2197391	Εξωτ. 74 mm Πλατ. 39 mm	P.G.R.T.

Κωδικός	OEM Nr.	Διαστάσεις	Όχημα	
APV 1086	1399614	Εξωτ. 65 mm πλατ. 32 mm	LF	
APV 1085	1702526	Εξωτ. 65 mm πλάτ. 32 mm	LF	
15-3318	1399811	Εξωτ. 78 mm Πλατ. 30,5 mm	Daf	
15-3319	1441592	Εξωτ. 70 mm Πλατ. 31 mm	Daf	
APV 2812	1699240 1811819	Εξωτ. 78mm πλατ. 38.5 mm	Daf XF-105	
15-3373	1356457	Εξωτ. 90 mm πλάτ. 32 mm	Bova euro 4	

Κωδικός	OEM Nr.	Διαστάσεις	Όχημα	
APV 2742	CBU1688 CBU2548 CBU2622	Εξωτ. 72,5 mm πλάτ. mm	LF 45	
APV 2704	1704635	Εξωτ. 72 mm πλάτ. 34 mm	LF	
APV 1084	1702525	Εξωτ. 85 mm πλάτ. 32 mm	LF	
15-3158 **APV 2473**	1614978 1628148	Εξωτ. 78 mm Πλατ. 32 mm	XF-CF	
APV 2813	1627625 1695242	Εξωτ. 70 mm πλατ. 31 mm	Daf XF-105	
APV 3228 APV 2814	1809098 1653584 1687820 1690115	Εξωτ. 78 mm πλατ. 39 mm	Daf XF-105	

Κωδικός	OEM Nr.	Διαστάσεις	Όχημα
15-3162	1449133	Εξωτ. 78/85 mm πλατ. 34 mm	Bova euro 4

Κωδικός	OEM Nr.	Διαστάσεις	Όχημα	
15-3130 **APV 1111**	20503093	Εξωτ. 74 mm Πλατ. 38,3 mm Πλαστική τροχ.	FH	
APV 1112	3827501	Εξωτ. 74 mm Πλατ. 38,3 mm Μεταλλική τροχ.	FH,FM	
55701 **APV 2969**	3154314	Εξωτ. 70 mm Πλατ. 35,5 mm	FH	
APV 2776	20759364 7420759364	Εξωτ. 78 mm Πλατ. 38 mm Μεταλλική τροχ.	Volvo Renault Midlum	
APV 2850 56357	3979746	Εξωτ. 70 mm Πλατ. 43 mm Μεταλλική	FM	
APV 2401	20851842	Εξωτ. 74,8 mm Πλατ. 39,5 mm	FL	
APV 2811	8086970	Εξωτ. 74,8 mm Πλατ. 39,4 mm	FM	

Κωδικός	OEM Nr.	Διαστάσεις	Όχημα
15-3173 **APV 1116**	20515543	Εξωτ. 74 mm Πλατ. 38,3 mm Μεταλλική τροχ.	B 12
15-3108 **APV 2450**	8149798 1664973 3154315	Εξωτ. 76,2 mm Πλατ. 34 mm Μεταλλική τροχ.	FH,FM
67783	8149798 1664973 3154315	Εξωτ. 76,2 mm Πλατ. 34 mm Μεταλλική τροχ.	FH,FM
APV 1115 **APV 3235** 15-3152	20491753	Εξωτ. 78,5 mm Πλατ. 38,4 mm	FH
71556	1660004 1664691		F-10
68379	1661878	30x123x35	F-10
APV 1151	20739751 20935521 21422765 7420935521	Εξωτ. 74 mm Πλατ. 38,4 mm	FH 13

Κωδικός	OEM Nr.	Διαστάσεις	Όχημα
APV 2384	20521447 21153968 21393207	Εξωτ. 73 mm Πλατ. 38,4 mm	FH 13
APV 1067	3979980	Εξωτ. 74 mm Πλατ. 38,3 mm Μεταλλική τροχ.	FH,FM
APV 2739 APV 2383	20487079 21260406	Εξωτ. 74 mm Πλατ. 38,3 mm	FH,FM Magnum
APV 2400	20762060 20935523 20966526	Εξωτ. 74 mm Πλατ. 38,3 mm	FH,FM
APV 2388	20827109 21576596	Εξωτ. 74 mm Πλατ. 33,3 mm Μεταλλική τροχ.	B 9
APV 2663	20939284 7420939284	Εξωτ. 70 mm Πλατ. 38 mm Μεταλλική τροχ.	Volvo Renault Midlum
APV 2454	5010284807 5010284907	Εξωτ. 74 mm Πλατ. 46 mm Μεταλλική τροχ.	Renault Magnum

Κωδικός	OEM Nr.	Διαστάσεις	Όχημα	
APV 2776	20759364 7420759364	Εξωτ. 78 mm Πλατ. 38 mm Μεταλλική τροχ.	Volvo Renault Midlum	
15-3641	7420795604	Εξωτ. 78 mm Πλατ. 62 mm Μεταλική τροχ.	Renault	
APV 2387	20747516 7421574656 7420747516	Εξωτ. 74 mm Πλατ. 38 mm Μεταλλική τροχ.	Premium Kerax	
APV 2663	20939284 7420939284	Εξωτ. 70 mm Πλατ. 38 mm Μεταλλική τροχ.	Volvo Renault Midlum	
APV 2454	5010284807 5010284907	Εξωτ. 74 mm Πλατ. 46 mm Μεταλλική τροχ.	Renault Magnum	
APV 2395	5010412957	Εξωτ. 76,2 mm Πλατ. 24 mm	Kerax	

Κωδικός	OEM Nr.	Διαστάσεις	Όχημα	
20.990.1908.240 **71985**	3140350214	Κουλούρι στροφάλου	OM 352 OM 314	
08.170.1905.990	4420310027 4030310627 4030310727	Κουλούρι στροφάλου 100x105x24.5	Mercedes εμπρός	
08.180.0906.340	51021300007 51021300012 51021300032	Κουλούρι στροφάλου 99.5x105x17.8	Man εμπρός	
08.160.1905.980 **51387**	51930200236 4030320109	Κουλούρι στροφάλου 115x120x21	Man Mercedes Πίσω	

Κωδικός	OEM Nr.	Διαστάσεις	Όχημα	
58439	51023100087 51023100103	Γρανάζι βολάν	Tgl	
80290	51023100086 51023100102	Γρανάζι βολάν 435x398x18	Tga	
58414	9060320005	Γρανάζι βολάν 485x432x18.5	Atego	
58418	4030320705	Γρανάζι βολάν 485x432x18.5	OM 422	
58413	3520321105	Γρανάζι βολάν στενό	Mercedes	
58412	3520321305	Γρανάζι βολάν	Atego	
58416	3660320105	Γρανάζι βολάν	Atego	

Κωδικός	OEM Nr.	Διαστάσεις	Όχημα	
02.170.1990.130 **52594**	0000720112	Φυσουνάκι γκαζιού 6 mm	Mercedes	
52593	0000721512 0000721812 0000721912 0000722212	Φυσουνάκι γκαζιού 8mm		
54706	0001400359 0001400459	Φυσουνάκι κλαπέ	Actros	
52674	4630131100 0004342301	Μπουτόν κλαπέ κοντό 12x1.5		
52675	4630131140 0004342401	Μπουτόν κλαπέ μακρύ 12x1.5		
02.170.7610.000 **52595**	0004303026 0004304826 81157016003	Φυσουνάκι κλαπέ 8 mm	Mercedes Man	
54705	81508026008 0004200276	Φυσουνάκι Κλαπέ	Man Mercedes	

Κωδικός	OEM Nr.	Διαστάσεις	Όχημα	
82476	0004305926 0004307926 0004306026	Φυσουνάκι κλαπέ	Atego	
82477	0004308126 0004307426 0004307026	Φυσουνάκι κλαπέ	T	
74155	6733010023	Ντίζα γκαζιού	814	
20128	0005531010	Φυσουνάκι Air condition		

Κωδικός	OEM Nr.	Διαστάσεις	Όχημα
80266	9061400163 9061400263	Σετ κλαπέ	Atego
2058-1404	3661401163 3661400163	Σετ κλαπέ 88 mm	814 OM 366
08.130.1927.108	4221400963 4221400263 4225860014	Σετ κλαπέ	Mercedes
82196	9040900128	Βάση κλαπέ	Mercedes
2058-1407 **78919**	5411400163 5411400063	Σετ κλαπέ	Actros OM 501
2058-1408	5421400063	Σετ κλαπέ	Actros OM 502
BG 13003	0002303165	Εξώστερ	

Κωδικός	OEM Nr.	Διαστάσεις	Όχημα	
68861	4579902001	Βίδα εξατμ. 10x1,5/105		
68863	4579901001	Βίδα εξατμ. 10x1,5/70		
68864	4029905019	Βίδα εξατμ. 10x1,5/85		
12.990.1906.140	4031420112 51917010386	Mercedes Man		
51540	51900010168	Βίδα πολλαπλής 10x1,5/50		
51541	51900010156 51900010166	Βίδα πολλαπλής 10x1,5/55		
56338	51904900102	Βίδα πολλαπλής 8x1,5/40		
51534	51900200275	Βίδα κεφαλής 14x2 140 mm	Man	
70478	9049900212	Βίδα πολλαπλής 10x1,5/47	M/S	
59325	0252733282	Παξιμάδι πολλαπλής	M/S	

Κωδικός	OEM Nr.	Διαστάσεις	Όχημα	
76835	0000183735 4230100062	Παπαδάκι αναθυμ. κοντό	Mercedes	
76837	0000181135 4030100062	Παπαδάκι αναθυμ. μακρύ	Mercedes	
76839	51018047028	Παπαδάκι αναθυμ.	Man	
76833	3520100062 3520100162	Παπαδάκι αναθυμ.	Mercedes LK	
76840	51018047037	Παπαδάκι αναθυμ.	Tga	

Κωδικός	OEM Nr.	Διαστάσεις	Όχημα	
76836	0000185735 0000184735	Παπαδάκι αναθυμ.	Mercedes	
AT 50932	4032000926	Κόμπλερ βεντιλατέρ	Mercedes	
70722	5410350214	Κόμπλερ βεντιλατέρ	Actros	

Κωδικός	OEM Nr.	Διαστάσεις	Όχημα	
10569	0002685989	Άκρο λεβιέ δεξί Μήκος :55 mm 14x1,5		
10570	0009966645 3752680189	Άκρο λεβιέ θηλυκό δεξί Μήκος : 60 12x1,75		
10571	0009966745 3752680089	Άκρο λεβιέ θηλυκό αριστ. Μήκος : 60 12x1,75	371 1938 625 3550,4844 655 1835,1838 674 814 950 Actros	
10572	0009966845 3759960045	Άκρο λεβιέ δεξί Μήκος : 55 14x1,5	371 1938 655 1831,1834 693 1938,1944 950 Actros 970 Atego	

Κωδικός	OEM Nr.	Διαστάσεις	Όχημα	
10574	0009965545 0009965045	Άκρο λεβιέ δεξί Μήκος : 56 12x1,75	Mercedes	
08.030.1980.601	0002684689 81953016170 656085 1696685 1384898	Άκρο λεβιέ δεξί	Mercedes Man Daf Volvo Scania	
08.030.1980.611	0002684789 81953016171 656084 305319 1384897	Άκρο λεβιέ αριστερό	Mercedes Man Daf Volvo Scania	
08.030.1980.621	0002684889 81953016172 386 930 6853913	Άκρο λεβιέ κεντρικό	Mercedes Man Daf Volvo	
05.030.0907.170	81953016200 81953016202 81953016203	Άκρο λεβιέ	Man	
10575	0009965145 0009965645 0656084 592106	Άκρο λεβιέ	Mercedes Daf	

Κωδικός	OEM Nr.	Διαστάσεις	Όχημα	
08.290.0907.060	81953020043 81953020044 81953020051	Μπαλάκι λεβιέ	Man	
51379 08.280.1922.1S	3852681474	Σετ λεβιέ	Mercedes	
55498	9702600298	Σετ λεβιέ	Atego	
53937	0019817931	Μπαλάκι λεβι M 16x1.5 55.5	Atego	
81740	9702681897	Φούσκα λεβιέ		
76152	3852680497	Φούσκα λεβιέ	814	

Κωδικός	OEM Nr.	Διαστάσεις	Όχημα	
79193	9012601338 9012601538	Ντίζα ταχυτήτων	Sprinter	
82887	9012601538	Ντίζα ταχυτήτων	Sprinter	
82893	0002680191	Ντίζα ταχυτήτων	Vito	
82894	0002680091	Ντίζα ταχυτήτων	Vito	
89602	0002600009	Λεβιές ταχυτήτων	Sprinter	
68404	3521550550 3521550650	Σινεμπλόκ δυναμό 10x24x22,5		

Κωδικός	OEM Nr.	Διαστάσεις	Όχημα	
52482	3142680250	Λάστιχο λεβιέ 25x32x28	314 LP 608,709 316 LP 808,809	
52483	3102680035 3142680435	Λάστιχο λεβιέ 48x28,5	310 LP 608 314 LP 608,709 353 L 911,LK 911 715 Unimog 719 Unimog	
52491	3142680243 3142680043	Λάστιχο λεβιέ 18,5x28x28,5	314 LP 608,709 316 LP 808,809	
53081	3522680335	Λάστιχο λεβιέ 35x48x22	318 LP 811,813 344 LP 1113 352 OF 1313,1317 397 OF 1419,1724	
53083	3522680450	Λάστιχο λεβιέ 28x38x24	318 LP 1113,LPL 913 344 LP 1113 352 OF 1313,1317 397 OF 1419,1619	
53082	3522680050	Πλαστικό λεβιέ 32.5x38x64	318 LP 1113,LPL 913 344 LP 1113	

Κωδικός	OEM Nr.	Διαστάσεις	Όχημα	
55511	6502503813 6502503113 6502501313 6502500013	Δίχαλο συμπλέκτη	356 O 404 371 3031 373 O 303,304 625 Tourismo	
53069	6502540006	Σετ πείρου διχάλου	356 O 404 371 2624,2627 373 O 304,330 600 O 303 613 O 350 Tour 625 3229	
55512	6552501513	Δίχαλο συμπλέκτη	Actros	
57262	0002540017	Ράουλο	Mercedes	
55516	6552540206	Σετ πείρου διχάλου	Mercedes	
53068	6202500214	Σετ άξονα χελώνας	Mercedes	
68169	3372540208 6202540108	Δίχαλο συμπλέκτη	Mercedes	

Κωδικός	OEM Nr.	Διαστάσεις	Όχημα	
55517	81305600057 81305600063	Δίχαλο συμπλέκτη	Tga	
68002	81305606024 81930210424	Δίχαλο συμπλέκτη	Tga Tgl Tgs	
69722	81305300037	12.8x115/30x132	Tga Tgl Tgs	
68168	6202540108 3372540208	Δίχαλο συμπλέκτη 36x104,5/92	Setra	
69721	6562540506 S	Σετ πείρου διχάλου	Setra	

Κωδικός	OEM Nr.	Διαστάσεις	Όχημα	
55522	81305600061	Δίχαλο συμπλέκτη	Tga Tgl Tgm	
55518	81324110007 81324110006	Δίχαλο συμπλέκτη	Tgs	
55519	81305606019 81305606022	Σετ πείρου διχάλου	Tgs	
70414	81324040002	Βάση διχάλου	Tgs	
70415	81324110007S1	Δίχαλο συμπλέκτη	Tgs	

Κωδικός	OEM Nr.	Διαστάσεις	Όχημα	
55530	1737306 1545625	Δίχαλο συμπλέκτη	Scania Σειρά 4	
55531	1335485 1753479	Ρουλεμάν	Σειρά 3,4 P.G.R.T	
80661	1773621	Δίχαλο συμπλέκτη	Σειρά 3,4 P.G.R.T	

Κωδικός	OEM Nr.	Διαστάσεις	Όχημα	
55526	8172031	Δίχαλο συμπλέκτη M 14x2/25	Volvo Gr σασμάν	
55527	3191966	Δίχαλο συμπλέκτη M 14x2/25	Volvo Vt σασμάν	
56546	3191967S1 20806212S1	Σετ πείρου διχάλου	Volvo VT	
08.290.4003.938 **56507**		Ραουλάκι διχάλου	Volvo VT	
56513	3192250	Δίχαλο συμπλέκτη 25 mm	FH 12 FM 10,12	
56544	184644 S	Σετ διχάλου 32x55x13	FH 12 FM 10,12	
56505	1655134	Ραουλάκι διχάλου 12x25x15,2	Volvo	

Κωδικός	OEM Nr.	Διαστάσεις	Όχημα	
74723	1604165	Δίχαλο συμπλέκτη	Bova	
56512	1667058	Δίχαλο συμπλέκτη 12x1.75/33	FH 12 F 10,12 FL 7,10,12	
60387	1257664	Πείρος 20x86		
55990	1392537 1392538	Δίχαλο συμπλέκτη 30x114	XF 95 CF 75,85	
56927	1392537 S 1392538 S	Σετ διχάλου συμπλέκτη 13x30x16.7/29.7	XF 95 CF 75,85	
56926	1314071 S	Σετ διχάλου συμπλέκτη 20x35x16/86	XF 95 CF 75,85	
56913	0276931 276931	Δίχαλο συμπλέκτη 75x428	6-8-11 Ltr Engines Λεωφ.	

Κωδικός	OEM Nr.	Διαστάσεις	Όχημα	
77330	1438641	Δίχαλο συμπλέκτη	XF-95	

Κωδικός	OEM Nr.	Διαστάσεις	Όχημα	
71821	9040100172	Δείκτης λαδιού	Atego	
71824	51054055010	Δείκτης λαδιού	Actros	
71938	4031800715 51054055010	Βαλβίδα Μακριά	Mercedes Man	
71939	0025421717	Βαλβίδα πίεσης λαδιού 18x1.5	Mercedes	
76079	0015425617	Βαλβίδα πίεσης λαδιού 14x1.5	Mercedes	
77010	0015424917 0045428917 3455427317	Βαλβίδα πίεσης λαδιού 14x1.5	1628-1632 O 303 508 D	
77009	0045424317 6845427117	Βαλβίδα πίεσης λαδιού 18x1.5	SK	

Κωδικός	OEM Nr.	Διαστάσεις	Όχημα	
77011	81274210098 81274210109	Βαλβίδα πίεσης λαδιού 5 bar	Man	

Κωδικός	OEM Nr.	Διαστάσεις	Όχημα	
75555	0041534428	Αισθητήρας αντλίας λαδιού	Mercedes	
75554	0041536328	Αισθητήρας σταθ.λαδιού	Atego	
75556	0041530228	Αισθητήρας σταθ.λαδιού	Actros	
75547	0001538620 0001539420	Αισθητήρας στροφών	O 4303,404 Tourismo	
78923	0011532120 0011533120	Αισθητήρας στροφάλου	Scania	
07.990.1909.240 **71274**	0005014215 0005015315	Τάπα ψυγείου	Mercedes	

Κωδικός	OEM Nr.	Διαστάσεις	Όχημα	
07.990.1909.250	0005014615 0005017215	Τάπα ψυγείου	Mercedes	
71273	0005010215 0005012915	Τάπα ψυγείου	Mercedes	
07.020.1909.400	3524700405 0004711280	Τάπα ρεζερβουάρ		
79713	0004700405	Τάπα ρεζερβουάρ		
66414	1318911	Τάπα ψυγείου	Scania	
66426	0000401908 81061100035	Τάπα δοχείου διαστ.	Merdcedes Man	

Κωδικός	OEM Nr.	Διαστάσεις	Όχημα	
68430	0004704405 81154026027 1526846	Τάπα AD BLUE	Mercedes Man Daf	
71272	81061110019 1307627	Τάπα ψυγείου νερού	Man Daf	

Κωδικός	OEM Nr.	Διαστάσεις	Όχημα	
71972	9060100513 9060101313	Κάρτερ	Atego OM 906	
71982	5410101213	Κάρτερ	Actros	
80835	9040103813	Κάρτερ	OM 904	
71983	5410100313 5410100713	Κάρτερ με αισθητήρα	Actros	
95972	5420100513 5420140202	Κάρτερ	Actros	
71979	5420100813	Κάρτερ	Actros	
82518	9425280809	Σωλήνας λαδιού	Actros	

Κωδικός	OEM Nr.	Διαστάσεις	Όχημα	
BG 05005	6010500825		Sprinter	
5505-0900	51043010065	20x75.5 mm	Man	
5505-0901	51043010089	20x69 mm	Man	
2005-0905	4030541801 4030541901 4030540801 4030540201	32x20 mm	Mercedes	
2005-0915	9060541001 9060540701	33x18 mm	Mercedes	
2005-0914	5410500722 5410500922 5410501122 5410501222	32,5 mm	Actros OM 457-460 OM 501-502	
71552	51125050010 0004770329 239133 154523 79097353	Βαλβίδα επιστρ. πετρελαίου	Man Mercedes Volvo Scania Iveco	

Κωδικός	OEM Nr.	Διαστάσεις	Όχημα	
BG 18004	6111880301	Ψυγείο λαδιού 142x80x39	Mercedes	
80542	6112030582	Κολάρο ψυγείου Λαδιού	Sprinter Vito	
81119	9060921210	Βαλβ.επιστρ. καυσίμου	Atego	
71516	0000747684		Mercedes OM 314-327-346 OM 352-355-360 OM 615-616-621	
71507	0000903150 51121017097 1519532	Βοηθητικό τρομπάκι πετρελαίου	Mercedes Man Daf	
68886	0004772516	Προ φίλτρο πετρελαίου	Mercedes	
71531	0000902051 S	Σετ φίλτρο ρεζερβουάρ	Actror	

Κωδικός	OEM Nr.	Διαστάσεις	Όχημα	
71535	51121507001 51121507010	Βοηθητικό τρομπάκι πετρελαίου	Man	
71545	0000908850 51121507018 0066123 1384501 1698348	Βοηθητικό τρομπάκι πετρελαίου	Mercedes Man Daf Scania Volvo	
68378	0000900050 51121507003	Βοηθητικό τρομπάκι πετρελαίου	Mercedes Man	
71495	0000701383 1506146		SK Daf	
77955	0040910501 0030917401	Αντλία καυσίμου	Atego	

Κωδικός	OEM Nr.	Διαστάσεις	Όχημα	
67794	3660702233S 3660702333S	Σετ σωληνάκια μπεκ	814	
BG 07021	6020703233	Σετ σωληνάκια πετρελαίου .	Sprinter	
67805	4420706033 4420707933	Σετ σωληνάκια πετρελαίου αριστ. 4 σωλ.	Mercedes	
67806	4220705433	Σετ σωληνάκια πετρελαίου δεξί. 4 σωλ.	Mercedes	
67807	4420706333 4420708133	Σετ σωληνάκια πετρελαίου αριστ. 4 σωλ.	Mercedes	
67808	4420706433 4420709633	Σετ σωληνάκια πετρελαίου δεξί. 4 σωλ.	Mercedes	
67809		Σετ σωληνάκια πετρελαίου αριστ. 3 σωλ.	Mercedes	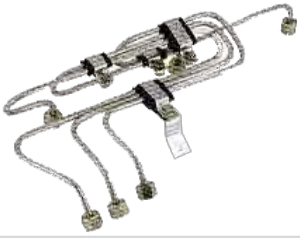

Κωδικός	OEM Nr.	Διαστάσεις	Όχημα	
67810	4410705433 4410706433	Σετ σωληνάκια πετρελαίου δεξί 3 σωλ.	Mercedes	
67811	4410705533	Σετ σωληνάκια πετρελαίου αριστ. 3 σωλ.	Mercedes	
67812	4410701133	Σετ σωληνάκια πετρελαίου δεξί. 3 σωλ.	Mercedes	
67813	4420708433	Σετ σωληνάκια πετρελαίου δεξί 4 σωλ.	Mercedes	
67882	5410701133	Σωληνάκι μπεκ	Actros	
73399	4030700055 4030700255 4030700355 4030780074	Σωληνάκι πετρελαίου 3,2x9,0	Mercedes	
71532	0000900151		Mercedes Man Volvo Scania Iveco	

Κωδικός	OEM Nr.	Διαστάσεις	Όχημα	
BG 07032	6110700032	Σωληνάκι επιστροφής μπεκ	Sprinter	
BG 07033	6120700032	Σωληνάκι επιστροφής μπεκ	Sprinter	
BG 07038	6460701132	Σωληνάκι επιστροφής μπεκ	Sprinter	
BG 07040	6120703032	Σωληνάκι επιστροφής μπεκ	Sprinter	
84211	6110702932	Σωληνάκι καυσίμου	Sprinter	
84213	6110702032	Σωληνάκι καυσίμου	Sprinter	
84214	6110701932	Σωληνάκι καυσίμου	Sprinter	

Κωδικός	OEM Nr.	Διαστάσεις	Όχημα	
55662	9014920044	Λάστιχο εξάτμ.	Sprinter	
52754	6744900065	Σωλήνας 91x360 mm	814	
65502	6744920040	Σφιγκτήρας	814	
65496	9704900265	Σπιράλ 77 mm	Atego	
65497	9734900165	Σπιράλ 90 mm	Atego	
71181	6734900265	Σπιράλ 90 mm	LK	

Κωδικός	OEM Nr.	Διαστάσεις	Όχημα	
12.010.1934.000 Κομπλέ σετ **68337** Κομπλέ σετ **σε INOX 52712**	6204900365	Σπιράλ εξάτμισης μικρό 72x285 mm	Mercedes	
12.030.1934.200	6174920008 6204920008	Μικρή μούφα	Mercedes	
12.010.1934.101 **65516**	6209970490	Μικρός σφιγκτήρας	Mercedes	
12.010.1934.010 **68334** Κομπλέ σετ **68338**	6204900465	Μεσαίος σωλήνας 87x290 mm	Mercedes	
12.030.1934.210	6204920208	Μεσαία μούφα	Mercedes	
12.030.1934.111	6209970590	Μεσαίος σφιγκτήρας	Mercedes	

Κωδικός	OEM Nr.	Διαστάσεις	Όχημα	
12.010.1934.020 52525	621900065	Μεγάλος σωλήνας 97x290 mm	Mercedes	
65476	6214920008	Μεγάλη μούφα	Mercedes	
12.030.1934.121	6219970090	Μεγάλος σφιγκτήρας	Mercedes	
57569	9424902219 9424904019	Σπιράλ εξ.	Mercedes	
65500	9429970090	Σφιγκτήρας	Mercedes	
84171	9304900419	Σωλήνας εξ.	Mercedes	
69742	9704920001	Σωλήνας εξάτμ.	Atego	

Κωδικός	OEM Nr.	Διαστάσεις	Όχημα	
65461	20442244 1078111	Σωλήνας εξατμ.	FH 12 NH 12	
68301	81152100084	Σωλήνας εξατμ.	Tga	
65507	81152100086	Σωλήνας εξάτμ.	Man	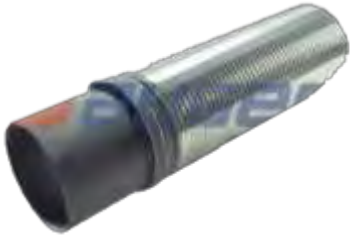
70909	81152055045	Σωλήνας εξάτμ.	Man	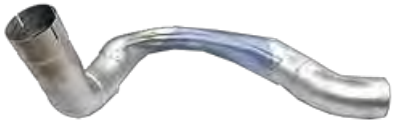
70910	81152105004	Σωλήνας εξάτμ.	Man	

Κωδικός	OEM Nr.	Διαστάσεις	Όχημα	
66563	5411402203	Σπιράλ τουρμπίνας δεξί 47/51	Actros	
66565	5411402603	Σπιράλ τουρμπίνας αριστ. 47/51	Actros	
66567	5411402503	Σπιράλ τουρμπίνας εριστ. 47/51	Actros	
66569	5411402103	Σπιράλ τουρμπίνας αριστ. 47/51	Actros	

Κωδικός	OEM Nr.	Διαστάσεις	Όχημα	
70763	5411800522	Σπιράλ λαδιού τουρμπίνας Μήκος 21,5 cm		
70764	4571801022	Σπιράλ λαδιού τουρμπίνας Μήκος 34 cm		
70765	5421800322	Σπιράλ λαδιού τουρμπίνας Μήκος 18 cm		
70766	5421800522	Σπιράλ λαδιού τουρμπίνας Μήκος 17,5 cm		
70766	5411801422	Σπιράλ λαδιού τουρμπίνας Μήκος 23,5 cm		

Κωδικός	OEM Nr.	Διαστάσεις	Όχημα	
69475	9015281882	62/47x620	Sprinter	
69476	9015282282	60/60x600	Sprinter	
69477	9015284382		Spinter	
69478	9015284782	57/63x860 63/63x270	Sprinter	
69482	9065281182	54/56x280	Sprinter	
74280	9065280182	55/65x300	Sprinter 906	
69421	6385282882	50/50x275	Vito 638	

Κωδικός	OEM Nr.	Διαστάσεις	Όχημα	
74279	9065281082 9065283382		Sprinter 906	
83374	9065283782 9065281582		Sprinter 906	
83375	9065285082		Sprinter 906	
83376	9065284182 9065284082		Sprinter 906	
83633	9065283282 9065280882	50/55x440	Sprinter 906	
72055	6462030282	18/24x235	Sprinter Vito	

Κωδικός	OEM Nr.	Διαστάσεις	Όχημα	
69423	6385281982	60/57x690	Vito 638	
69465	6385011282		638 Vito	
69466	6385011482	36/36x820	638 Vito	
69467	6385011582	32/41x810	638 Vito	
69468	6385011982	20/24x370	638 Vito	
69470	9015011182	40/40x360	901 Sprinter 902 Sprinter 903 Sprinter 904 Sprinter	
69471	9015011582	40/40x420	901 Sprinter 902 Sprinter 903 Sprinter 904 Sprinter	

Κωδικός	OEM Nr.	Διαστάσεις	Όχημα	
69472	9015011882	40/40x300	901 Sprinter 902 Sprinter 903 Sprinter 904 Sprinter	
69473	9015012682	35/40/12x440	901 Sprinter 902 Sprinter 903 Sprinter 904 Sprinter 905 Sprinter	
69474	9015012782	37/37x400 8/8x420	901 Sprinter 902 Sprinter 903 Sprinter 904 Sprinter 905 Sprinter	
69479	9065010182	32/36x440	906 Sprinter	
69480	9065010682	18/22x260	906 Sprinter	
69481	9065012482		906 Sprinter	
80533	9065010482		906 Sprinter	

Κωδικός	OEM Nr.	Διαστάσεις	Όχημα	
80539	9065011482 9065013082	17/39	Sprinter 906	
69490	9705010082	49/51	Atego	
54976	0005010582 0005015982	70x120	Tourismo Travego	
56235	6205013882 6555011282	64/64x310		
56237	9415010582	64/64x220	Actros	
56232	9425011582	64/640x250	Actros	
56231	6525012082	64/64x560		

Κωδικός	OEM Nr.	Διαστάσεις	Όχημα	
83526	9705011282	17.5/20.5/49	Axor	
69429	9405280882	32x490	Axor	
69520	81963010894	60/60x260	Tourismo Travego Setra	
67967	9405010782	47/49x380	Actros	
67968	3875280582	38/38x320		
67954	9405010982	50/50x510	Actros	
83545	9738300096		Atego	

Κωδικός	OEM Nr.	Διαστάσεις	Όχημα	
68341	0015014682	60/60x100	Travego	
56200	3635060135 3635060235	18/23x420 Καλοριφέρ	Mercedes	
56202	0179979982 6559970582	14/14x450	Mercedes	
69449	0015013782 0015012482	60/65x120	Mercedes	
69425	9405011582	60/65x330	Axor	
55023	0015012282	60/60x260	Tourismo Travego Setra	
55025	81963050134	59/60x215	Man	

Κωδικός	OEM Nr.	Διαστάσεις	Όχημα	
56328	81963050135 81963010399	60/60x185 Intarter	Tga Tgx F 2000	
69441	0249979082	67/67x260	Tourismo Travego	
69443	6285014082	27/27x160	Citaro Conecto	
69392	9405061835	17/21	Axor	
69426	9405011282	27/27x220	Axor	
69428	9405011782	11/11x495	Axor	
69491	9585012582	21/29	Atego	

Κωδικός	OEM Nr.	Διαστάσεις	Όχημα	
69444	9405063035	18/18x400	Axor	
69446	9405011882	28/28x400	Axor	
69448	0015012382	52/52x285	Axor	
69484	9405011482	59/59x300	A	
69445	6285014482	60/60x280	Conecto	
69492	0009872037	48/48x180	Citaro Conecto	

Κωδικός	OEM Nr.	Διαστάσεις	Όχημα	
85516	9735010082	50/50		
73391	9705011382 9705011782		Atego	
73392	9705012582 9705012682		Atego	
69489	9585011282 9735010282	19/25	Atego	

Κωδικός	OEM Nr.	Διαστάσεις	Όχημα	
69522	81963010896	18x170	Tga	
69540	81963050261 81963050300	18x380 Κολάρο καλοριφέρ	Tga	
69542	81963050354	- Κολάρο καλοριφέρ	Man	
69543	81963050360	18x460 Κολάρο καλοριφέρ	Tgx	
69545	81963050365	18x495 Κολάρο καλοριφέρ	Man	
76908	81963010678	60x600 Κολάρο καλοριφέρ	Man	

Κωδικός	OEM Nr.	Διαστάσεις	Όχημα	
69521	81963010895	18/18x460	Tga	
56325	81963010496 81963010659	53/55x430	Tga	
56326	81963050129	58/58/16x700	F 2000	
68017	81963010677	59/59x700	Tga	
69519	81963010889 81963010960	62/62x720	Tga	
72031	81963010680	58/58x530	Tga	
85017	81963050202	60/60x340	Tga	

Κωδικός	OEM Nr.	Διαστάσεις	Όχημα	
69536	81963050262 81963050371	17,5 Εσωτ. Κολάρο καλοριφέρ	Tga	
69537	81963050263 81963050272	Κολάρο καλοριφέρ	Tga	
69531	81963050200	17,5 εσωτ. Κολάρο καλοριφέρ	Tga	
56226	51963010056 4031340182	20/28x145 Κολάρο κομπρεσέρ	Tga Mercedes	

Κωδικός	OEM Nr.	Διαστάσεις	Όχημα	
56681	1375874	32/32x285	Σειρά 4 P.G.R.T	
56696	1446229	55/65x574	P.G.R.T	
56743	485926		Λεωφορείο	
56762	1733735		P.G.R.T	
56769	1422499	55x390	P.G.R.T 164	
56771	1511620 1422498	57x215	P.G.R.T 164	
56875	1399815		P.G.R.T 164	

Κωδικός	OEM Nr.	Διαστάσεις	Όχημα	
56700	481885	55/55	Σειρά 4	

Κωδικός	OEM Nr.	Διαστάσεις	Όχημα	
75934	1872753	Κολάρο κομπρεσέρ	Scania Σειρά 4	
56396	3154396	20/20x500	FH 12,16 FM 7,10,12	
56406	3154395 20542204	20/20x300	FH 12,16 FM 7,10,12	
56407	20776059 20542206	26/30x350	FH 12	
56417	20542202 3979986	58/61x290	FH 12 FM 12	
56421	20542199 1665940	58/63x530	FH 12 FM 12	
69596	1440636	60x530	XF	

Κωδικός	OEM Nr.	Διαστάσεις	Όχημα	
83528	1786291 1626860	10/10 Κολάρο intercooler	Daf	
83529	1786292 1628696	10/10 Κολάρο intercooler	Daf	
53413	1293805 1353922	59/59x430 Κολάρο νερού	XF	

Κωδικός	OEM Nr.	Διαστάσεις	Όχημα	
BG 50018	9015003100	680x400	Sprinter	
BG 50019	9015003500	680x400	Sprinter	
58482	0032050306	Φτερωτή 460 mm	Sprinter	
58483	0032051306	Φτερωτή 460 mm	Sprinter	

Κωδικός	OEM Nr.	Διαστάσεις	Όχημα	
74277	9015050655	Χοάνη	Sprinter	
74278	9015051655	Χοάνη	Sprinter	
80175	9065050455	Χοάνη		
80176	9065050855	Χοάνη		

Κωδικός	OEM Nr.	Διαστάσεις	Όχημα	
56329	51963300187 51963300346	22/22x65 Intarder Retarder		
55050	0029975152	25/25x470	Travego Setra	
54998		26/26x60		
54942	81963200159	50/50x160	Man	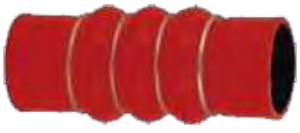
54994		50/50x70	Man	
54995	51963010108	50/50x110	Man	
55017	--	50/60x130		

Κωδικός	OEM Nr.	Διαστάσεις	Όχημα	
55020	0029872443	50/60x130	Mercedes	
54950	81963200168	50/65x190	Man	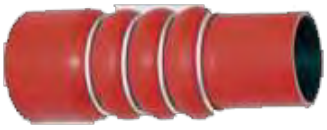
55018	0009872443	50/60X130	Travego Citaro Tourino Setra	
55001	51963300359	50/50x80	Man	
54996	-	57/57x100		
54990	-	60/60x100		
81068	1676184 1633705 1439581	49/58	Daf	

Κωδικός	OEM Nr.	Διαστάσεις	Όχημα	
55021		60/70x90		
54997	8196320170	65/65x110	Man	
54944	81963200115 81963200148	65/65x180	Man	
57619	81963010602	70/70x100	Man	
55003	-	70/70x150		
68015	51963300104 81963010305	75/75x70	Man	
57614	3015010682 9415011282	50/55x120	Man	

Κωδικός	OEM Nr.	Διαστάσεις	Όχημα	
54999	51963300190	75/75x120	Man	
54935	3715017982	79/84x320	711,811,814 817,917,1117	
54936	--	79/84x320	711,811,814 817,917,1117	
54954	8149800 165556	80x390	FH 12,16	
57615	0010948582 0010941682	80/85x215	1420 1620 Unimog	
54927	0005010082	83/83x200	1938,1944 Axor Atego Actros	
54928	0249970382	85/85x200	O 350 Tourismo O 530 Citaro O 580 Travego Setra	

Κωδικός	OEM Nr.	Διαστάσεις	Όχημα	
54925	0005016182	85/85x200	Atego Econic Tourino	
55459	1676199 Στο μετ αλ.	80/80x95	Volvo	
54991	81963010594	90/90x120	Man	
54958	1470040 488368	90/90x140	Scania	
54957	390581	90x140	Scania 143	
54941	-	90x150		
84613	21021925 20451178	50/55x330	Volvo	

Κωδικός	OEM Nr.	Διαστάσεις	Όχημα	
54940	-	90/90x200		
54946	81963010590	90/90x200	Man	
54949	81963010900	90/90x290	Man	
55000	81963010624	100/100x80	Man	
54978	0020946982	100/100x100	Mercedes	
54992	81963010600	100/100x130	Man	

Κωδικός	OEM Nr.	Διαστάσεις	Όχημα	
54922	0249970782	100/100x150	Tourismo Citaro Travego	
54993	81963200132	100/100x180	Man	
54960	1522011 1358202	100x182	P.G.R.T.	
54923	0249970382	100/100x190	Tourismo Citaro Travego Setra	
54943	81963010648	100/100x190	Man	
54937	-	100/100x200	Man	
54934	3715018082	100/100x250	814	

Κωδικός	OEM Nr.	Διαστάσεις	Όχημα	
54926	0020946382 0010947982 0020945482	100/100x205	O 304,340 O 403,405 O 407,408	
54945	81963010587	100/100x240	Man LION'S COACH	
54932	0020945982 0010947882 0020945282	100/100x250	1838,1850	
55019	0009970653	100/115x130	Setra Travego Tourismo	
55049	0029978752	100/115x1400	Travego Setra	
54986	0029970852	115/115x100	Mercedes	

Κωδικός	OEM Nr.	Διαστάσεις	Όχημα	
54921	0029975452	115/115x160	Travego Setra	
54930	0020940882 0020945582 0020946682	115/115x210	Actros	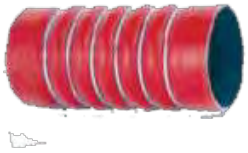
55048	0029974252	115/115x870	Travego Setra	
54938	81964200506	120/120x130	Man	
54974	0029976352	150/150x100	Mercedes	

Κωδικός	OEM Nr.	Διαστάσεις	Όχημα	
66418	9705000449 9705000349		Atego 2	
66420 07.090.1880.360	6745000049		673 709,809 674 814,914 676 817,917	
66419	6295000849 S 6295000049 S		O 404 , 405 Tourismo	
07.090.1880.380	0005002149	552x455x220	SK	
75779	0005002249	552x455x220	SK	
66398	0005003049 0005003449 0005003849		Actros	
72166	0005003149		Actros	

Κωδικός	OEM Nr.	Διαστάσεις	Όχημα	
66396	81061026112 81061026205		Man Σειρά 3,4	
66401	81061026098 81061026201		Man Σειρά 2	
75771	81061026109 81061026204		Man	
71547	81061026118		Man	
83426	81061026228		Man	

Κωδικός	OEM Nr.	Διαστάσεις	Όχημα	
66430 07.090.4101.000	1676400 1676576		FH 12,16	
66399	1674918		Κινέζος	
71566	1080442		Volvo	
66416	20783901		F 12	

Κωδικός	OEM Nr.	Διαστάσεις	Όχημα	
66402	0393391 1295910 1607794		XF 95,105	
66407	1660859		CF 75,85	
66397	1492421 1894478 1511775		Scania σειρά 4	
76053	98426670		Iveco EuroCargo	
71616	42041319 42055678		Iveco Turbostar	

Κωδικός	Περιγραφή	Διαστάσεις
08.030.7105.000	Μπαράκι ντίζας	Δεξί 5 mm
08.030.7111.000	Μπαράκι ντίζας	Αριστ. 5 mm
08.030.7106.000	Μπαράκι ντίζας	Δεξί 6 mm
08.030.7112.000	Μπαράκι ντίζας	Αριστ. 6 mm
08.030.7107.000	Μπαράκι ντίζας	Δεξί 8 mm
08.030.7113.000	Μπαράκι ντίζας	Αριστ. 8 mm
08.030.7108.000	Μπαράκι ντίζας	Δεξί 10 mm
08.030.7114.000	Μπαράκι ντίζας	Αριστ.10 mm
08.030.7109.000	Μπαράκι ντίζας	Δεξί 12 mm
08.030.7110.000	Μπαράκι ντίζας	Δεξί 14 mm

08.030.7106.150	Μπαράκι ντίζας	Δεξί 6 mm Μακρύ
08.030.7107.150	Μπαράκι ντίζας	Δεξί 8 mm Μακρύ
08.030.7108.150	Μπαράκι ντίζας	Δεξί 10 mm Μακρύ

08.030.0907.180	Μπαράκι ντίζας	Δεξί 8x1

Κωδικός	Περιγραφή	Διαστάσεις
51516	Βίδα σασί	12x1.5X35 SW 17
51517	Βίδα σασί	14x1.5x30 SW 19
51518	Βίδα σασί	14x1.5x35 SW 19
51519	Βίδα σασί	14x1,5X45 SW 19
51520	Βίδα σασί	14x1.5x55 SW 19
51521	Βίδα σασί	14x1.5x60 SW 19
51527	Βίδα σασί	14x1.5x70 SW 19
51522	Βίδα σασί	16x1.5x40 SW 22
51523	Βίδα σασί	16x1.5x50 SW 22
51524	Βίδα σασί	16x1.5x60 SW 22
51528	Βίδα σασί	16x1.5x85 SW 22
68251	Βίδα σασί	18x1.5x90

65569 **04.080.0239.036**	Παξιμάδι σασί	12x1.5 SW 17
51533	Παξιμάδι σασί	14x1.5 SW 19
51532	Παξιμάδι σασί	16x1.5 SW 22

Κωδικός	Περιγραφή	Volt	
82 AH 2400	Απλός	24 volt	
82 DH 1200	Διφωνία	12 volt	
82 MH 0100	Απλός	12/24 volt	
80 EE 2400	16 φωνές	24 volt	

Κωδικός	OEM Nr.	Περιγραφή	Όχημα	
76154	0014316415 0014317815 0014318115	Ξηραντήρας	Actros	
76990	81521026097 81521026101	Ξηραντήρας 12.5 bar	Tga	
76986	0014316515 0014317915	Ξηραντήρας	Actros	
75041	1505967 980829 81521026023 110273400	Ξηραντήρας	Daf Iveco Man Neoplan Setra	
02.180.7612.730	0034319706	Διανομέας ξηραντήρα	Axor	

Κωδικός	OEM Nr.	Περιγραφή	Όχημα	
76320	0040940204	Φίλτρο αέρος	Actros	
76129	0180946302S	Φιλτροκούτι αερός	Actros	
76317	0030949504 0030949604	Φίλτρο αέρος	Atego	
84363	9735280606 9585200653	Φιλτροκούτι αερός	Atego	
76322	0010944704	Φίλτρο αέρος	M/S 814 Daf Iveco Man Neoplan Renault	
76850		Φίλτρο ξηραντήρα		

Κωδικός	OEM Nr.	Περιγραφή	Όχημα	
		90 mm ΚΟΜΠΡΕΣΕΡ ΥΔΡΟΨΥΚΤΟ		
7000902500	4271300008 4021300308 4021300608	90 mm Υδρόψυκτο	Mercedes	
111250	4071300319	3 Παροχές Καπάκι κομπλέ	Mercedes	
111210	4071300319 4071300519	3 Παροχές νέου τύπου	Mercedes	
1100120650	4421300720	Πλάκα	Mercedes	
1100120600 **1100120100**	4421300020	Σετ λαμάκια	Mercedes	

Κωδικός	OEM Nr.	Περιγραφή	Όχημα	
		90 mm ΚΟΜΠΡΕΣΕΡ ΑΕΡΟΨΥΚΤΟ		
7000903500	4421300008 4031300008 4031310002	90 mm Αερόψυκτο	Mercedes	
111350	0001302419 0001302519	Καπάκι κομπλέ	Mercedes	
111310	0001302619 0001302519 0001302419	2 Παροχές	Mercedes	
1100130650	4021300120 4021300320	Παλαιού τύπου πλάκα	Mercedes	
1100130100	4021300220 4021300020 4025865013	Σετ φλάντζες με λαμάκια	Mercedes	

Κωδικός	OEM Nr.	Περιγραφή	Όχημα	
		100 mm ΚΟΜΠΡΕΣΕΡ ΑΕΡΟΨΥΚΤΟ		
7000101500	4411300008	100 mm Αερόψυκτο	Mercedes	
110850	4421303419	Καπάκι κομπλέ 100 mm	Mercedes	
110810	4421303219	Καπάκι 100 mm	Mercedes	
1100080650	4411300020 4411300120 4411300220	Πλάκα 100 mm	Mercedes	
1100080600 **1100080100**	4411300120 4411300220	Σετ φλάντζες με λαμάκια 100 mm	Mercedes	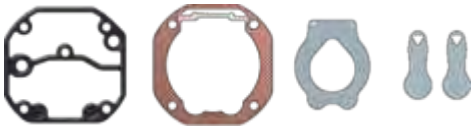

Κωδικός	OEM Nr.	Περιγραφή	Όχημα	
7000102500	5411300008	100 mm Ύψος 101 mm	Actros	
7000103500	5411310208	100 mm Ύψος 101 mm με πατούρα	Actros	
7000105500	5411300108	100 mm Ύψος 91 mm	Actros	
110550	5411302219 5411302719	Καπάκι κομπλέ	Actros	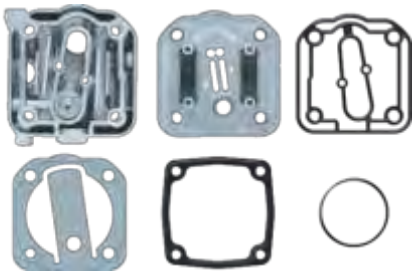
1100050100		Σετ φλάντζες	Actros	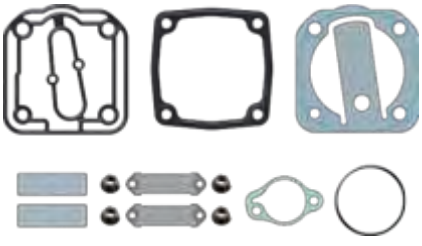
1100050750	5411300820 S	Πλάκα	Actros	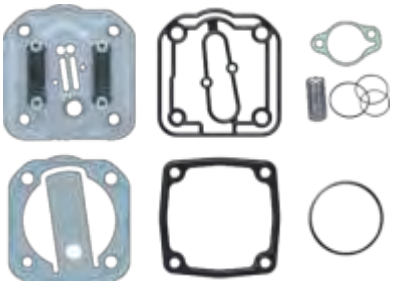

Κωδικός	OEM Nr.	Περιγραφή	Όχημα	
110710	5411310919 5411311219	Καπάκι	Actros	
110720	5411310619 5411301119	Καπάκι	Actros	
110750	5411310919 5411311219	Καπάκι κομπλέ οριζόντιο	Actros	
110760	5411310619 5411301119	Καπάκι κομπλέ κάθετο	Actros	
1100070650	5411300620	Πλάκα	Actros	
1100070600	5411300620	Σετ φλάντζες με λαμάκια	Actros	

Κωδικός	OEM Nr.	Περιγραφή	Όχημα	
113270	5411303519	Καπάκι κομπλέ	Actros	
1100320500	5411303519 S	Σετ φλάντζες με λαμάκια	Actros	
1100320760	5411303519 S	Πλάκα	Actros	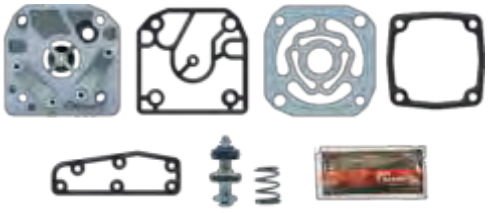

Κωδικός	OEM Nr.	Περιγραφή	Όχημα	
112820	3521300215 3521300315 3521300615	Καπάκι κομπλέ	352	
1100280100	3521300120	Σετ βαλβίδες	352	
7000941500	3521300104	94 mm	352	
1100280001	3521300215 3521300315 3521300615	Κομπλέ σετ	352	

Κωδικός	OEM Nr.	Περιγραφή	Όχημα
1100150001	0011315201 Wabco 4110345010 4110345310 4110345410	Κομπρεσέρ	366
1100170001 **1100170006**	0041319401 LK 1802 LK 1805 LK 1813 LK 1828	Κομπρεσέρ	366
111750	0001307320 LK 1802	Κεφαλή κομπλέ	366
1100170100	0001307320 LK 1802	Σετ φλάντζες με λαμάκια	366
111710	0001314519 LK 1802	Καπάκι	366
1100170650	0001307120 LK 1802	Πλάκα	366

Κωδικός	OEM Nr.	Περιγραφή	Όχημα	
7000883500	0001314202 LK 1802	88 mm	366	
7400880002	0001307120	Θρος πίσω	366	
7400880001	0001314519	Θρος εμπρός	366	

Κωδικός	OEM Nr.	Περιγραφή	Όχημα	
1100260001 KNORR LK 1532 LK 1550 LK 1527 LK 1511	0031316301 0041311901 0041315801	Κομπρεσέρ	814	
112650	0031316301 S	Καπάκι	OM 366	
1100260500	0031316301 S	Σετ φλάντζες με λαμάκια	OM 366	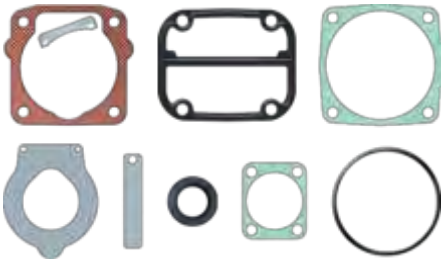
112610	0001312719	Καπάκι	OM 366	
1100260650	0001304920	Πλάκα	OM 366	

Κωδικός	OEM Nr.	Περιγραφή	Όχημα	
MERCEDES 4471302815				
110770	4421317119	Καπάκι κομπλέ	Ο 345	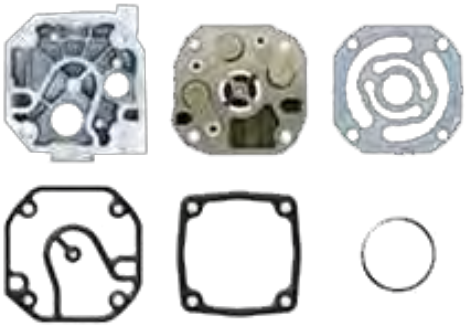
1100075500		Σετ φλάντζες με λαμάκια	Ο 345	

Κωδικός	OEM Nr.	Περιγραφή	Όχημα	
1100010003	9061303215 Wabco 4126360000 Wabco 4126360030	Κομπρεσέρ	Atego Axor 906	
110110	0001315519	Καπάκι κομπλέ Παροχή 14 mm	Atego Axor 906	
110150	0001315219	Καπάκι κομπλέ	Atego Axor 906	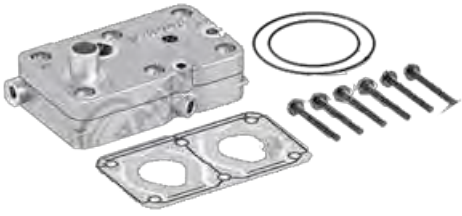
1100010100	0001315519 S	Σετ φλάντζες με λαμάκια	Atego Axor 906	
110111	0001315519 S	Καπάκι σκέτο	Atego Axor 906	
110112	0001315519 S	Πλάκα Παροχή 14 mm	Atego Axor 906	

Κωδικός	OEM Nr.	Περιγραφή	Όχημα	
110120	0011301615	Κεφαλή Παροχή 16 mm	OM 457	
110122	0011301615 S	Πλάκα Παροχή 16 mm	OM 457	

Κωδικός	OEM Nr.	Περιγραφή	Όχημα	
		WABCO		
1100020001	4571301215 4571301815 4571301915 4571302215 4571302515 4571302715	9115530020 9115531000 9115531010 9115531030 9115531040 9115531050	457	
110210	0011300815	Καπάκι κομπλέ	457	
1100020350	0011300815 S	Πλάκα ψύξης		
1100020100	0011300815 S	Σετ φλάντζες με λαμάκια		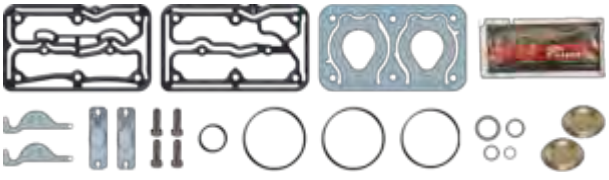
110211	0011300815 S	Καπάκι	457	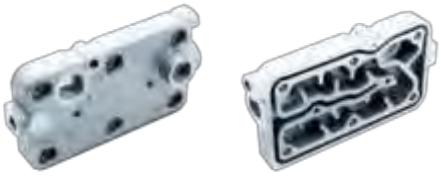
7000851500	0011300815 S		457	

Κωδικός	OEM Nr.	Περιγραφή	Όχημα	
		WABCO		
1100020001	4571304715	9115532030	Travego Tourismo Setra Citaro	
110250	0011302515	Καπάκι κομπλέ	457	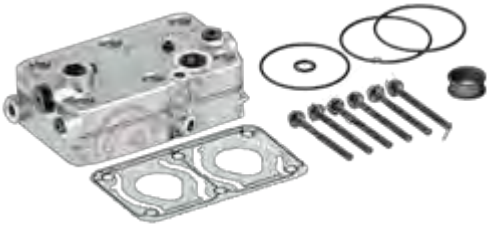
1100025101	0011302515	Σετ φλάντζες με λαμάκια		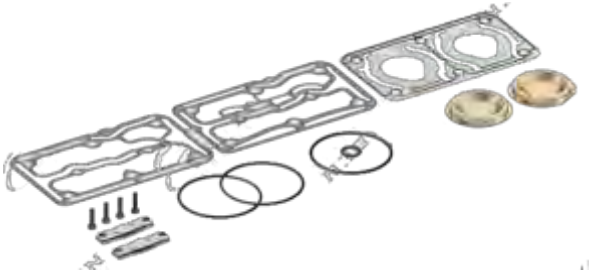

Κωδικός	OEM Nr.	Περιγραφή	Όχημα	
		KNORR		
1100420001	4711303715 0011308215 4711306015 9361301515	LK4972 LK4975 LK4973	OM 471 OM 473	
1100420001	4711303715 0011308215 4711306015 9361301515	Καπάκι κομπλέ	OM 471 OM 473	
1100420750	4711303715 0011308215 4711306015 9361301515	Σετ φλάντζες με λαμάκια	OM 471 OM 473	

Κωδικός	OEM Nr.	Περιγραφή	Όχημα	
113250	5411303619	Καπάκι κομπλέ	OM 501 OM 502	
113260	5411303719	Καπάκι κομπλέ	OM 501 OM 502	

Κωδικός	OEM Nr.	Περιγραφή	Όχημα	
		WABCO		
1100250001	4571303605 4571303705 4571304815 4571304915 4571305515	9125101000 9125101010 9125101030 9125101040 9125101050	457	
112510	9125109202 Wabco	Καπάκι κομπλέ	457	
1100250100		Σετ φλάντζες με λαμάκια		

Κωδικός	OEM Nr.	Περιγραφή	Όχημα
		WABCO	
	9061301315 9061301415 9061303015 9061302915 9061304315 9061304415	4123520010 4123520020 4123520250 4111535020	906 Evobus Citaro
112110	0001315119 0001315419	Καπάκι κομπλέ	906
1100210100	0001315119 S	Σετ φλάντζες με λαμάκια	
112111	0001315119 S	Καπάκι	906
112112	0001315119 S	Πλάκα	906

Κωδικός		OEM Nr.	Περιγραφή	Όχημα	
			WABCO		
1100290002		9061304615	9125100010	Atego	
112910	Wabco	9125109222	Καπάκι κομπλέ	Citaro OM 906 Euro 4	
1100290750		9061301615 9061301715 9061302115	Πλάκα κομπλέ με φλάντζες		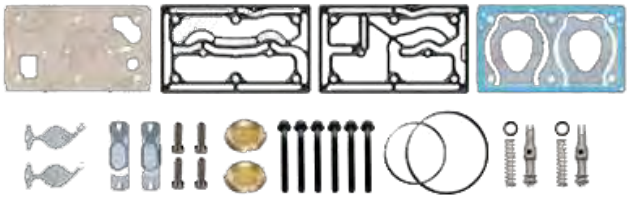
1100290100		9061301615 9061301715 9061302115	Σετ φλάντζες με λαμάκια		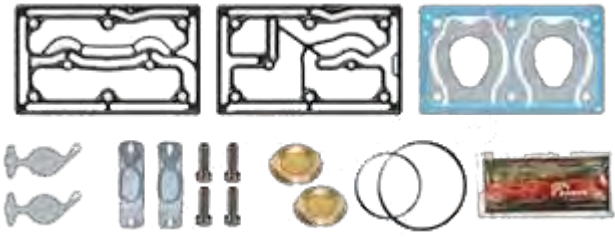

Κωδικός	OEM Nr.	Περιγραφή	Όχημα	
		WABCO		
1100295001	9061306415 9061306715	9125100030 9125100050	Atego 2 Axor	
112950	0021303515	Καπάκι κομπλέ	Atego 2 Axor	
1100295100	9061306415 9061306715	Σετ φλάντζες	Atego 2 Axor	

Κωδικός	OEM Nr.	Περιγραφή	Όχημα	
		WABCO		
1100350001			OM 501 Euro4-5 OM 502	
113550	5411303119	Καπάκι κομπλέ	OM 501 OM 502 Euro 4-5	
113560	5411303219	Καπάκι κομπλέ	OM 501 OM 502 Euro 4-5	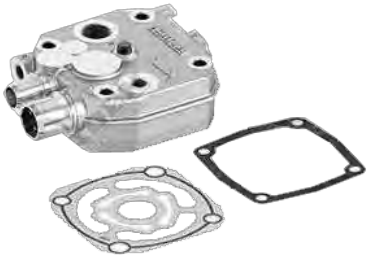
1100350500	5411303119 S 5411303219 S	Σετ φλάντζες με λαμάκια		

Κωδικός	OEM Nr.	Περιγραφή	Όχημα	
		WABCO		
	9061301615	4126360010	Citaro	
112210	0011315619	Καπάκι κομπλέ	Citaro	

Κωδικός	OEM Nr.	Περιγραφή	Όχημα	
		WABCO		
	9061306715 9061303315 9061304715 9061306715 9061303315	4115530030	Citaro Axor	
112250	0011303015	Καπάκι κομπλέ	Citaro Axor	
1100225760	0011303015	Σετ φλάντες με λαμάκια & ελατήρια	Citaro Axor	

Κωδικός	OEM Nr.	Περιγραφή	Όχημα	
		VOITH		
	4701302015	LP490	OM470 EURO6	
113850	0011309315	Καπάκι κομπλέ	OM 470 Euro 6	
1100380500	0011309315	Σετ φλάντζες με λαμάκια	OM 470 Euro 6	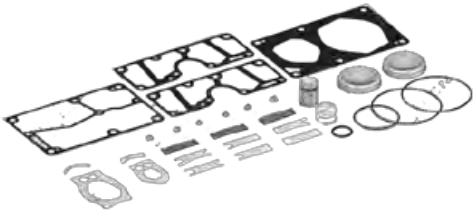
7000602500	0011309315	Εμβολοχιτώνιο 60 mm	OM 470 Euro 6	
7000924500	0011309315	Εμβολοχιτώνιο 92 mm	OM 470 Euro 6	

Κωδικός	OEM Nr.	Περιγραφή	Όχημα
	ΜΟΝΟ ΚΟΜΠΡΕΣΕΡ ΔΙΠΛΟΙ ΚΕΦΑΛΗ TRAVEGO		
1100035001	4571300815 4571301115 4571301615 4571301715 4571302115 4571302315	4123520060 4123520070 4123520100 4123520110 4123520130 4123520140	Travego
110310	0011301215 0011305219	Καπάκι κομπλέ	Travego
1100030100	0011301215 S 0011305219 S	Σετ φλάντζες με λαμάκια	Travego
1100030350	0011301215 S 0011305219 S	Πλάκα ψύξης	Travego
110311	0011301215 S 0011305219 S	Καπάκι	Travego
110312	0011301215 S 0011305219 S	Πλάκα	Travego
7000851510	0011301215 S 0011305219 S		Travego

Κωδικός	OEM Nr.	Περιγραφή	Όχημα	
	ΜΟΝΟ ΚΟΜΠΡΕΣΕΡ ATEGO			
1100045001	9061300715 9061301115 9061301215 9061302815 9061302915 9061304115 9061304215	4111510030 4111510080 4111540000 4111540030	Atego	
110450 110410	0001315119 0001315319	Καπάκι κομπλέ	Atego	
1100040100 Σετ για 110410 **1100045100** Σετ για 110450	0001315119 S 0001315319 S	Σετ φλάντζες με λαμάκια	Atego	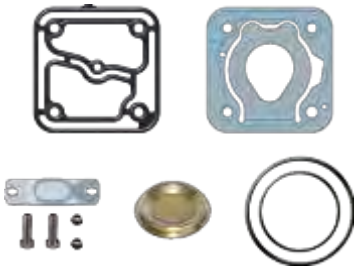
110411	0001315119 S 0001315319 S	Κεφαλή σκέτη	Atego	
110452 110412	0001315119 0001315319	Πλάκα	Atego	
110413	0001312932	Βάση στροφάλου	Atego	

Κωδικός	OEM Nr.	Περιγραφή	Όχημα	
7400850001	-	Θρος 39x35x22	Atego	
7600850002	9061320305	Γρανάζι	Atego	
7000851510	0011301215 S 0011305219 S	Εμβολοχιτώνιο	Atego	

Κωδικός	OEM Nr.	Περιγραφή	Όχημα	
		ΜΟΝΟ ΚΟΜΠΡΕΣΕΡ AXOR		
1100200001	9061300615	Wabco no. 4111510000 8845034370	Axor Atego	
112050	0001314919	Καπάκι	Axor	
1100205100	0001310809 S 0001310909 S	Σετ φλάντζες με λαμάκια	Axor	
112051	0001312221	Καπάκι	Axor	
112052	0001310809 0001310909	Πλάκα	Axor	

Κωδικός	OEM Nr.	Περιγραφή	Όχημα
MERCEDES	**6021300515** **6021300615** **6021300815** **0041314801**	**Wabco**	**4111400010** **4111400020** **4111400030**
112760		Καπάκι	Unimog
1100275100		Σετ φλάντζες με λαμάκια	Unimog

Κωδικός	OEM Nr.	Περιγραφή	Όχημα	
1100270001	0031315001	Wabco no. 4111416400	Unimog	
112780		Καπάκι	Unimog	
1100276100		Σετ φλάντζες με λαμάκια	Unimog	

Κωδικός	OEM Nr.	Περιγραφή	Όχημα	
VOITH LP 490				
113660	0011308815	Καπάκι κομπλέ	Voith	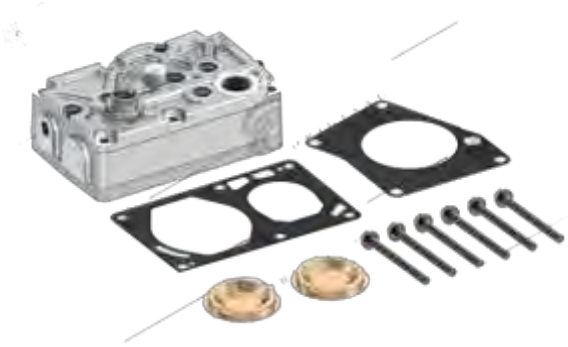
1100360500	LP490	Σετ φλάντζες με λαμάκια	Voith	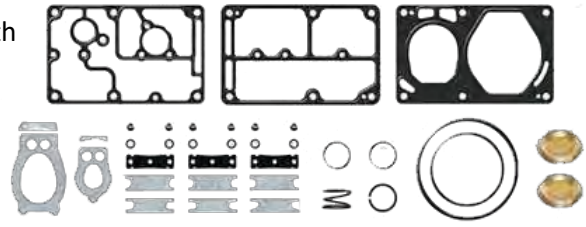
1100360100	LP490	Σετ φλάντζες με λαμάκια	Voith	

Κωδικός	OEM Nr.	Περιγ.Διαστ.	Όχημα	
0102010	51063045457	Σωλήνας κομπρεσέρ	Man	
0102011	51063045458	Σωλήνας κομπρεσέρ	Man	
0102012	5106345459	Σωλήνας κομπεσέρ	Man	
0102013	51981816016	Ρακόρ	Man	
0102014	51063045461	Σωλήνας κομπρεσέρ	Man	
0102015	51063045462	Σωλήνας κομπρεσέρ	Man	
0102016	51063045460	Σωλήνας κομπρεσέρ	Man	

Κωδικός	OEM Nr.	Περιγραφή	Όχημα
MAN	**51541017186**	**KNORR**	**LK 3509** **LK 3510**
121950	51541017186	Καπάκι	Man
1200190100	51541017186	Σετ φλάντζες με λαμάκια	Man
1200190750	51541017186	Καπάκι	Man

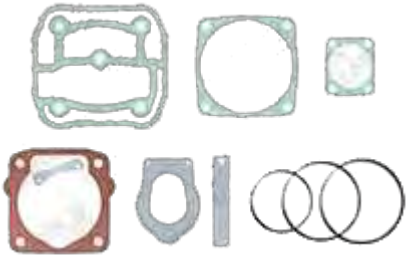

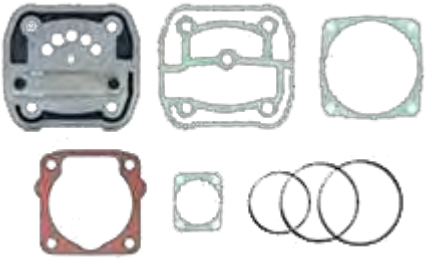

Κωδικός	OEM Nr.	Περιγραφή	Όχημα
MAN	**51541017150** **51541017195**	**KNORR**	**LK 3802** **LK 3805** **LK 3806**
121150	51541017150	Καπάκι κομπλέ	Man
1200100100	51541017150	Σετ φλάντζες με λαμάκια	Man

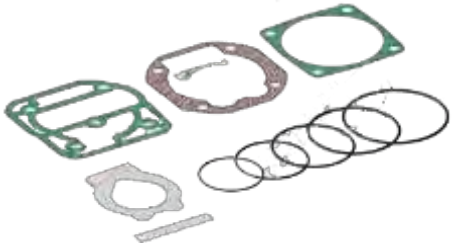

Κωδικός	OEM Nr.	Περιγραφή	Όχημα	
1200100001	**51541017201** **51541017205**	**KNORR LK 3927**		
121350	51541146054	Καπάκι κομπλέ	Σειρά 2	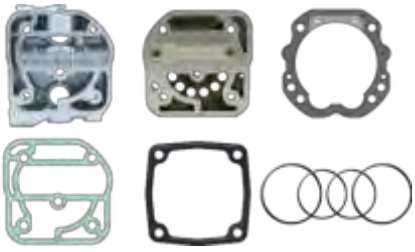
1200130750	51541246019	Πλάκα	Σειρά 2	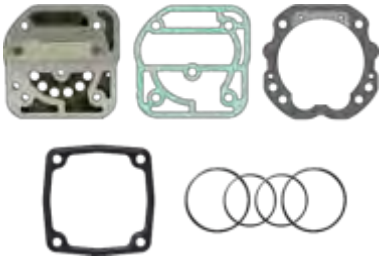
1200130100	51541146054 S	Σετ φλάντζες Στενό λαμάκι	Σειρά 2	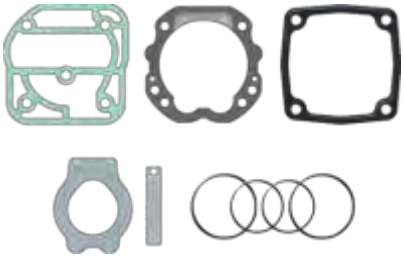
121010	ZB 4275	Καπάκι σκέτο	Σειρά 2	

Κωδικός	OEM Nr.	Περιγραφή	Όχημα	
1200019001	**51541007114** **51541007196**	**KNORR** **LK 4928**	**Man**	
120190	51541007114 51541007196	Καπάκι κομπλέ	Man	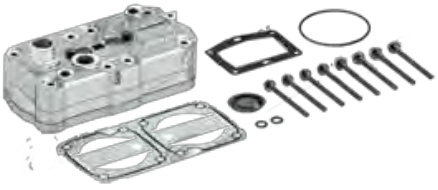
1200019100	51541007114 51541007196	Σετ φλάντζες με λαμάκια	Man	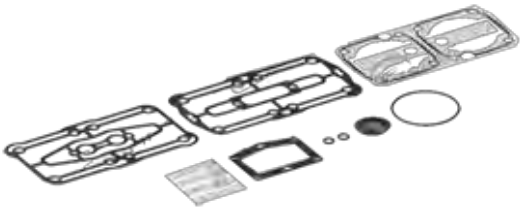

Κωδικός	OEM Nr.	Περιγραφή	Όχημα	
		KNORR		
1200210001	51541007231 51541007246	LP3997	Tga	
1200210002	51541007232 51541007247	LP8901	Tga	
122150	51541146051	Καπάκι κομπλέ	Tga	
1200210750	51541146051	Πλάκα φλάντζες με λαμάκια	Tga	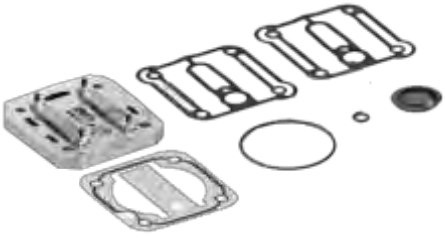
1200210110	51541146051	Σετ φλάντζες με λαμάκια	Tga	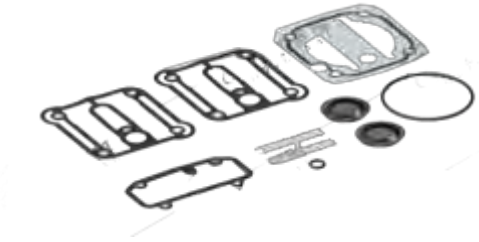

Κωδικός	OEM Nr.	Περιγραφή	Όχημα	
1200070001	**51540007135** **51540007079**	**KNORR**	**LK 3812** **LK 3927**	
120750	81541110026 4110336532	Καπάκι κομπλέ	Σειρά 2	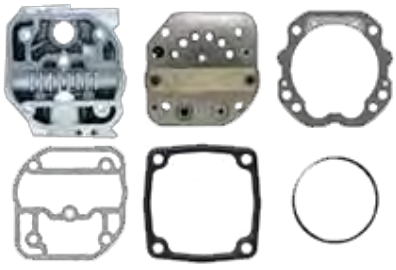
120710	81541110026 4110336532	Καπάκι σκέτο	Σειρά 2	
1200070750	51540007086 51540007021	Πλάκα	Σειρά 2	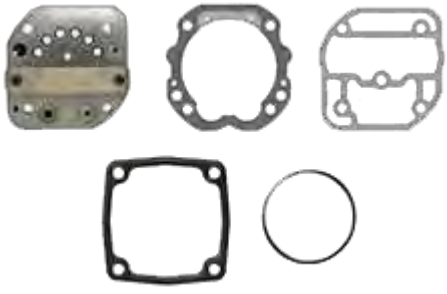
1200070100	51540007086 51540007121	Σετ φλάντζες με λαμάκια	Σειρά 2	

Κωδικός	OEM Nr.	Περιγραφή	Όχημα
MAN	**51541007117**	**KNORR**	**LK 8901** **K 015410**
120170	51541007117S	Καπάκι κομπλέ	Tgx
1200017750	51541007117S	Πλάκα	Tgx
1200017100	51541007117S	Σετ φλάντζες με λαμάκια	Tgx

Κωδικός	OEM Nr.	Περιγραφή	Όχημα

MAN	**51541017185**	**WABCO**	**4111450530**
	51541017184		**4111450570**
	51541017200		**4111455050**
	51541017208		**4111455070**

121650	51541017185S	Καπάκι κομπλέ	Tgx

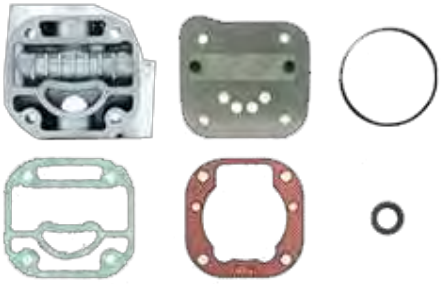

1200160750	51541017185S	Πλάκα	Tgx

1200160100	51541017185S	Σετ φλάντζες με λαμάκια	Tgx

Κωδικός	OEM Nr.	Περιγραφή	Όχημα

MAN	**51541007069**	**KNORR**	**LK 4908**	**LK 4909**
	51541017212		**LK 4910**	**LK 4911**
	51541017215		**LK 4912**	**LK 4913**
	51540006011		**LK 4932**	**LK 4939**
	51540006014			

120950	51541007069 51541017212	Καπάκι κομπλέ	Σειρά 2

1200090750	51541007069 51541017212	Πλάκα κομπλέ	Σειρά 2

1200090500	51541007069 51541007212	Σετ φλάντζες με λαμάκια	Σειρά 2

1200090500	51541196003	Εμβολοχιτώνιο 88 mm	Σειρά 2

Κωδικός	OEM Nr.	Περιγραφή	Όχημα

MAN TGA ΜΟΝΟ ΚΟΜΠΡΕΣΕΡ

MAN **51541007096** **KNORR** **LP3986 K005977**

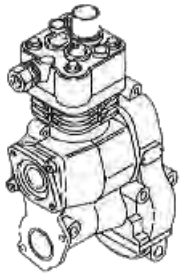

120110	51541146083 S	Καπάκι κομπλέ	Tga

1200010750	51541146083 S	Πλάκα	Tga

1200010100	51541146083 S	Σετ φλάντζες με λαμάκια	Tga

120111	51541146083 S	Καπάκι	Tga

120112	5154116083 S	Πλάκα	Tga

Κωδικός	OEM Nr.	Περιγραφή	Όχημα
		MAN TGA ΜΟΝΟ ΚΟΜΠΡΕΣΕΡ	
1200016001	**51541007121** **51541007204**	**KNORR LP 3997**	
120160	51541007121 S	Καπάκι κομπλέ	Tgx
1200017100	51541007117S	Σετ φλάντζες με λαμάκια	Tgx
120111	51541146083 S	Καπάκι	Tgx
120112	5154116083 S	Πλάκα	Tgx

Κωδικός	OEM Nr.	Περιγραφή	Όχημα

MAN TGA ΔΙΠΛΟ ΚΟΜΠΡΕΣΕΡ

MAN **51541007115** **KNORR** **LP4960 K015108**

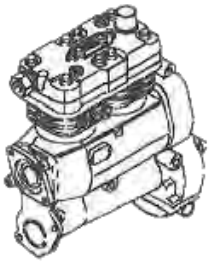

120150	51541007115 S	Καπάκι κομπλέ	Tga

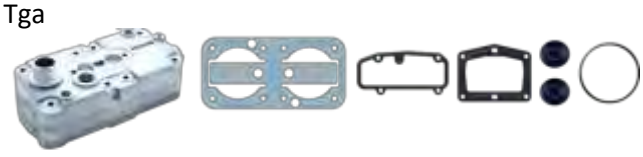

1200015750	51541007115 S	Πλάκα κομπλέ	Tga

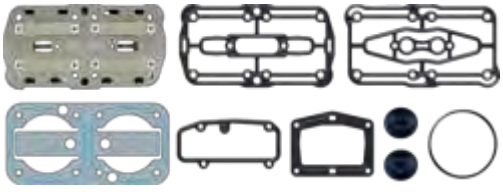

1200015100 1200018100	51541007115 S	Σετ φλάντζες με λαμάκια	Tga

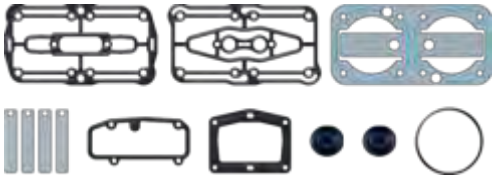

120151	51541007115 S	Καπάκι	Tga

Κωδικός	OEM Nr.	Περιγραφή	Όχημα

MAN TGA ΔΙΠΛΟ ΚΟΜΠΡΕΣΕΡ ΚΑΘΕ ΚΑΠΑΚΙ ΧΩΡΙΣΤΑ

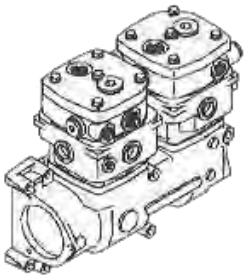

MAN **51541006011**
51541006015
51541006005
51541006023
51541007023

120210	51541146070 51541146073 51541146086	Καπάκι κομπλέ	Tga

1200020100	51541146070 S 51541146073 S 51541146086 S	Σετ φλάντζες με λαμάκια	Tga

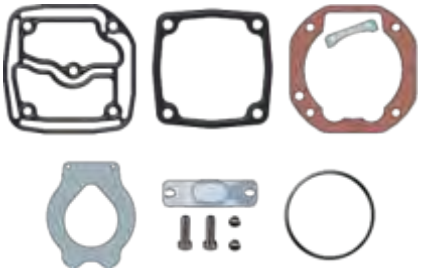

120211	51541146070 S 51541146073 S 51541146086 S	Καπάκι	Tga

120212	51541146070 S 51541146073 S 51541146086 S	Πλάκα	Tga

7000104500	51541007042 51541007033	Εμβολοχιτώνιο	Tga

Κωδικός	OEM Nr.	Περιγραφή	Όχημα	
	ΜΑΝ TGA ΔΙΠΛΟ ΚΟΜΠΡΕΣΕΡ ΚΑΘΕ ΚΑΠΑΚΙ ΧΩΡΙΣΤΑ ΜΕ 2 ΠΛΑΚΕΣ			
1200030001	**51541006007** **51541006008**			
120310	51541146081	Καπάκι	Tga	
1200030100	51541146081 S	Σετ φλάντζες με λαμάκια	Tga	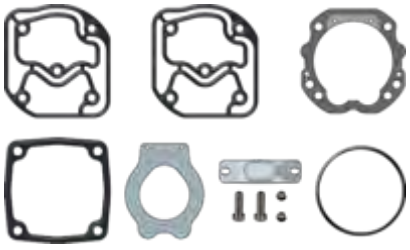
120311	51541146081 S	Καπάκι	Tga	
120312	51541146081 S	Πλάκα	Tga	
120313	51541146081 S	Πλάκα	Tga	

Κωδικός	OEM Nr.	Περιγραφή	Όχημα	
1200050001	51541017240	WABCO 4111510040	Tgl	
120530	51541006043	Καπάκι κομπλέ	Tgl	
1200058750	51541006043	Σετ φλάντζες με λαμάκια	Tgl	

Κωδικός	OEM Nr.	Περιγραφή	Όχημα

MAN TGL-TGM-LION ΜΟΝΟ ΚΟΜΠΡΕΣΕΡ ΔΙΠΛΟ ΚΑΠΑΚΙ

1200040001	**51541007005** **51541007070** **51541007071**	**WABCO**	**4123520030** **9121170000** **9121160000**

1200040002 **Με γρανάζι**	**51541007005** **51541007070** **51541007071**	**WABCO**	**4123520030** **9121170000** **9121160000**

120410	51541146082	Καπάκι κομπλέ	Tgl

1200040100	51541146082 S	Σετ φλάντζες με λαμάκια	Tgl

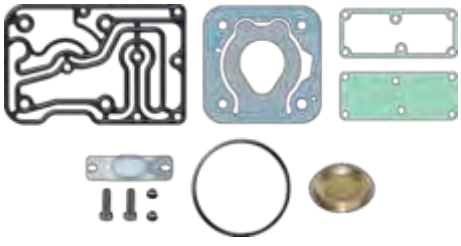

120411	51541146082 S	Καπάκι	Tgl

120412	51541146082 S	Πλάκα	Tgl

Κωδικός	OEM Nr.	Περιγραφή	Όχημα

ΜΙΚΡΟ MAN ΜΕ V ΚΟΜΠΡΕΣΕΡ ΔΙΠΛΟ

MAN **51541017261**
51541017254
51541017219
51541017239
51541019254

WABCO **9115140010**
9115140020

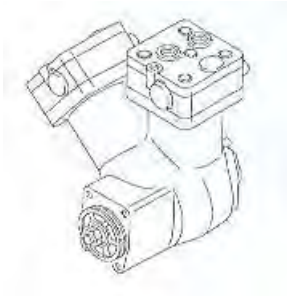

120510	81541146022	Καπάκι κομπλέ	Tgl

1200050100	81541146022 S	Σετ φλάντζες με λαμάκια	Tgl

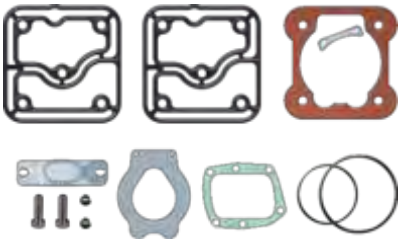

120511	81541146022 S	Καπάκι	Tgl

120512	81541146022 S	Πλάκα	Tgl

Κωδικός	OEM Nr.	Περιγραφή	Όχημα

DEUTZ	**04905533** **04905532**	**KNORR**	**LK4954** **LK4944**

200150	04905533 04905532	Καπάκι κομπλέ	Deutz

2000010100	04905533 04905532	Σετ φλάντζες με λαμάκια	Deutz

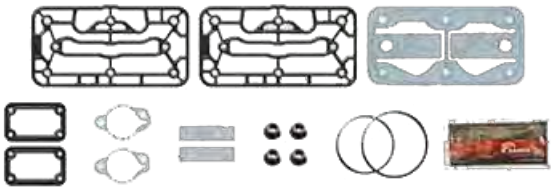

CUMMINS

250550	4929294 3286902	Καπάκι κομπλέ	Cummins

Κωδικός	OEM Nr.	Περιγραφή	Όχημα	
1600130002	1409281 1409441	KNORR LK3839	LF-45-55	
161350	1403939 S	Καπάκι κομπλέ	LF-45-55	
161360	1408090 S	Καπάκι κομπλέ	LF-45-55	
1600130750	1403939 S	Πλάκα	LF-45-55	
1600130500	1439981	Σετ φλάντζες με λαμάκια	LF-45-55	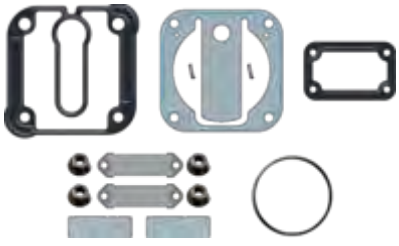
7000801500	1439981	Εμβολοχιτώνιο	LF-45-55	

Κωδικός	OEM Nr.	Περιγραφή	Όχημα
1600010001	**1310523** **1451651**	**WABCO**	**9115045000** **9115045010** **9115045030**
160110	1331137 S	Καπάκι κομπλέ CF 75/85	95 XF
1600010100	1331137 S	Σετ φλάντζες με λαμάκια	95 XF CF 75/85
160111	1331137 S	Καπάκι	95 XF CF 75/85
160112	1331137 S	Πλάκα	95 XF CF 75/85
160113	1331137 S	Πλάκα	95 XF CF 75/85

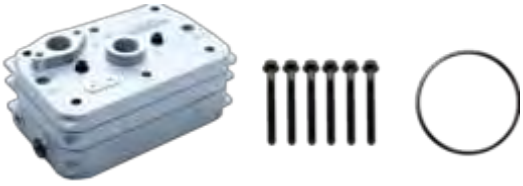

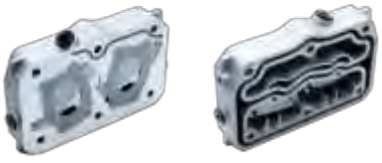

Κωδικός	OEM Nr.	Περιγραφή	Όχημα	
7000751500	1331137	Εμβολοχιτώνιο CF 75/85	95 XF	
7400750003	1315390	Δαχτυλίδι	95 XF CF 75/85	

Κωδικός	OEM Nr.	Περιγραφή	Όχημα	
1600060001	**1736785**	**WABCO 9115045060**		
160610	1743267	Καπάκι κομπλέ	XF 95 CF 85	
1600060100	1743718 1743719 1331138	Σετ φλάντζες με λαμάκια	XF 95 CF 85	

Κωδικός	OEM Nr.	Περιγραφή	Όχημα	
1600060002	1628444 1604420	**WABCO**	9115045040 9115045050	
160650	1628444 1604420	Καπάκι κομπλέ	XF 95	
1600060100	1743718 1743719 1331138	Σετ φλάντζες με λαμάκια	XF 95	

Κωδικός	OEM Nr.	Περιγραφή	Όχημα

DAF	**1282723** **1241874** **1321470** **1321708** **1396290**	**KNORR**	**LP4823** **LP4830** **II18599** **SEB01782** **II34841** **II15697**

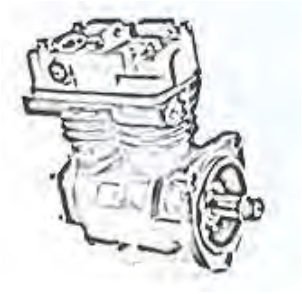

160250	1282723 1241874	Καπάκι κομπλέ	CF 75 CF 85

1600020750	1282723 1241874	Καπάκι κομπλέ	CF 75 CF 85

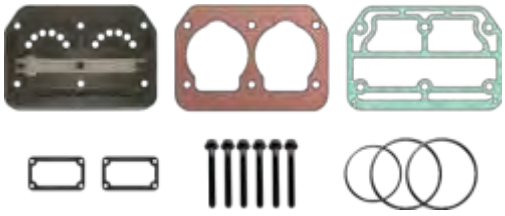

1600020500	1282723 1241874	Σετ φλάντζες με λαμάκια	CF 75 CF 85

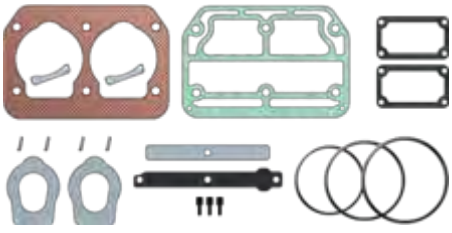

Κωδικός	OEM Nr.	Περιγραφή	Όχημα
DAF	**1243571** **1274407** **1298052** **1271789** **1265249** **1212618** **1279029**	**WABCO**	**9115040560** **9115040590** **9115040600**
160410	1253530	Καπάκι κομπλέ	F-95 400
160411	1253530 S	Καπάκι	F-95 400
160412	1253530 S	Πλάκα	F-95 400
1600040750	1253530 S	Σετ φλάντζες με λαμάκια	F-95 400

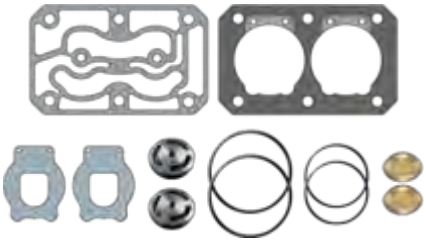

Κωδικός	OEM Nr.	Περιγραφή	Όχημα
DAF	**1795776** **1736790**	**WABCO**	**9125181000** **9125181020** **9125181030**
160810	1732080	Καπάκι κομπλέ	CF-75
1600080100	1732080 S	Σετ φλάντζες με λαμάκια	CF-75

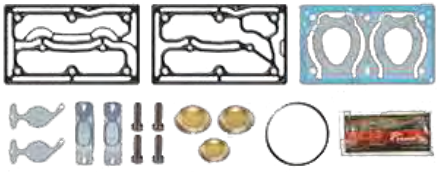

Κωδικός	OEM Nr.	Περιγραφή	Όχημα	
1600030100		Σετ φλάντζες με λαμάκια	F-95 380	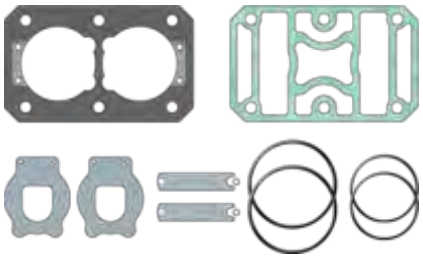
1600050500		Σετ φλάντζες με λαμάκια	2800 3300	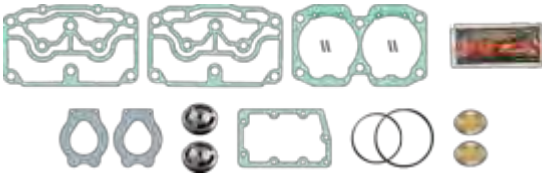

Κωδικός	OEM Nr.	Περιγραφή	Όχημα
DAF	**1622355** **1674920** **1681561** **1687079** **1696197**	**WABCO**	**8840166480** **9125180000** **9125180010** **9125180020** **9125180030** **9125180040**

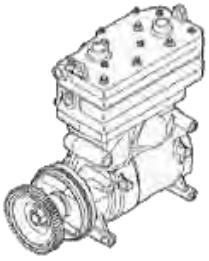

161210	1679247	Καπάκι κομπλέ	XF 105

1600120100	1679247 S	Σετ φλάντζες με λαμάκια	XF 105

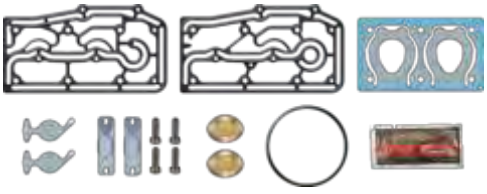

161211	1679247 S	Καπάκι	XF 105

161212	1679247 S	Πλάκα	XF 105

Κωδικός	OEM Nr.	Περιγ.Διαστ.	Όχημα	
0103046	20497759	Σωλήνας κομπρεσέρ	Volvo	
0103047	20747954	Σωλήνας κομπρεσέρ	Volvo	
0103048	20714187	Σωλήνας κομπρεσέρ	Volvo	
0103025	983470	Σωλήνας κομπρεσέρ	FH 12 Κινέζος	
0103026	977961	Σωλήνας κομπρεσέρ	Volvo	

Κωδικός	OEM Nr.	Περιγραφή	Όχημα
VOLVO	**5003336** **1613632**	**KNORR**	**LK 4813**
131160	5003336 S 1613632 S	Καπάκι κόμπλε	FL 6,7,10 B6,7R,10
1300110650	5003336 S 1613632 S	Πλάκα κόμπλε	FL 6,7,10 B6,7R,10
1300110100	5003336 S 1613632 S	Σετ φλάντζες με λαμάκια	FL 6,7,10 B6,7R,10

Κωδικός	OEM Nr.	Περιγραφή	Όχημα
1300130001	**1080437** **8112780** **1190395** **1590264** **1612335**	**KNORR**	**KZ 996/2RM** **KZ 1228/1** **KZ 396** **KZ 433** **KZ 456** **KZ 625** **KZ 641**

131350	1080437 S 81127080 S	Καπάκι κόμπλε FL 7,10,12 F 10,12,16	

1300130500	1080437 S 81127080 S	Πλάκα κόμπλε	

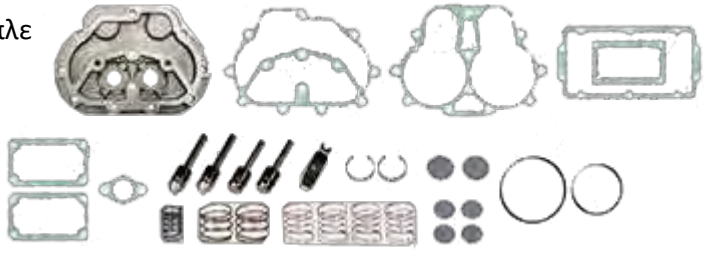

1300130100	3090471 272665 270698	Σετ φλάντζες με λαμάκια	

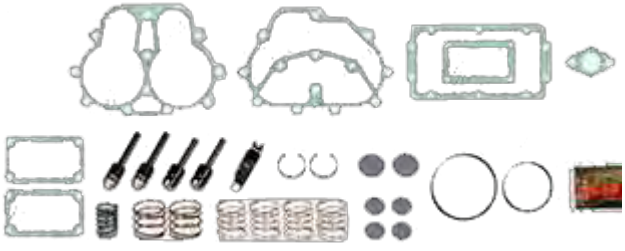

Κωδικός	OEM Nr.	Περιγραφή	Όχημα
VOLVO	**3181182** **85000344** **8113829**	**KNORR**	**LK 3841**
130360	3181182 S	Καπάκι κομπλέ	FL-6
1300035750	3181182 S	Σετ φλάντζες με λαμάκια	FL-6
1300035760	3181182 S	Πλάκα	FL-6

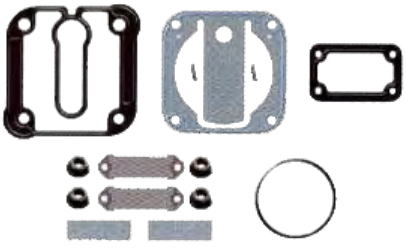

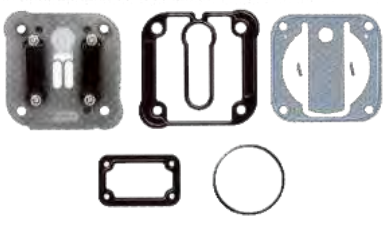

Κωδικός	OEM Nr.	Περιγραφή	Όχημα
1300190002	**2084600**	**WABCO 9125120080**	
132010	20774299	Κεφαλή κομπλέ	FH-16
1300200100	20774299 S	Σετ φλάντζες με λαμάκια	FH-16
132011	20774299 S	Καπάκι	FH-16
132012	20774299 S	Πλάκα	FH-16

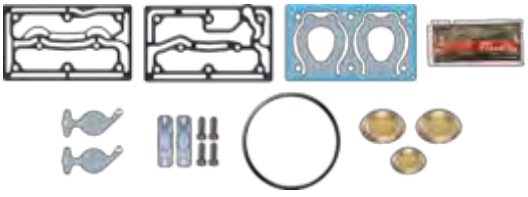

Κωδικός	OEM Nr.	Περιγραφή	Όχημα
1300100001	**5003460** **1626060** **3037344** **8112426**	**WABCO 9115051500** **9115051510**	
131010	3094622	Κεφαλή κομπλέ	F 12
1300100500	5003460 S	Σετ φλάντζες με λαμάκια	F 12
131011	5003460 S	Καπάκι	F 12
131012	5003460 S	Πλάκα	F 12

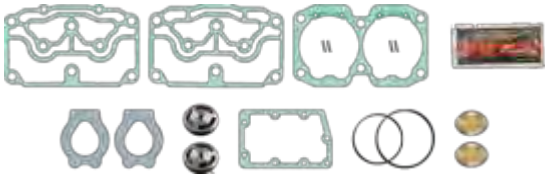

Κωδικός	OEM Nr.	Περιγραφή	Όχημα	
1300250001	22040497	WABCO 4127040270		
132510	22203109	Κεφαλή κομπλέ		
1300250100	5	Σετ φλάντζες με λαμάκια	F 12	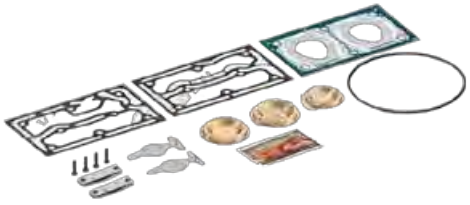

Κωδικός	OEM Nr.	Περιγραφή	Όχημα
1300110001	**1599999** **5003217**	**KNORR LP 4812**	
131150	1599999 S	Κεφαλή κομπλέ	F 16 B 10 B 12
1300110500	1599999 S	Σετ φλάντζες με λαμάκια	F 16 B 10 B 12
1300120100	272813	Σετ φλάντζες με λαμάκια	

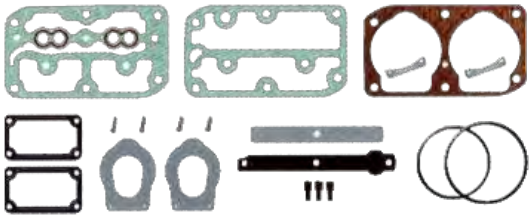

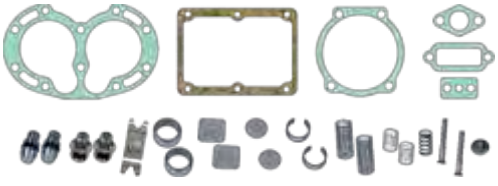

Κωδικός	OEM Nr.	Περιγραφή	Όχημα
		VOLVO FH-12 WABCO ΔΙΠΛΟ	
1300010001	**20701801** **20569224** **20547525** **20382347**	**WABCO 4127040080**	
130110	20701801 S 20547525 S	Κεφαλή κομπλέ	FH-12
1300010100	20701801 S 20547525 S	Σετ φλάντζες με λαμάκια	FH-12
1300010101	20701801 S 20547525 S	Σετ φλάντζες με λαμάκια	FH-12
130111	20701801 S 20547525 S	Κεφαλή	FH-12
130112	20701801 S 20547525 S	Πλάκα	FH-12

Κωδικός	OEM Nr.	Περιγραφή	Όχημα

VOLVO FH-12 WABCO MONO

VOLVO **20382348** **20382346** **WABCO** **4123520050**

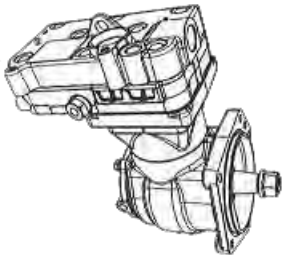

130210	85104246 S	Κεφαλή κομπλέ	FH-12

1300020100	85104246 S	Σετ φλάντζες με λαμάκια	FH-12

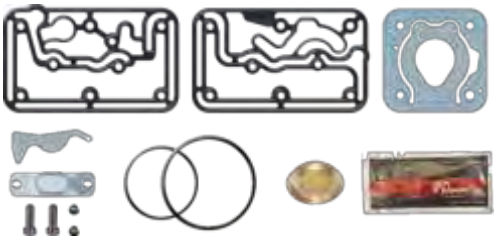

130211	85104246 S	Καπάκι	FH-12

130212	85104246 S	Πλάκα	FH-12

Κωδικός	OEM Nr.	Περιγραφή	Όχημα

VOLVO FH-12 WABCO ΔΙΠΛΟ

VOLVO **1628593** **KNORR** **LP4930**
8112584 **LP4974**
8113264
20429339

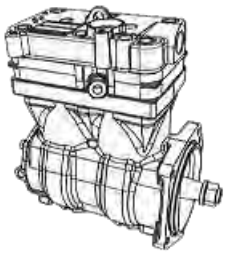

130550	1699820	Καπάκι κομπλέ	FH-12/16 B 10/12

130510	1699820	Καπάκι	FH-12/16 B 10/12

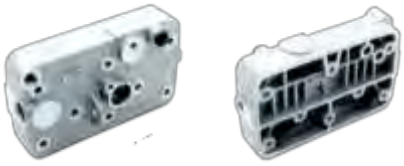

1300050650	3097146	Πλάκα	FH-12/16 B 10/12

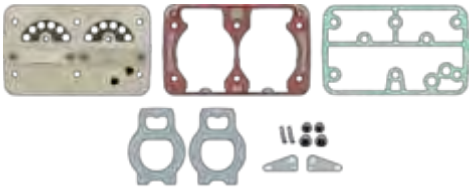

1300050500	1628593 S 8112584 S 8113264 S	Σετ φλάντζες με λαμάκια	FH-12/16 B 10/12

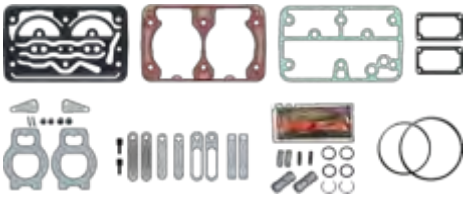

Κωδικός	OEM Nr.	Περιγραφή	Όχημα

VOLVO FH-12 WABCO ΔΙΠΛΟ

VOLVO	**3037346**	**KNORR**	**LP4934**
	3118286		**LP4949**
	8112543		**LP4967**
	8113592		**LP4968**
	8113405		
	8113023		
	8113053		

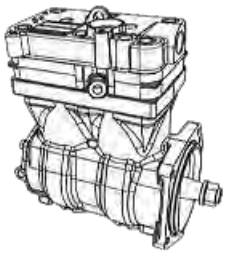

130520	3097144	Καπάκι	FH-12/16 B 10/12

1300050650	3097146	Πλάκα	FH-12/16 B 10/12

1300050500	1628593 S 8112584 S 8113264 S	Σετ φλάντζες με λαμάκια	FH-12/16 B 10/12

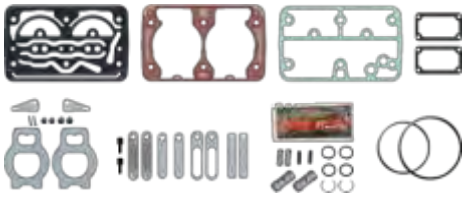

Κωδικός	OEM Nr.	Περιγραφή	Όχημα
VOLVO	**8150407** **8112427**	**KNORR**	**LP4825** **LP4829**

130650	8150407 S 8112427 S	Κεφαλή κομπλέ	F-12

1300060750	8150407 S 8112427 S	Πλάκα κομπλέ	F-12

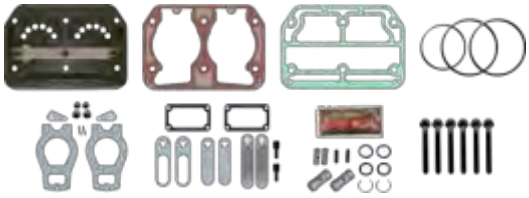

1300060500	8150407 S 8112427 S	Σετ φλάντζες με λαμάκια	F-12

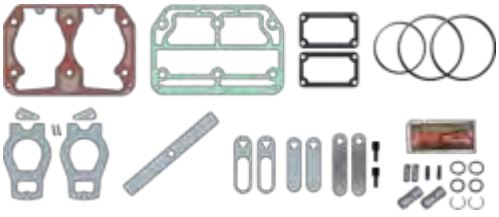

130610	3090378	Καπάκι	F-12

Κωδικός	OEM Nr.	Περιγραφή	Όχημα
1300090001	**8113633** **8113634** **8113815** **70305889** **70305890**	**KNORR**	**LK 4918 LP 4919** **LP 4921 LP 4922** **LP 4927 LP 4986** **LK 4989 LK 4990** **LK 3982 LK 4993** **LK 4996 LK 4997**

130920	3095839	Καπάκι	FH 12/16 FM 7/12

1300090650	3095845	Πλάκα	FH 12/16 FM 7/12

1300090500	8113405 S 3173001 S	Σετ φλάντζες με λαμάκια	FH 12/16 FM 7/12

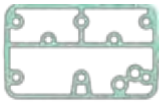

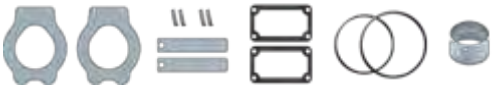

Κωδικός	OEM Nr.	Περιγραφή	Όχημα
1300090001	**8113405** **3173001** **850000066** **20429343** **8113633/3634** **8113815** **70305889/5890**	**KNORR**	**LK 4920 LP 4985** **LP 4988 LP 4991** **LP 4992 LP 4995** **LK 3930 LK 3965** **LK 3982**
130950	8113405 S 3173001 S	Καπάκι κόμπλε	FH 12/16 FM 7/12
1300090650	3095845	Πλάκα	FH 12/16 FM 7/12
1300090500	8113405 S 3173001 S	Σετ φλάντζες με λαμάκια	FH 12/16 FM 7/12
130910	3095847	Καπάκι	FH 12/16 FM 7/12

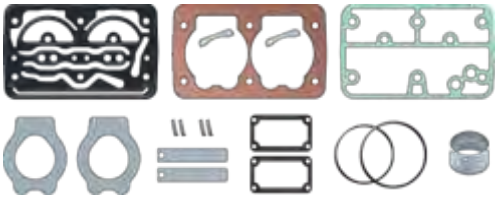

Κωδικός	OEM Nr.	Περιγραφή	Όχημα

VOLVO	**20429337** **3987601** **8113263** **8112583** **1628592**	**KNORR**	**LK 4930 LP 4965** **LK 3982**

130750	20429337 S 3987601 S	Καπάκι κόμπλε	FH 12 FL 12

1300070750	20429337 S 3987601 S	Πλάκα	FH 12 FL 12

1300070500	20429337 S 3987601 S	Σετ φλάντζες με λαμάκια	FH 12 FL 12

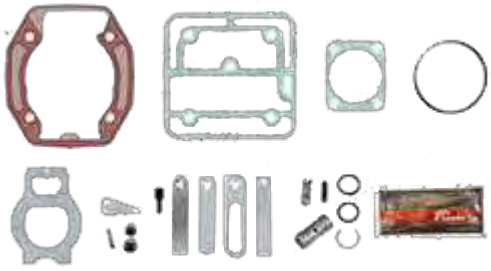

Κωδικός	OEM Nr.	Περιγραφή	Όχημα	
1300180001	**20842990** **20773343** **20569928** **85000614**	**WABCO**	**4127040140**	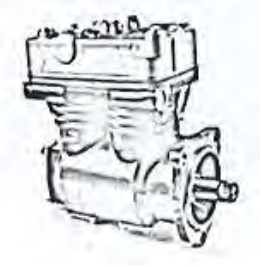
131810	20845004	Καπάκι	FH 13	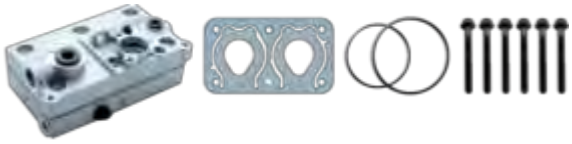
131811	20845004 S	Καπάκι	FH 13	
1300180100	20845004 S	Σετ φλάντζες με λαμάκια	FH 13	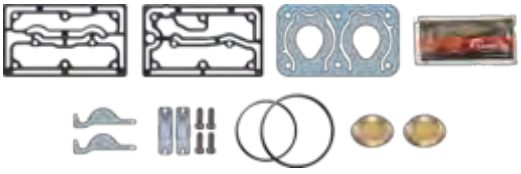
131812	20845004 S	Πλάκα	FH 13	

Κωδικός	OEM Nr.	Περιγραφή	Όχημα
1300185001 **1300185002**	**20866605** **20775224** **20574763** **85000491**	**WABCO**	**4127040130** **4127040160**

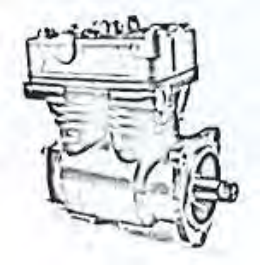

131850	20775236	Καπάκι	B 9 R B 9 L B 9 S

1300185100	20866605 S	Σετ φλάντζες με λαμάκια	B 9 R B 9 L B 9S

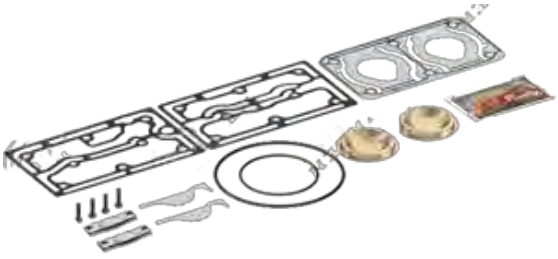

Κωδικός	OEM Nr.	Περιγραφή	Όχημα	
1300190002 636 cc	20846000	WABCO 9125120080	FH-13 FH-16	
1300190001 636 cc	20774294	WABCO 9125120040	FH-13 FH-16	
1300190005 704 cc	21172036 20845313	WABCO 4127040180 4127040187	FH-13 FH-16	
1300190005 636 cc	20569254 20774383	WABCO 9125120050	FH-13 FH-16	
131910	20889546	Καπάκι κομπλέ	FH-13 FH-16	
1300190100	20889546S	Σετ φλάντζες με λαμάκια	FH-13 FH-16	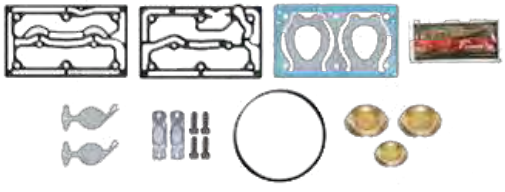

Κωδικός	OEM Nr.	Περιγραφή	Όχημα
1400010009	**1349094** **1513115** **1380456**	**KNORR**	**LP 4957** **LP 4963**
140150	1349094 S 1513115 S	Καπάκι κομπλέ	Σειρά 4
1400010750	1349094 S 1513115 S	Πλάκα κομπλέ	Σειρά 4
1400010500	1349094 S 1513115 S	Σετ φλάντζες με λαμάκια	Σειρά 4
140120	1376274	Καπάκι με τρύπα	Σειρά 4

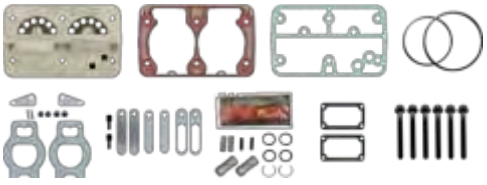

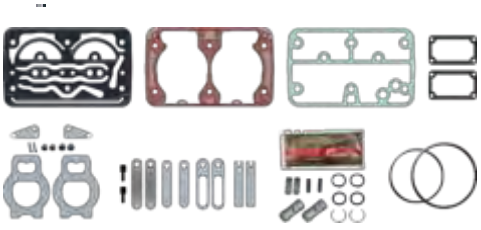

Κωδικός	OEM Nr.	Περιγραφή	Όχημα	
1400010001 Με κίνηση	1796663 1514064 1470304 1380457	LK4941 LP4965	Σειρά 4	
140160	1796663 S 1380455 S 1380457 S	Καπάκι κομπλέ	Σειρά 4	
1400010750	1349094 S 1513115 S	Πλάκα κομπλέ	Σειρά 4	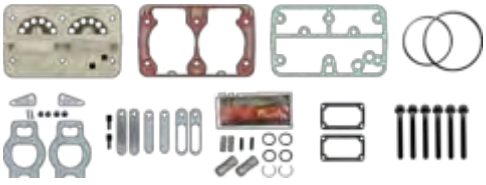
1400010500	1349094 S 1513115 S	Σετ φλάντζες με λαμάκια	Σειρά 4	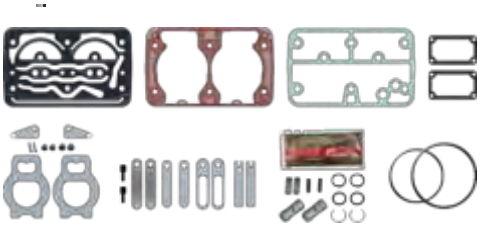
140110	1376274	Καπάκι χωρίς τρύπα	Σειρά 4	

Κωδικός	OEM Nr.	Περιγραφή	Όχημα	
1400030001	571183 1303226	LP4814	Σειρά 3	
140350	571183 S 1303226 S	Καπάκι κομπλέ	Σειρά 3,4 Λεωφορείο	
1400030500	571183 S 1303226 S	Σετ φλάντζες με λαμάκια	Σειρά 3,4 Λεωφορείο	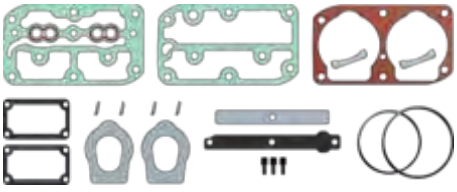

Κωδικός	OEM Nr.	Περιγραφή	Όχημα	
1400090002	1901246 2024410	LP4949	P.G.R.T EKN BUS	
1400090001	1880194	LP4951	P.G.R.T EKN BUS	
140950	1901246 S 2024410 S	Καπάκι κομπλέ	P.G.R.T EKN BUS	
1400090500	1901246 S 2024410 S	Σετ φλάντζες με λαμάκια	P.G.R.T EKN BUS	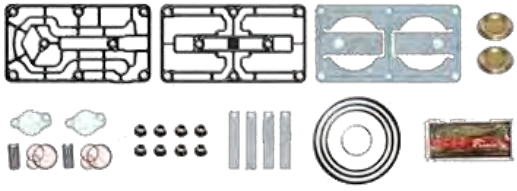

Κωδικός	OEM Nr.	Περιγραφή	Όχημα	
1500085002	**504080656**	**KNORR**	**LK 3840**	
150860	4897300 S	Καπάκι κομπλέ	Eurocargo	
1500085750	42549208	Πλάκα	Eurocargo	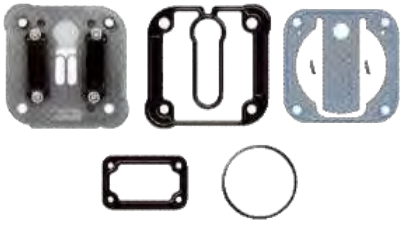
1500085760	42549207	Σετ φλάντζες με ελατήρια και λαμάκια	Eurocargo	

Κωδικός	OEM Nr.	Περιγραφή	Όχημα

IVECO **500310904**
99436216

WABCO **9111450600**

151310	93161788	Καπάκι κομπλέ	Eurocargo	
1500130500	93161788 S	Σετ φλάντζες με ελατήρια και λαμάκια	Eurocargo	

Κωδικός	OEM Nr.	Περιγραφή	Όχημα
IVECO	**4897301** **504016818**	**KNORR**	**LK 3994**
150850	4897301 504016818	Καπάκι κομπλέ	Eurocargo

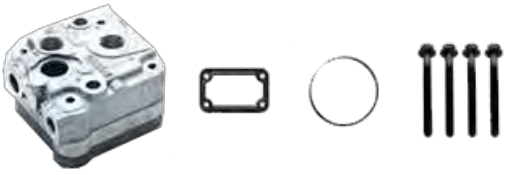

Κωδικός	OEM Nr.	Περιγραφή	Όχημα	
1500150001	500310901 9846501	KNORR	ACX69D	
151550	93161967	Καπάκι κομπλέ	Eurocargo	
1500150100	500310901 S 9846501 S	Σετ φλάντζες με ελατήρια και λαμάκια	Eurocargo	

Κωδικός	OEM Nr.	Περιγραφή	Όχημα

IVECO **500310903** **KNORR** **ACX83 D**

150150	93161842	Καπάκι κομπλέ	Eurostar 400/440 Eurotech 180/190	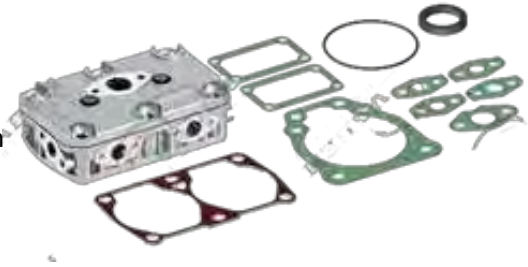
1500015500	93161842 S	Σετ φλάντζες με λαμάκια	Eurostar 400/440 Eurotech 180/190	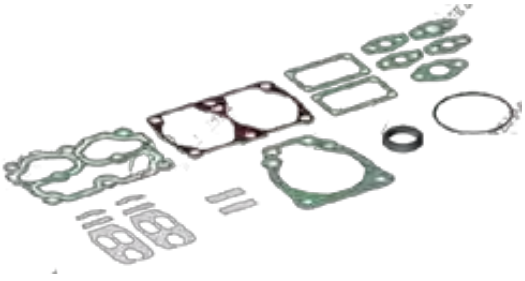
1500010500	98465003 S	Σετ φλάντζες με λαμάκια	Eurostar 400/440 Eurotech 180/190	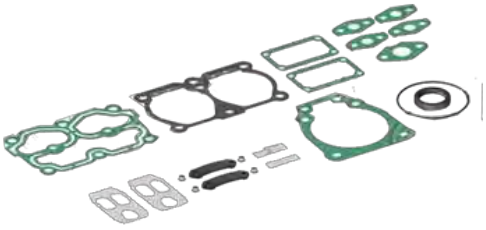

Κωδικός	OEM Nr.	Περιγραφή	Όχημα
IVECO	41211340 41211122 99571919	**KNORR LK4936**	
150760	41211340 S 41211122 S 99571919 S	Καπάκι κομπλέ	Stralis
1500075500	41211340 S 41211122 S 99571919 S	Σετ φλάντζες με λαμάκια	Stralis

Κωδικός	OEM Nr.	Περιγραφή	Όχημα
IVECO	41211220 41211219 504308489	**WABCO**	**4123520080** **4123520200**
150210	42541602	Καπάκι κομπλέ	Stralis Trakker Eurotech
150212	42541602	Πλάκα	Stralis Trakker Eurotech

Κωδικός	OEM Nr.	Περιγραφή	Όχημα
IVECO	500310900	**KNORR ACX68D**	
151450	42533832	Καπάκι κομπλέ	Eurocargo
1500140100	42533832	Σετ φλάντζες με λαμλακια	Eurocargo

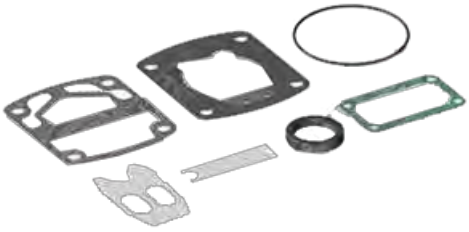

Κωδικός	OEM Nr.	Περιγραφή	Όχημα	
1500120006	01175309	LK 1524	Iveco	
2000060001	01180656	LK 3965	Iveco	

Κωδικός	OEM Nr.	Περιγραφή	Όχημα	
1700100001	7421098915 21098915	LK3869	Midlum Volvo FL	
171050	7421098915 21098915	Καπάκι κομπλέ	Midlum Volvo FL	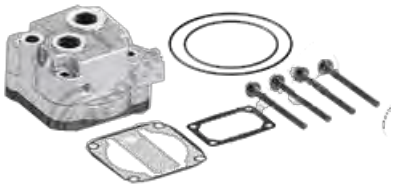
1700100750	7421098915 21098915	Πλάκα	Midlum Volvo FL	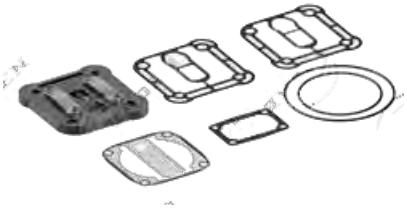
1700100100	7421098915 21098915	Σετ φλάντζες με λαμάκια	Midlum Volvo FL	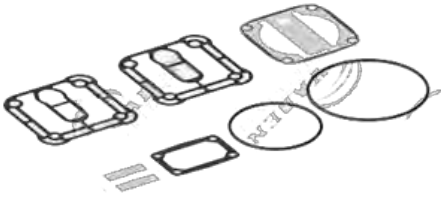
1700100760	7421098915 21098915	Σετ φλάντζες με λαμάκια & ελατήρια	Midlum Volvo FL	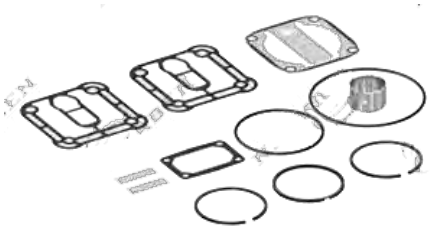

Κωδικός	OEM Nr.	Περιγραφή	Όχημα	
1700010002	5010339859 5001867509 7485003211	LP4851	Premium Magnum Kerax	
170150	5010339859 5001867509 7485003211	Καπάκι κομπλέ	Premium Magnum Kerax	
1700010760	5010339859 5001867509 7485003211	Σετ φλάντζες με ελατήρια & θρος	Premium Magnum Kerax	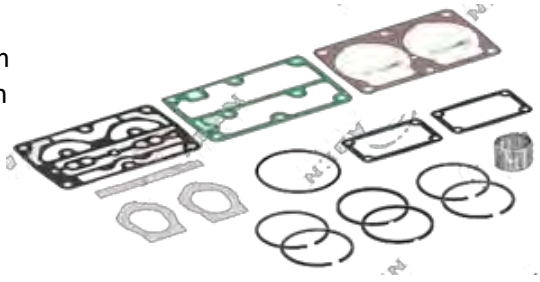

Κωδικός	OEM Nr.	Περιγραφή	Όχημα	
7300100001	4421310217 5411310117	Μπιέλα κομπρεσέρ	Mercedes	
7300100002	5411310617	Μπιέλα κομπρεσέρ	Mercedes	
7300850006	1674920 1681561 1687079	Μπιέλα κομπρεσέρ	Daf	
7300900002	4031302216 51541066013	Μπιέλα κομπρεσέρ	Mercedes Man	

Κωδικός	OEM Nr.	Διαστάσεις	Όχημα	
1000179039	1927829	24 mm	Σειρά R	
629683	1513717	100 mm	Σειρά 4	
624502	1358801	26 mm	Σειρά 3	
624503	1361136	26 mm	Σειρά 3	

Κωδικός	OEM Nr.	Διαστάσεις	Όχημα	
622107	360717	100 mm	Σειρά 2	
68843	343362 345362		Σειρά 3	
622190	374116	100 mm	Σειρά 3	
622199	1331770	100 mm	Σειρά 3	
624199	1337966	100 mm	Λεωφορείο	
1000178631	1927825	125 mm	Σειρά R	

Κωδικός	OEM Nr.	Διαμ. / Σετ	Όχημα
626392 68800 AUGER	1673067 1655639	80 mm Σετ 626703	F 10,F 12
626639 75156 AUGER	1671953 1521371	95 mm Σετ 627182 Σετ 622095 Σετ 627366	F 16 FH
628494	8171722	100 mm Σετ 628476	Λεωφορείο
306010012	21206430 22327063	Ηλεκτρική	VT
629276 68805 AUGER	20524584	100 mm Σετ 628476	VT σασμάν
629277	20524585	100 mm Σετ 628476	GR σασμάν
FE 13477	3191967	14x35 mm	VT σασμάν

Κωδικός	OEM Nr.	Διαμ. / Σετ	Όχημα	
1000332424	ATRB950 1705794 ATRA460	80 mm	LF 45 Euro 5	
627497	ATRA458	80 mm	LF 45	
628276	1443520	80 mm Σετ 628304	CF 95	
628277	1443521	80 mm Σετ 628476	CF 95	
628275	1443530	95 mm Σετ 626787	95	

Κωδικός	OEM Nr.	Διαμ. / Σετ	Όχημα
628259	1443522	100 mm Σετ 628305	XF-95
628260	1443524	1000 mm Σετ 628305	CF 75/85 XF 95
628450 68780 AUGER	1443531	100 mm Σετ 626787	XF
629134	1617399	100 mm	CF 75/85 XF 95/105
628036	1438606	100 mm Σετ 626787	Bova

Κωδικός	OEM Nr.	Διαμ. / Σετ	Όχημα	
VG 3204		75 mm		
68783	1518249	75 mm Τύπος wabco Πλακάκι 95x99 κέντρο 66/85 οβάλ		
626762	1348735	22 mm Σετ 627201	CF 95	
626761	1348734	24 mm Σετ 627202	CF - LF	
626760	1348733	26 mm Σετ 627200	XF 95	

Κωδικός	OEM Nr.	Διαμ. / Σετ	Όχημα	
625375 **68849**	0002540047	100 mm	Actros Travego	
629184 Μόνο με λάδι (Pentosin)	0002540447	95 mm	Actros	
306010011	0002500562 0002500062	Ηλεκτρική	1928,1938 1935,2624	
VG 3361 **68784** **13.120.5100.290**	0002950918 0002951418	102 mm	1838,1850	
68785	0002951518	100 mm Χωρίς σένσορα		
68807	0002950818 0002950018	85 mm Με πλακάκι	1928,1938 1935,2624	

Κωδικός	OEM Nr.	Διαμ. / Σετ	Όχημα	
78360	0002570177 0002570377 0002953418	Ανεξάρτητο ***Με υγρά***	Atego Actros	
78362	0002570277 0002954018	Ανεξάρτητο ***Με Λάδι***	Atego Actros	
VG 3304		Ανεξάρτητο		

Κωδικός	OEM Nr.	Διαμ. / Σετ	Όχημα	
68844	0012952207 0012952107 0012953107	80 mm Διπλός	1628,1636 1922,1928 1933,1936	
68823	89199177844 11010080		Setra Neoplan	
68850	8383331000B 1518253		Setra Daf 2800	

Κωδικός	OEM Nr.	Διαμ. / Σετ	Όχημα	
628027	81307256093	100 mm	Σειρά 2,3,4	
630361 Μόνο με λάδι (Pentosin)	81307256107 81307256092	100 mm	Tga	
1000684060	81307256115 Wabco 9700514650	100 mm	Tgl	
1000684214	80307256116 Wabco 9700514660	100 mm	Tga Tgx	
VG 3200	81307256027	75 mm	Man	
VG 3208	81307256031	100 mm	F 90 16-32 ton	

Κωδικός	OEM Nr.	Διαμ. / Σετ	Όχημα	
68816	81307256067 81307256068 81307256069	75 mm Με δείκτη Πλακάκι 95 κέντρο 70	L 2000 M 2000	
68853 9700511110	81307256026 81307256007 81307256025	75 mm Πλακάκι 90x90 κέντρο 70	Man	
68855 9700511410	85300019892 99114230001 99114230061	75 mm	Man	
68852	81307256032 81307256033		F 90 F 2000	
623109	81307156120	26 mm Σετ 625977	F 90 Λεωφορείο	
623160	81307156119	24 mm Σετ 625976	F 90 F 2000	

Κωδικός	OEM Nr.	Διαμ. / Σετ	Όχημα
626106	ACU 8984 5000792359	26 mm Σετ 626243	
626159	5001834842	28 mm	

Κωδικός	OEM Nr.	Διαμ. / Σετ	Όχημα
625384	5010244208	80 mm Σετ 626731	
1000683531	5010452472 Wabco 9700514300	80 mm	Midlum
626162	5010244402	100 mm Σετ 626729	
629300 76945	5010545581	100 mm Σετ 626736	
627612	5010244209	100 mm Σετ 626736	
68815	5000673126		TR 280

Κωδικός	OEM Nr.	Διαμ. / Σετ	Όχημα
1000313011	64209004	70 mm	
1000313009	64209102	90 mm	
1000313002	64209408	105 mm	

Κωδικός	OEM Nr.	Κίνηση / Σετ	Όχημα	
626321 303110008	0002604098	Λεβιές Σετ 628043	Actros G-210	
626597 303110026	0012603463	Πάνω κάτω	Actros G-210	
629614 303110027	0022600663	Δεξιά αριστερά	Actros G-210	
76231	9412615483	Σωληνάκια λεβιέ	Actros	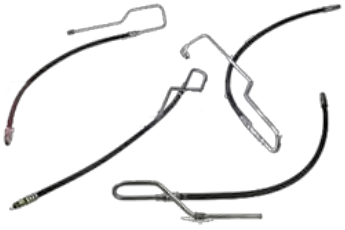
76232	9412617883	Σωληνάκια λεβιέ	Actros	

Κωδικός	OEM Nr.	Κίνηση / Σετ	Όχημα	
626661 303110009	0002604198	Λεβιές Σετ 628043	Atego G-85	
626662 303110010	0002604298	Λεβιές Σετ 628012	Atego G-100	
627494	0012605963	Πάνω κάτω	Atego G-100	
626156 303110028	0012602563	Δεξιά αριστερά	Atego G-100 G-85	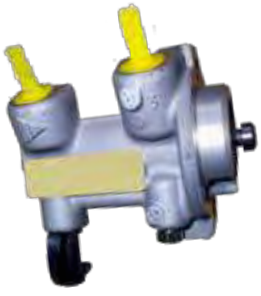
626664 303110036	0012603363	Πάνω κάτω	Atego G-100 G-85	

Κωδικός	OEM Nr.	Κίνηση / Σετ	Όχημα	
630388 Μόνο με λάδι (Pentosin)	0002606198	Λέβιες Σετ 630151	Actros,Atego G-131,210,211 G-240,241,260	
629137 303110031 Μόνο με λάδι (Pentosin)	0012608863	Πάνω κάτω	Actros,Atego G-131,210,211 G-240,241,260	
629139 Μόνο με λάδι (Pentosin)	0012609663	Πάνω κάτω	Actros G-131,210,211 G-240,241,260	
629303 303110029 Μόνο με λάδι (Pentosin)	0012609763	Δεξιά αριστερά	Actros,Atego G-131,210,211 G-240,241,260	

Κωδικός	OEM Nr.	Κίνηση / Σετ	Όχημα	
629138 Μόνο με λάδι (Pentosin)	0012609163	Πάνω κάτω	Atego,Axor G-131	
629862 303110012 Μόνο με λάδι (Pentosin)	0002606098	Λεβιές Σετ 630151	Atego G-85	
629920 303110037 Μόνο με λάδι (Pentosin)	0022601663	Πάνω κάτω	Atego G-85	
631355 303110030 Μόνο με λάδι (Pentosin)	0022606763	Δεξιά αριστερά	Atego G-85	
629582 303110011 Μόνο με λάδι (Pentosin)	0002605998 0002607898	Λεβιές Σετ 630767	Atego	
631130 Μόνο με λάδι (Pentosin)	0002606598 0002607098 0002607698	Λεβιές	Atego L & TE	

Κωδικός	OEM Nr.	Κίνηση / Σετ	Όχημα	
631130 Μόνο με λάδι (Pentosin)	0002606598 0002607098 0002607698	Λεβιές	Atego L & TE	
629978 Μόνο με λάδι (Pentosin)	0002605798 0002606898 0002607498	Λεβιές	Atego L & TE	

Κωδικός	OEM Nr.	Κίνηση / Σετ	Όχημα	
627496 303110001 Μόνο με λάδι (Pentosin)	81326056111	Λεβιές Σετ 628072 Σετ 30311000102	Tga	
629218 303110006 Μόνο με λάδι (Pentosin)	81326556181	Πάνω κάτω	Tga	
629219 303110005 Μόνο με λάδι (Pentosin)	81326556182	Δεξιά αριστερά	Tga	

Κωδικός	OEM Nr.	Κίνηση / Σετ	Όχημα	
626260	1321160	Λεβιές Σετ 628551	XF 95	
625944	1306842	Πάνω κάτω	XF 95	
625942	1306841	Δεξιά αριστερά	XF 95	

Κωδικός	OEM Nr.	Κίνηση / Σετ	Όχημα	
626446	244863	Λεβιές Σετ 628564	Futura ZF-6S 1600	
626447	252236	Πάνω κάτω	Futura ZF-6S 1600	
626448	252237	Δεξιά αριστερά	Futura ZF-6S 1600	
627307	244869	Λεβιές Σετ 628564	Futura ZF-8S 180	
627132	259366	Πάνω κάτω	Futura ZF-8S 180	
626448	252237	Δεξιά αριστερά	Futura ZF-8S 180	

Κωδικός	OEM Nr.	Κίνηση / Σετ	Όχημα
1001081097 AM	22583045 21937969	Ηλεκτρονικός λεβιές	Φορτηγό Λεωφορείο

Κωδικός	OEM Nr.	Κίνηση / Σετ	Όχημα	
5049001684 5049000929	21002866	Δεξιά–αριστ. Μήκος 2.750	Κινέζος 460	
5049001683 5049001065	21343565	Μπρος-πίσω Μήκος 2.650	Κινέζος 460	
5049001671 5049001055	21343555	Δεξιά–αριστ. Μήκος 2.915	FM	
5049001672 5049000919	21002856	Μπρος-πίσω Μήκος 3.085	FM	
5049001676	21789676	Δεξιά–αριστ. Μήκος 3.110	FM	
5049001675	21789675	Μπρος-πίσω Μήκος 2.940	FM	

Κωδικός	OEM Nr.	Κίνηση / Σετ	Όχημα
5049001687	21789687	Μπρος-πίσω. Μήκος 2.700	FH
5049001688	21789688	Δεξία-αριστερά Μήκος 2.800	FH

Κωδικός	OEM Nr.	Διαμ./Αναγλ.	Όχημα	
78930 Wabco 9650019022	1623053 503127784	Πλαστική	Daf Iveco	
KG 19046.1.1	0012957406 0002955006 0002957706	19,05mm ¾ inch S 5091	508,608 813	
KG 190054.0.1	0002903212	19,05 mm ¾ inch Πλαστική	Sprinter	
KG 190117.4.1	9062900112 9062900212	19,05 mm ¾ inch Πλαστική	906 Sprinter	
KG 190119.4.1	6392900012 6392900112	19,05 mm ¾ inch Πλαστική	Vito	
KG 190072.0.1	0012955206 0012955906 0012959606	19,05 mm ¾ inch S 5421	Mercedes 814	

Κωδικός	OEM Nr.	Διαμ./Αναγλ.	Όχημα	
KG 190022.1.1	6312900012	19,05 mm ¾ inch S 5516	MB-100	
KG 19097.1.6	2022900112	19,05mm ¾ inch S 5432	Mercedes W-124,201,202	
KG 190062.0.9	2032900112 2032900212	19,05 mm ¾ inch Πλαστική	Mercedes C-CLK	
KG 19055.1.1	0002959106 0012951406	19,05 ¾ inch S 5228	Mercedes W-203	
KG 190004.1.5	0012953406	19,05 mm ¾ inch S 5516	Mercedes W-123	
KG 19080.1.3	81307156069 81307156123 81307156124	19,05 mm ¾ inch S 5310	Man VW	

Κωδικός	OEM Nr.	Διαμ./Αναγλ.	Όχημα	
KG 190002.1.1	81307156085	19,05 mm ¾ inch S 5294	Man	
KG 190028.1.1	893721401B	19,05 ¾ inch S 5529	VW AUDI 80,90	
KG 190034.0.1	0012950206 0012954306 0012958006	19,05mm ¾ inch S 5267	Mercedes G-Class Steyr	
KG 190043.0.1	357721401	19,05 mm ¾ inch S 5543	Golf 2 Passat	
KG 190050.1.1	0012951106 0012957606 0012957906 0012958606	19,05 mm ¾ inch S 5165	M/S 410	
KG 19021.1.3	0002953106	19,05 mm ¾ inch S 475	Unimog	

Κωδικός	OEM Nr.	Διαμ./Αναγλ.	Όχημα	
KG 190084.0.2	0022950306 0022950406	19,05 mm ¾ inch Πλαστική	Actros	
KG 20001.0.10	0012959306	20,6 13/16 inch Πλαστική	Actros	
KG 20001.0.8	0012959106	20,6 mm 13/16 inch Πλαστική	Atego	
KG 2007.1.1	0012957106 042310200	20,6 mm 13/16 inch S 5185	Mercedes Neoplan	
KG 2008.0.1	0012957206	20,6 mm 13/16 inch S 5372	Mercedes	
KG 2006.1.3	82307156006	20,6 mm 13/16 inch S 5360	Man	
KG 2009.0.2	0012957206	20,6 mm 13/16 inch S 5185	Tourismo Με μαγάλη παροχή	

Κωδικός	OEM Nr.	Διαμ./Αναγλ.	Όχημα	
KG 22023.0.1	0002904212	22,2 mm 7/8 inch S 350	Setra	
KG 22019.1.1	0012957406	22,2 mm 7/8 inch S 5372	817,1317	
KG 22026.0.1	1291190	22,2 7/8 inch S 5505	Daf 95	
KG 2208.1.0	81307156003 03426691	22,2 mm 7/8 inch S 399	Man Iveco	
KG 22018.1.3	AL 66918	22,2 mm 7/8 inch S 5457	John deere	
KG 22027.0.2	81307156140	22,2 mm 7/8 inch S 5554	Man	
KG 23025.1.1	0012956306 0012957706	23,8 mm 15/16 inch S 5185	Unimog	

Κωδικός	OEM Nr.	Διαμ./Αναγλ.	Όχημα	
KG 2395.1.3 68818 AUGER	0002958206 0002959406	23,8 mm 15/16 inch S 5185	M/S 1932	
KG 23027.0.1 **623160**	81307156111 81307156119 81307156121	23,8 mm 15/16 inch S 5536	Man	
KG 23028.0.1	0012957806	23,8 mm 15/16 inch S 5185	O 404 Tourismo	
KG 23030.0.2 **68817**	81307156135	23,8 15/16inch S 5571	F 90,M 90 F 2000 M 2000	
KG 23031.0.1	0012952506 0012955306 0012959706	23,8 mm 15/16 inch S 5618	SK Καμπίνα	
KG 2308.1.7	02440927 040210647	23,8 mm 15/16 inch S 483	Iveco Neoplan	
KG 23712.1.4	81307156065 81307156077	23,8mm 15/16 inch S 5294	Man	

Κωδικός	OEM Nr.	Διαμ./Αναγλ.	Όχημα	
KG 23791.1.2	81307156011 81307156028 81307156040	23,8 mm 15/16 inch S 5439/5570	Man	
KG 23799.1.1	81307156049	23,8 mm 15/16 inch S 5248	Man	
KG 2397.1.12	3950218 3953045 3952543	23,8 mm 15/16 inch S 5199	Volvo FL	
KG 23017.1.1	42063311	23,8 mm 15/16 inch S 5461	Iveco	
KG 23018.1.1	85300012630 85307156701	23,8 mm 15/16 inch S 5185	Man	
KG 2394.1.12	1291509 02479001	23,8 mm 15/16 inch S 5138	Daf Iveco	
KG 250001.0.1 68811 AUGER	096392 109740 395161	23,8 mm 15/16 inch S 5171	Daf	

Κωδικός	OEM Nr.	Διαμ./Αναγλ.	Όχημα	
KG 250003.0.1	0012956506	25,4 mm 1” inch S 5477	Mercedes SK ,MK	
KG 250004.0.2 **624502** **624503**	1105332 1114685	25,4 mm 1” inch S 5524	Scania Σειρά 2,3	
KG 250007.0.3	81307156136	25,4 mm 1” inch S 5574	Man	
KG 250006.0.2	81307156132 181307156132	25,4 mm 1” inch S 5554	Man Steyr	
KG 2590.1.1	81307156015 81307156024 81307156030	25,4 mm 1” inch S 5126	Man	
KG 25793.1.1	81307156050	25,4 mm 1” inch S 5248	Man	
KG 25794.1.3	81307156066 81307156116	25,4mm 1” inch S 5346	Man	

Κωδικός	OEM Nr.	Διαμ./Αναγλ.	Όχημα	
KG 2595.1.4	292962 355 973	25,4 mm 1” inch S 5315	Scania Σειρά 2	
KG 2596.1.1	415125	25,4 mm 1” inch S 5315	Scania	
KG 2597.1.1 **623109**	81307156108 81307156120 81307156122	25,4 mm 1” inch S 5500	Man F 2000 F 90	
908811	4853409	25,4 mm 1” inch	Iveco Eurocargo	
KG 2604.1.1 **68819**	0012953006	26,9 mm 1” 1/16 inch S 5373	Mercedes	
KG 26701.1.2 **68826**	81307156117 81307156068 81307156075	26,9 mm 1” 1/16 inch S 5346	Man	

Κωδικός	OEM Nr.	Διαμ./Αναγλ.	Όχημα	
KG 26703.1.1	8282211000	26,9 mm 1” 1/16 inch S 5054	Setra	
KG 28010.0.1	094660 223443 372589 894880	28,5 mm 1” 1/8 inch S 5505	Daf 75 Daf 85 Daf 95	
KG 28011.0.1	260242 390487 040312100	28,5 mm 1” 1/8 inch S 5046	Daf Neoplan	
KG 28012.0.1 **68838**	1628218	28,5 mm 1” 1/8 inch S 5547	Volvo FH	
KG 28014.1.1	1581209 1614351 1620462 1669488	28,5 mm 1” 1/8 inch S 5269	Volvo F-12,16 FL-7	
KG 28019.4.2	205535588 20553587 20835246 3192696	28,5 mm 1” 1/8 inch Πλαστική	Volvo FH-FM	

Κωδικός	OEM Nr.	Διαμ./Αναγλ.	Όχημα	
KG 28704.0.1	8057494	28,5 mm 1” 1/8 inch S 5269	Volvo F-12	
KG 28706.1.1	81307156084	28,5 mm 1” 1/8 inch S 5424	Man	
KG 3101.0.1	1575477 3094539 341493	28,5 mm 1” 1/8 inch S 412	Volvo F-88	
KG 3103.0.0	02479571	31,7 mm 1” ¼ inch S 5113	Iveco	
KG 3106.0.1	4853408	31,7 mm 1 ¼ inch	Iveco	
KG 3107.0.1	41211005	31,7 mm 1 ¼ inch	Iveco	
KG 3401.0.2 68827	0002955606 0002956706 0012955506	34,9 mm 1” 3/8 inch S 5307	O 303	

Κωδικός	OEM Nr.	Διαμ./Αναγλ.	Όχημα	
MKG 190110.4.1 Μόνο με λάδι (Pentosin)	0022950806	19,05 mm ¾ inch Πλαστική	Atego Axor	
MKG 190110.4.2 Μόνο με λάδι **(Pentosin)**	0022950706	19,05 mm ¾ inch Πλαστική	Actros MP2	
MKG 20003.4.2 Μόνο με λάδι (Pentosin)	0022951006	20,6 mm 13/16 inch Πλαστική	Atego 2	
MKG 23852.4.2 Μόνο με λάδι (Pentosin)	81307156149 81307156154 81307156156 81307156152	23,8 mm 15/16 inch Πλαστική	Tga	

Κωδικός	OEM Nr.	Διαμ./Αναγλ.	Όχημα	
KN 19012 A1	30620-D6200	19,05 mm ¾ inch S 6747	Nissan	
KN 20012 B1	21521159045	20,6 mm 13/16 inch S 6632	BMW	
KN 22056 D1	0022950607 0022952107	22,2 mm 7/8 inch S 6761	Sprinter	
KN 22057 A1	0022950807 0022952207	22,2 mm 7/8 inch S 6762	Vito	
KN 23017 A1	0012951307 0012952907 2012900011 0012951407	23,8 mm 15/16 inch S 6414	W 124 W 201	
KN 2309 D1	0002953407 0002954007 0002955907 0012956807	23,8 15/16 inch S 6026	M/S 410	

Κωδικός	OEM Nr.	Διαμ./Αναγλ.	Όχημα	
KN 2391 A1	0022951307 000 957607	23,8 mm 15/16 inch S 6180	Mercedes	
KN 2398 B1	2012900411 2012900511 2022900011	23,8 mm 15/16 inch S 6437	Mercedes	
KN 25017 D1	0002958807 85300014393 189200230036	25,4 mm 1” inch S 6189	M/S MB-100 Man Steyr	
KN 25021 D1	0022951507 0022951707 04459857	25,4 mm 1” inch S 6167	M/S Vario Iveco	
KN 25030 A1	251721263	25,4 mm 1” inch S 6401	Steyr VW	
KN 25031 A1	81307166065 600721261A	25,4 1” inch S 6364	Man vw	

Κωδικός	OEM Nr.	Διαμ./Αναγλ.	Όχημα	
KN 2602 A1	0012953507 0012958707	26,9 mm 1” 1/16 inch S 6453	Unimog	
KN 28013 A1	81307166020 81307166033 81307166046 81307166057	28,5 mm 1” 1/8 inch S 6271	Man	
KN 28014 A1	81307166055 81307166082	28,5 mm 1” 1/8 inch S 6369	Man	
KN 28022 D1 **68794**	0012954507 0012955407 0012959607	28,5 mm 1” 1/8 inch S 6486	M/S 609	
KN 28024 C1	81307166067 81307166078 040323300	28,5 mm 1” 1/8 inch S 6501	Man	
KN 28027 A1	0012954007 0012955807 0012957407 0022950707	28,5 mm 1” 1/8 inch S 6469	M/S 814	

Κωδικός	OEM Nr.	Διαμ./Αναγλ.	Όχημα
KN 2895 A1	0002958307 3082957007	28,5 mm 1” 1/8 inch S 6205	M/S 608,813
KN 28031 A1	0022951607	28,5 mm 1” 1/8 inch S 6712	Vario
KN 31010 B1	81307166087 81307166092	31,7 mm 1” ¼ inch S 6648	Man L-2000 M-90
KN 3108 A1	81307166044	31,7 mm 1” ¼ inch S 6207	Man SR-240
KN 3109 A1	1502270 1570489 339643	31,7 mm 1” ¼ inch S 6157	Volvo
KN 3194 C1	0012954407	31,7 mm 1” ¼ inch S 6481	M/S o 303

Κωδικός	OEM Nr.	Διαμ./Αναγλ.	Όχημα
KN 3196 C1	04330566 04330567 04361770	31,7 mm 1” ¼ inch S 6417	Deutz
KN 3301 D1	0022950207 0012958507 0012959707 0022950207	33 mm S 6578	M/S o 303
KN 3406 E77	03435629 02479765 040323000	34,9 mm 1” 3/8 inch S 6173	Deutz Iveco Neoplan
KN 3805 J1 68793 AUGER	0012950307 0012955307 0012958807 0022950407	38,1 mm 1” ½ inch S 6197	M/S 1932
KN 3803 A1	02479317 2479317	38,1 mm 1” ½ inch S 6141	Iveco
KN 3807 D1	3127319 3953330 6021287 6850282	38,1 mm 1” ½ inch S 6218	Volvo

Κωδικός	OEM Nr.	Διαμ./Αναγλ.	Όχημα	
KN 3809 B1	030915 86030915	38,1 mm 1” ½ inch S 6510	Daf Iveco	
KN 3890 A1	4459140	38,1 mm 1” ½ inch S 6292	Iveco	
KN 3892 D1	0002959607 0002959907 0012957907	38,1 mm 1” ½ inch S 6336	Unimog	
KN 3896 B1		38,1 mm 1” ½ inch S 6336	John deere	
KN 3899 B1	0012954107 0012955907 0022952007 6762950007	38,1 mm 1” ½ inch S 6529	Mercedes	
KN 38010 A1	85300012613 179200230010	38,1 mm 1” ½ inch S 6336	Man Steyr	

Κωδικός	OEM Nr.	Διαμ./Αναγλ.	Όχημα	
KN 38017.3.6	1355979 1532517 1756460	38,1 mm 1” ½ inch S 6676	Scania R	
404-012	4854828	38,1 mm 1” ½ inch	Iveco	
KN 4402 C1	0002959107 0012950807 0012956007	44,4 mm 1” ¾ inch S 6311	Mercedes Γερανός	

Κωδικός	OEM Nr.	Διαμ./Αναγλ.	Όχημα	
ZA 3606 A1	0002541308 0002541808	S 6763	M/S Vito	
ZA 3608 D1 **BG 25025**	0002541608 0002542508		M/S Sprinter	
ZA 5108.3.2 **0101013**	0002540320 0022502215 0022503115 0022506615	S 6785	Atego	
ZA 5109 A1 **73748** **0101105 VADEN**	0022503015 0022506215 0022507215	S 6785	Atego	
83492 Μόνο με λάδι (Pentosin) MZA 51011F1	0022505715 0022505315		Atego 2	
79320 Μόνο με λάδι (Pentosin) MZA 51011.3.2	0022506015 0022507515 0022505815 0022507415		Atego 2	
MZA 5108.3.2 **0101012** Μόνο με λάδι (Pentosin)	0022505515 0022507315	6785	Atego 2	

Κωδικός	OEM Nr.	Διαμ./Αναγλ.	Όχημα	
H 15010.1.1	119433	15,8 mm 5/8 inch S 425	O&K	
H 15012.1.5		15,8 mm 5/8 inch S 425	O&K	
H 15852.0.1	5004058	15,8 mm 5/8 inch S 425	LIEBHERR	
H 17853.1.1	3182950006	17/22 mm S 5207	1932 άνω	
N 24802 C1	0002960107 0064201518 0074202118	24 mm S 6284 Με σπείρωμα	1932 κάτω	
N 24803 C1	0044205518 0044206818 0074202018	24 mm S 6284 Με περαστές τρύπες	M/S	

Κωδικός	OEM Nr.	Διαμ./Αναγλ.	Όχημα	
H 2206.0.1	50196694	22,2 mm 7/8 inch S 25	Clark	
H 22912.0.1	0024306001 0024306401	22,2 mm 7/8 inch S 5215	Mercedes	
H 22918.0.1	0034300401	22,2 mm 7/8 inch S 5215	M/S 608	
H 23925.0.3	0034307901 0034308201 0044303001	23,8 mm 15/16 inch S 5330	M/S 207,307	
H 23969.0.1	0004315601 0004315701 0004316401 0004316501	23,8 mm 15/16 inch	Sprinter	
BKR 1077	0034310212	Κατανεμητής	Sprinter	

Κωδικός	OEM Nr.	Διαμ./Αναγλ.	Όχημα	
H 23996.0.1	0004315901	23,8 mm 15/16 inch	M/S Vito	
H 23997.0.1	0004315801	23,8 mm 15/16 inch	M/S Vito	
H 239032.7.1 202-617	0004317101	23,8 mm 15/16 inch	M /S Sprinter	
202-550	0004316901	23,8 mm 15/16 inch	Vito 639	
H 24906.7.1	9064310101	24 mm inch	Sprinter 906	

Κωδικός	OEM Nr.	Διαμ./Αναγλ.	Όχημα	
H 25046.1.0	053006	25,4 mm 1” inch S 134	Clark	
H 25792.1.0		25,4 mm 1” inch S 132	Liebherr	
H 25910.0.2	0044300801 0044301301	25,4 mm 1” inch S 5398	M/S 410	
H 25911.0.1	0034300601	25,4 mm 1” inch	M/S 608	
H 25913.0.1	0044302801	25,4 mm 1” inch S 5514	M/S 210,310	
H 25916.0.1	6314301101	25,4 mm 1” inch	MB-100	

Κωδικός	OEM Nr.	Διαμ./Αναγλ.	Όχημα	
H 25933.2.1	0004316601	25,4 mm 1” inch S 5616	Sprinter	
H 259002.3.1	0004317001	25,4 mm 1”inch	Sprinter	
H 25938.0.0	0054309001 0054309101	25,4 mm 1” inch	Mercedes	
H 25959.2.1	0004316301	25,4 mm 1” inch	Sprinter	
H 26901.0.1	0044302201	26,9 mm 1” 1/16 inch	M/S 409,410	
H 26923.7.1	0004317501	26,9 mm 1”1/16 inch	Sprinter	

Κωδικός	OEM Nr.	Διαμ./Αναγλ.	Όχημα	
H 2691.0.3	0044304001 0044307101	26,9 mm 1” 1/16 inch S 5448	Vario Unimog	
H 2692.0.2	0044308901	26,9 mm 1” 1/16 inch S 5448	Vario 813,814,815	
964003	500374416	26,9 mm 1” 1/16 inch	Iveco Daly	
H 26918.7.1	0004317601	26,9 mm 1 1/16 ” inch	Sprinter 906	
964031	60188878 98434065 99463713	28,5 mm 1” 1/8 inch	Iveco Turbodaily	
202-460	504089711 504042985	28,5 mm 1” 1/8 inch	Iveco	

Κωδικός	OEM Nr.	Διαμ./Αναγλ.	Όχημα	
H 28795.0.0	0034308601	28,5 mm 1” 1/8 inch S 5337	M/S 613	
H 28901.0.1	0054307401 0054308601	28,5 mm 1” 1/8 inch	Vario	
H 2896.0.2	0034308601	28,5 mm 1” 1/8 inch S 5337	M/S 613	
H 2899.0.2	0044309001	28,5 mm 1” 1/8 inch S 5448	Vario	
H 30901.0.1	0044305001 0044305301	30 mm	M/S 609	
H 31035.0.1	4304902	31,7 mm 1”1/4 inch	Clarc	

Κωδικός	OEM Nr.	Διαμ./Αναγλ.	Όχημα	
H 31038.0.1	4804129 5801910700	31,7 mm 1” ¼ inch S	Iveco Euro Cargo	
H 31039.0.1 Με διπλό εμβολάκι	0044309101 0064300201	31,7 mm 1” ¼ inch S 367	Vario	
H 31708.0.5	0004302401 0004305501 0014305501	31,7 mm 1” ¼ inch S 26	Mercedes O&K	
H 31717.0.0	0004308501 0024306101 0970059	31,7 mm 1” ¼ inch S 367	Mercedes O&K	
H 31720.0.0	81511306013 81511307005	31,7 mm 1” ¼ inch S 415	Man	
H 31724.0.3	0014303401 0034301801	31,7 mm 1” ¼ inch S 5040	Mercedes	

Κωδικός	OEM Nr.	Διαμ./Αναγλ.	Όχημα	
H 31726.0.0	0024300701 0034303601	31,7 mm 1” ¼ inch S 5085	Mercedes	
H 31727.0.1	0014308501 0024305701 0044309901 0054300101	31,7 mm 1” ¼ inch S 5335	Unimog	
H 31731.0.0	81511306044	31.7 mm 1” ¼ inch S 5329	Man-vw	
H 3301.0.1	4817854	33,4 mm	Eurocargo	
H 33902.0.1	0034301301	33 mm	Unimog	
H 33903.0.1	0044304801	33 mm S 5478	M/S 709,809	

Κωδικός	OEM Nr.	Διαμ./Αναγλ.	Όχημα	
H 34703.0.0 306020010	0024301401 0024304101 0024308001 0024309201	34,9 mm 1” 3/8 inch S 5085	Mercedes	
H 3804.0.0	5000370	38,1 mm 1” ½ inch S 13	Liebherr	
H 38721.0.0	0024303601 0024308101 0024309101 81511306006	38,1 mm 1” ½ inch S 5442	Mercedes Man	
H 38933.0.0	0014306001 0014306801 0024308801	38,1 mm 1” ½ inch S 5019	Mercedes	
H 41902.0.1	0024306901 0034303101	41,2 mm 1” 5/8 inch S 5154	Mercedes	
H 42900.0.0	0034300801 0034303201	42,8 mm 1” 11/16 inch S 5179	Mercedes	

Κωδικός	OEM Nr.	Διαμ./Αναγλ.	Όχημα	
H 4403.4.0	8411 779	44,4 mm 1” ¾ inch S 20	O&K	
H 50704.0.0	096401	50,8 mm 2” inch S 21	O&K	

Κωδικός	OEM Nr.	Διαμ./Αναγλ.	Όχημα	
R 1590 A1	5029956	15,8 mm 5/8 inch S 297-S 6512 Μήκος 60 mm	Liebherr	
R 15016 A1	0054208118 0084204218	15,8 mm 5/8 inch S 6286 Μήκος 60 mm	M/S 210	
R 1901 M1	5603883	19,05 mm ¾ inch S 33 Μήκος 60 mm	Liebherr	
R 19036 A1	597293	19,05 mm ¾ inch S 6217 Μήκος 73 mm	O&K	
R 19079 B1	1437228	19,05 mm ¾ inch Μήκος 47 mm	O&K	
R 2207 AS1	3044714 924 016 148783	22,2 mm 7/8 inch S 38 Μήκος 60 mm	Hyster O&K Still	

Κωδικός	OEM Nr.	Διαμ./Αναγλ.	Όχημα	
R 22017 A1	3100431	22,2 mm 7/8 inch S 533 Μήκος 60 mm	Volvo	
R 22034 C1	0004200618 0014207718 0034200218 0034200418	22,2 mm 7/8 inch S 864 Μήκος 73 mm	Unimog	
R 22050 C105	0084202418 0084204418 0094201118	22,2 mm 7/8 inch S 6641 – S 6158 Μήκος 70 mm	M/S 410	
R 22087 A1	0054207818 0094200618 0094208318 0094208818	22,2 mm 7/8 inch S 6545 Μήκος 82,5 mm	M/S 608	
R 22088 A1	0024208818 0094200718 0094208218 0094208718	22,2 mm 7/8 inch S 6545 Μήκος 78 mm	M/S 608	
R 23026 A1	0094200518 0094200818 0094208418 0094208918	23,8 mm 15/16 inch S 6545 Μήκος 82,5 mm	M/S	

Κωδικός	OEM Nr.	Διαμ./Αναγλ.	Όχημα	
R 25020 B1	5002101	25,4 mm 1” inch S 840 Μήκος 85 mm	Liebherr	
R 2503 K1	3041844 4122202 040499	25,4 mm 1” inch S 171 Μήκος 73 mm	Hyster Clark Still	
R 25034 A1	281611047	25,4 mm 1” inch S 6277 Μήκος 63,5 mm	VW	
R 25044.2.1	6314200018	25,4 mm 1” inch S 6816 Μήκος	MB-100	
R 2699 A2	533905102	26,9 mm 1” 1/16 inch S 6213 Μήκος 76 mm	Hanomag	
R 2802 C1	1693146	28,5 mm 1” 1/8 inch S 53 Μήκος 70 mm	Faun	

Κωδικός	OEM Nr.	Διαμ./Αναγλ.	Όχημα	
R 28022 C1	5002100	28,5 mm 1” 1/8 inch S 212 Μήκος 85mm	Liebherr	
R 3001 A1	6684200118 6684200218 6684200318	30,0 mm Μήκος	M/S 609	
R 31018 A1		31,75 mm 1” ¼ inch S 6037 Μήκος 89 mm	O&K	
R 3102 A1	5029921 034708 1290054	31,75 mm 1” ¼ inch S 54 Μήκος 89 mm	Liebherr O&K Faun	
R 31032 A1	6704200018 6704200118 6704200218 6704200318	31,75 mm 1” ¼ inch S Μήκος	M/S 609	
R 3401 C30	01270178 048140	34,9 mm 1” 3/8 inch S 57 Μήκος 89 mm	Iveco O&K	

Κωδικός	OEM Nr.	Διαμ./Αναγλ.	Όχημα	
R 3408 C1	0014207618 0024200718 0024203718 0024209918	34,9 mm 1” 3/8 inch S 838 Μήκος 73 mm	Mercedes	
R 3492 A1	2970091M91	34,9 mm 1” 3/8 inch S 6206 Μήκος 89 mm	Hanomag	
R 38011 E1	3144200118 3144200318 3144200518	38,1 mm 1” ½ inch S 6211 Μήκος 108 mm	Mercedes	
R 38013 B1	3217695R91 F184108150140	38,1 mm 1” ½ inch S 6251 Μήκος 91 mm	Case IH Fendt	
R 38018 A1	81504056117	38,1 mm 1” ½ inch S 6416 Μήκος 100 mm	Man VW	
R 38020 A1 Με αυτόματους ρεγουλατόρους	3104200018 3104200318	38,1 mm 1” ½ inch S 6420 Μήκος 118 mm	Mercedes	

Κωδικός	OEM Nr.	Διαμ./Αναγλ.	Όχημα	
R 38023 A1	79200340005	38,1 mm 1” ½ inch S 6488 Μήκος 100 mm	Steyr	
R 38027 A1	FBU3730	38,1 mm 1” ½ inch S 6416 Μήκος	Daf	
R 3898 B1	0034201918 0034206418	38,1 mm 1” ½ inch S 6046 Μήκος 73 mm	Mercedes	
R 4192 A1	0024201818 0024207618 0084202618	41,2 mm 1” 5/8 inch S 6102 Μήκος 137 mm	Mercedes	
R 4196 B1	0024208118 3164200118 3164200218	41,2 mm 1” 5/8 inch S 6092 Μήκος 108 mm	M/S 813	
R 4201 A1	699154 8193799 1697689	42,1 mm 1” 11/16 inch S 6523 Μήκος 114 mm	Daf Iveco Volvo	

Κωδικός	OEM Nr.	Διαμ./Αναγλ.	Όχημα	
R 4403 M1	4117980 6629784	44,4 mm 1” ¾ inch S 62 Μήκος 118 mm	Clark Volvo	
R 4492 A1	0004208118 0014205418 0014208518 0444200118	44,4 mm 1” ¾ inch S 680 Μήκος 128,5 mm	Mercedes	
R 4496 D1	0024201918 0034207818 0084202718	44,4 mm 1” ¾ inch S 6101 Μήκος 136,5 mm	Mercedes	
R 44014 A1	0044201218 0054208318	44,4 mm 1” ¾ inch S 6259 Μήκος 144 mm	Mercedes	
R 44024 A1	0094201518 0094207018 0104200818 0114201618	44,4 mm 1” ¾ inch S 6508 Μήκος 144 mm	Mercedes	
R 4601 A1	0014204618 0014208618	46,8 mm 1” 27/32 inch S 680 Μήκος 129 mm	Mercedes	

Κωδικός	OEM Nr.	Διαμ./Αναγλ.	Όχημα	
R 4604 D1	0024206918 0024209118 0084203018 0084203118	46,8 mm 1” 27/32 inch S 6044 Μήκος 137 mm	Mercedes	
R 4608 A1 Με αυτόματους ρεγουλατόρους	3184201018 3184201218 3184201618	46,8 mm 1” 27/32 inch S 6413 Μήκος 118 mm	Mercedes	
R 50016 A1	0094201618 0104200918 0114200518	50,8 mm 2” inch S 6243 Μήκος 148 mm	Mercedes	
R 5091 C1	0024206818 0024209218 0034208018 0094204118	50,8 mm 2” inch S 6045 Μήκος 137 mm	Mercedes	
R 5098 A1	0034209818 0054208218	50,8 mm 2” inch S 6243 Μήκος 148 mm	Mercedes	
R 5096 F1 Με αυτόματους Ρεγουλατόρους	81504056036 81504056044 81504056109	50,8 mm 2” inch S 6194 Μήκος 143 mm	Man	

Κωδικός	OEM Nr.	Διαμ./Αναγλ.	Όχημα	
R 5093 A1	047408	50,8 mm 2” inch S 154 Μήκος 154 mm	O&K	
R 5402 C1	81504056034 81504056110	53,9 mm 2” 1/8 inch S 6110 Μήκος 159 mm	Man	
R 5708 A1	1411717 52673143	57,15 mm 2” ¼ inch S 6316 Μήκος 140 mm	O&K Atlas Liebherr	
R 5709 B1		57,15 mm 1” ¼ inch S 6443 Μήκος 120 mm	Atlas	
R 6503 A1	5000854	65,0 mm 2” 9/16 inch S 6015 Μήκος 140 mm	Liebherr O&K	

Κωδικός	OEM Nr.	Μήκος/Ρακόρ	Όχημα
240.56	0004280835	24 cm Αρσ. Θηλ. 12x1	
380.56	0004280735	38 cm Αρσ. Θηλ. 12x1	
420.56	11017105	42 cm Αρσ. Θηλ. 12x1	
450.56	0004280135	45 cm Αρσ. Θηλ. 12x1	
500.56	0014283535	50 cm Αρσ. Θηλ. 12x1	
550.56	0004284735	55 cm Αρσ. Θηλ. 12x1	
600.56	0014283135	60 cm Αρσ. Θηλ. 12x1	
650.56	0004281435	65 cm Αρσ. Θηλ. 12x1	
700.56	0004281735	70 cm Αρσ. Θηλ. 12x1	
750.56		75 cm Αρσ. Θηλ. 12x1	
800.56		80 cm Αρσ. Θηλ. 12x1	

470.51	0014289535	47 cm Θηλ. Θηλ. 10x1	609,709 210,310,410

235 E.621 E	9044280435	24 cm Θηλ. Θηλ. 10x1	Sprinter
370 E.621 E	0004280735	38 cm Θηλ. Θηλ. 10x1	Sprinter

Κωδικός	OEM Nr.	Μήκος/Ρακόρ	Όχημα
363 E.425 E	9014280235	36 cm Αρσ. Θηλ. 10x1	Sprinter
495 E.431 E	6384280235	50 cm Αρσ. Θηλ. 10x1	Vito
498 E.454 E	6394280335	50 cm Αρσ. Θηλ. 10x1	Vito
388 E.425 E	9014280835	39 cm Αρσ.Θηλ. 10x1	Sprinter

385.629 E	2044280435	39 cm Αρσ. Θηλ. 10x1	Vario
515 E.629 E	9014280335	36 cm Αρσ. Θηλ. 10x1	Sprinter
328 E.427 E	6394280435	33 cm Αρσ. Θηλ. 10x1	Vito
518 E.435 E	6384281035	50 cm Αρσ. Θηλ. 10x1	Vito

350 E.830 E	6314280035	35 cm Πλακάκι. Θηλ. 10x1	MB-100
210 E.400 E	0024282635	21 cm	Unimog
300 E.608 E	0004287035	42 cm θηλ. Θηλ. 12x1	Unimog
550.64	0004293435	55 cm Θηλ. Θηλ.	Unimog

Κωδικός	OEM Nr.	Μήκος/Ρακόρ	Όχημα
19018508	0004282835	42 cm Αρσ. Θηλ. 10x1	308 D
19025513	6674280135	48 cm Αρσ. Θηλ. 10x1	

328E.427E	6394280435	33 cm Αρσ. Θηλ.	Vito Viano
385.427E.1	2204200048	38 cm Αρσ. Θηλ.	Sprinter

177.311.B	0002951735	17 cm Θηλ. Θηλ. 14x1	Mercedes
312.311.B	0002951835	31 cm Θηλ. Θηλ. 14x1	Mercedes
517.311.B	0002951435	52 cm Θηλ. Θηλ. 10x1	Mercedes Κουβουκλίου

250 E.602	81963400216	25 cm Θηλ. Θηλ.	Man
830 E.602	81963400140	83 cm Θηλ. Θηλ.	Man
1100 E.614	81963400636	110 cm Θηλ. Θηλ.	Man

260.123	81963400139	26 cm Αρσ. Θηλ.	Man
290.155	3092950035	29 cm Αρσ. Θηλ.	Mercedes

Κωδικός	OEM Nr.	Μήκος/Ρακόρ	Όχημα	
74218	0002953935	3900 cm	Actros Atego	
74220	0002571866	Μαρκούτσι συμπλέκτη **ΛΑΔΙΟΥ**	Actros	
85597	0002501266 9702951913	cm	Actros Atego	
87173	06541002370 06541004370	3900 cm	Man σειρά 3,4	
84960	06541014442 06541090004		Man Tga	

Μηχάνημα εξαέρωσης **υγρών φρένων** ROMESS με προδιαγραφές MERCEDES,DAF,BOVA
Κατάλληλο για υδραυλικά συστήματα φρένων συμπλεκτών επιβατικών αυτοκινήτων και επαγγελματικών οχημάτων και ειδικότερα για υδραυλικό σύστημα αλλαγής ταχυτήτων H.G.S (Λεβιέ) ACTROS ATEGO.DAF BOVA
Τεχνικά χαρακτηριστικά
Εξαερώνει με παλμική κίνηση και έχει ρυθμιζόμενη πίεση από 0,4 bar έως 3,5 bar.
Διαθέτη ενδεικτικές λυχνίες για τη στάθμη των υγρών και όταν τα υγρά φθάνουν στην κατώτατη στάθμη αυτομάτως διακόπτη την εξαέρωση.
Λειτουργεί με 220 volt και έχει χωρητικότητα 19 λίτρα.

50232 Τάπα εξαέρωσης αμπραγιάζ & φρένου

50207 Μαρκούτσι εξαέρωσης αμπραγιάζ & φρένου

50400 Αντάπτορας για εξαέρωση λεβιέ M/S,DAF,BOVA

50402 Αντάπτορας για ταυτόχρονη εξαέρωση λεβιέ Actros,Atego

Μηχάνημα εξαέρωσης με **ΛΑΔΙ (PENTOSIN)** ROMESS
με προδιαγραφές MAN MERCEDES.
Κατάλληλο για υδραυλικά συστήματα συμπλεκτών επαγγελματικών οχημάτων και ειδικότερα για υδραυλικό σύστημα αλλαγής ταχυτήτων H.G.S (Λεβιέ) MAN TGA MERCEDES ACTROS.
Τεχνικά χαρακτηριστικά
Εξαερώνει με παλμική κίνηση και έχει ρυθμιζόμενη πίεση από 0,4 bar έως 3,5 bar.
Λειτουργεί με 230 V και 12V – 24V από μπαταρία .
Εχει χωρητικότητα 10 λίτρα.

50500 H

Σετ με 3 αντάπτορες
MAN TGA **PENTOSIN.**

50396 H

Μαρκούτσι εξαέρωσης διπλό
για Mercedes Pentosin.

50397 H

Απαραίτητο συνδετικό μαρκούτσι για το **50396 H** για σύνδεση με το μηχάνημα.

Κωδικός	OEM Nr.	Διαστάσεις	Όχημα	
30-6705	6389810027	45x84x39	Vito	
30-6703	9023500068	49x84x48	Sprinter	
30-6756	6013500468 6013500468 6013501510	45x80x22	M/S 210 310	
30-6760	6043300025 6113300825	33205 501349/310	Sprinter	
30-6743	1163300051 1165860033	12649/610 48548/510	M/S 210 310	
30-6730	6313300051 6313300251	32009 503349/310	MB-100	

Κωδικός	OEM Nr.	Διαστάσεις	Όχημα	
30-9083	99825736	40x73x55	Iveco Daily II Μπρος τροχ.	
SET 1339	46393024 503644252	55x90x60	Iveco Daily II Πίσω τροχού	
SET 1349 DU 60108	0159811905	60x108x75	Atego Μπρος	
SET 1231 **NP 078914**	1439070 1476945 1724482 1868087	68x127x115 **56582** ασφαλ.Τροχού **54266** παξιμ. Τροχού **68088** στεφ. ABS **76884** Τάπα καπακιού	Scania 4	
SET 1262 803194	0139812205 0139812305 0139819805	78x130x90	Atego Πίσω	

Κωδικός	OEM Nr.	Διαστάσεις	Όχημα	
SET 1263	7182915 81934200336	78x130x90	Iveco Man	
SET 1237	2994058 7184079	82x140x110	Iveco	
SET 1310 805003 A	0003300725 0003500535	82x140x110 Με ράδιο	Mercedes	**Με ράδιο**
SET 1321 805003 CA	81934200344 81934200354	82x140x110 Με πατούρα +oring	Man	**Με πατούρα**
SET 1242	1400291 1905487 7183075 7189648	90x160x125	Daf LF Iveco	

Κωδικός	OEM Nr.	Διαστάσεις	Όχημα	
SET 1311 566427	20967830 20518617	58x110x115	Volvo μπροστά μικρό	
75508	3099341S 85105692S 85111792S	Ρουλεμάν SET 1311	Volvo FH μπρος Χωρίς ρουλεμάν καρέ 27	
65701 Για μουαγιέ 75508	3112593	Μπουλόνι 7/8x77	Volvo	
11.030.4018.080	20516196 85111789 85107749	Ρουλεμάν SET 1311	Volvo FH μπρος Χωρίς ρουλεμάν καρέ 25	
65149 Για μουαγιέ 11.030.4018.080	7420515514	Μπουλόνι 22mm	Volvo	

Κωδικός	OEM Nr.	Διαστάσεις	Όχημα	
SET 2312 566426	20518637 20967831 21021391 3988673	68x125x115	Volvo μπροστά μεγάλο	
11.030.4018.000	3989341 3988930	Ρουλεμάν SET 2312	Volvo FH μπρος Χωρίς ρουλεμάν Για δισκόπλακα	
11.030.4018.050	22018115 20516388 21116389 22491569	Ρουλεμάν SET 2312	Volvo FH μπρος Χωρίς ρουλεμάν Για δισκόπλακα	
11.030.4018.070	21024155S2 20518092S2 20518093S2 3988674S2	Ρουλεμάν SET 2312	Volvo FH μπρος Χωρίς ρουλεμάν Για ταμπούρο	

Κωδικός	OEM Nr.	Διαστάσεις	Όχημα
SET 2314 566425 Παξιμ. 56366 Ασφαλ. 70283 Oring για μειωτήρα 56371	20792439 20792440 20967828 21036050 3988774	93,8x148x135	Volvo FH Πίσω
11.030.4018.020 **57311**	20516957 20535263S2 21328195S2 85107753S2	Ρουλεμάν SET 2314	Volvo FH πίσω χωρίς ρουλεμάν Για δισκόπλακα
11.030.4018.060	8156332 3943982S1 3989896S1 8156329S1	Ρουλεμάν SET 2314	Volvo FH πίσω χωρίς ρουλεμάν Για ταμπούρο
65147 Για μουαγιέ	20515517	Μπουλόνι M 22x1.5X110	Volvo
65156 Για μουαγιέ	20524942	Μπουλόνι M 22x1.5X124	Volvo

Κωδικός	OEM Nr.	Διαστάσεις	Όχημα	
11.030.0276.500 Ρουλ. SET 2351	1391615 S 1388905 S 1697346 S	Μουαγιέ μπρος	XF 95-105 Χωρίς ρουλεμάν	
11.030.0276.520 Ρουλ. SET 2352	1818003 1391617 1391517 1389061	Μουαγιέ πίσω	XF 95-105 Χωρίς ρουλεμάν	
11.030.0276.510 55996 Ρουλ. SET 2346	2019789 S 1818004 S 1691621 S	Μουαγιέ πίσω	XF 95-105 Χωρίς ρουλεμάν	
11.030.0276.530 **75244** Ρουλ. SET 2352	2104395S1 2019802S1 1812161S1	Μουαγιέ πίσω	XF 95-105 Χωρίς ρουλεμάν	

Κωδικός	OEM Nr.	Διαστάσεις	Όχημα	
SET 2346 **566074**	1801592	69.8x125	Daf	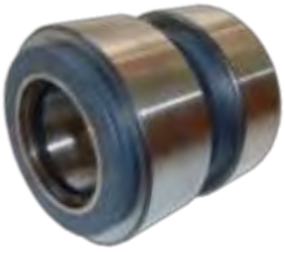
SET 2352 566283	1801594	99,8x148	Daf	
SET 2351 566834	1801595	70x120/125x110,5	Daf	

Κωδικός	OEM Nr.	Διαστάσεις	Όχημα	
540626	Βαρέλας μικρό	100x150x62	M/S,Man	
534176	Βαρέλας μεγάλο	110x180x82	M/S,Man	
SET 1335 803750	81934200320 81934200342	105x160x140	Man Tga	
804162	81934200346	110x170x140	Man Tga	

Κωδικός	OEM Nr.	Διαστάσεις	Όχημα	
713690850 SET 1322	93810034	45x120x84,9	Iveco Daily	
30-6801	9063302420 9063302520 9063303420	Εξωτ. 96	Sprinter 906 Μπροστινό	
30-6802	9063304020 9063304120 9063304920	Εξωτ. 96	Sprinter 906 Μπροστινό	
30-5560	9063502410 9063502610 9063502710 9063503710	Εξωτ.	Sprinter 906 Πίσω	
30-6811 713 6681 10	9063500249	Εξωτ.	Sprinter 906 Πίσω	
30-6805	6393300320 6393300420 6393300632	Εξωτ.	Vito Μπροστινό	

Κωδικός	OEM Nr.	Διαστάσεις	Όχημα	
84231	6383340101		Vito 638	
81203 Ρουλεμάν SET 1349	9723300425 9723300325 9723300125	Μουαγιέ μπροστινό Atego με ρουλεμάν		
11.030.1808.050 Ρουλεμάν SET 1349	9723340201	Μουαγιέ μπροστινό Atego χωρίς ρουλεμάν		
75645	9433301225 9433301125 0003300725	Με ρουλεμάν	Actros	
75623 Ρουλεμάν SET 1262	9753300825 9753300425	90x160x125 με ρουλεμάν	Atego	

Κωδικός	OEM Nr.	Διαστάσεις	Όχημα	
57346	9423340201 9423340701 9423341201	Χωρίς ρουλεμάν (32312+SET 1307)	Actros	
75568	9763560701 9763561101	Χωρίς ρουλεμάν	Atego	
75609	9493340501 9493340801	Χωρίς ρουλέμαν	Actros	
57347	6243340201 6243340301 6243341001	Χωρίς ρουλεμάν (32310+SET 1307)	Actros	
75605	9463560701	Χωρίς ρουλεμάν (33022+SET 1302)	Actros	
11.035.1808.030-625	0003502335 0003500535 9463560401	**Με ρουλεμάν SKF** (SET 1310)	Actros	

Κωδικός	OEM Nr.	Διαστάσεις	Όχημα	
SET 1334 564734	3434365000	82x196x113	Saf	
SET 1337	81934200337	55x145x100 Με στεφάνι ABS	Man Tgl,Tgm	
SET 1338	5010308616	60x168x102 Με στεφάνι ABS	Renault Midlum	
SET 1364	5010566154 7421190412	50x140x95	Renault midlum	
SET 1350	504189654	70x194x112 Με στεφάνι ABS	Irisbus	
SET 1336 801974	81934200288 81934200330 81934200349	70x196x139,5 Με στεφάνι ABS	Man Tga	

Κωδικός	OEM Nr.	Περιέχει εντός	Όχημα	
1242264 35850	6243560080	145x175x14 145x175x14 Φλάντζα ασφάλεια oring	Europa	
80056	6243560080	145x175x14 145x175x14 φλάντζες ασφάλειες oring	Europa	
1244099 81438	6593500135	145x175x14 145x175/205x9/14 φλάντζες ασφάλειες oring vit	Europa ABS	
1248535 94500	6593500035 6593500135	145x175x14 vit 145x175/205x18/20 φλάντζες ασφάλειες oring vit	Europa ABS	
95391	6593500135	145x175/205x18/20 φλάντζα ασφάλεια oring vit	Europa ABS	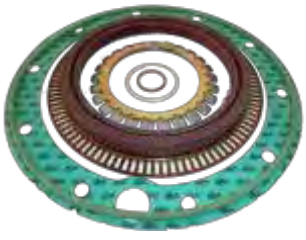
1250929 109682	9403500835	145x175x14 145x175x14 vit κουλούρι 110x145 στεφάνι ABS	Actros	

Κωδικός	OEM Nr.	Περιέχει εντός	Όχημα	
1250930 109683	9403500635	145x175x14 145x175x14 vit κουλούρι 115x145 στεφάνι ABS	Actros	
1250994 109823	9423503935	145x175x17 vit κουλούρι στεφάνι ABS oring vit	Actros	
1254518 115696	9403501035	145x175x15 145x175x8 στεφάνι ABS κουλούρι ασφάλεια		
03.020.1902.0S	06369590014S 3604200441 3605860442	Σετ μπράτσου	Europa	

Κωδικός	OEM Nr.	Περιέχει εντός	Όχημα	
5558-3505	81357106008	130x160x16 vit κουλούρι	Man	
75421	81357106009	145x175x16 vit κουλούρι	Man	
1244100 81439	3553560173	160x180x10 160x180x10 φλάντζες ασφάλειες oring	Ararat	
1254679 115948	9423301125	120x150x15 86x105x6/7 φλάντζα στεφάνι ABS	Actros μπροστινού τροχού	
1248134 93470	3853500068	125x150x15 ασφάλεια φλάντζα		

Κωδικός	OEM Nr.	Περιέχει εντός	Όχημα	
57351	3603340115 3603340215	73.5x100x16	Mercedes	
11.040.1908.171	81357100045 3553561215 3553560915	110x145x32 Κουλούρι Europa	Man Mercedes	
11.040.1908.181	81357100044 3463560315 3463561415 9423560415	115x145x32 Κουλούρι Europa	Man Mercedes	
74683	6753560215	101x120x21.3 Κουλούρι	Mercedes	
81540	9709970346	101x120x21.3 Κουλούρι Για ρουλ. SET 1349	Atego	
81531	6523560015	106x125x21 Κουλούρι	Atego	

Κωδικός	OEM Nr.	Περιγραφή	Όχημα	
132x160x10 **132x172x12**	06562890387 81965030333		Man Tga	
139x170x11 vit **139x175/205x16,3**	81965030445 81965036000		Man Tga	
142x175,5x11,4 vit **142x175,5x11,4**	4373004300 4373004400		Saf	
75x110/134x10/17	9709970446	Τσιμούχα	Atego	
76x100/137x10/15	81524036000	Τσιμούχα	Man	
77x98,4/103x6,3/19	16100786 3114322	Τσιμούχα παξιμαδιού	Volvo	
80x130,2x12/20	15228950	Τσιμούχα πηνίου	Volvo	

Κωδικός	OEM Nr.	Περιγραφή	Όχημα	
80x135/154x12	06562890293		Man	
81x100/137x10/15	81524036001	Τσιμούχα	Man	
85x120x10/21	9423530159 81965030415 81965030479		Mercedes Man	
85x130x22	3152027		Volvo	
85x145x12/32	0189971847	Τσιμούχα διαφορικού	Mercedes	
85x145x12/37	0159974747 06562890319	Τσιμούχα διαφορικού	Mercedes Man	
85x150/169x12/31	06562890266	Τσιμούχα διαφορικού	Man	

Κωδικός	OEM Nr.	Περιγραφή	Όχημα	
80x150x12/20	15228943		Volvo	
87,2x120,6x15,4	06562890184 81965030161	Kassette	Man	
746.400	6110100114 6110100214	Στροφάλου	Sprinter	
100x140/166x16/22	1334961	Τσιμούχα τροχού με ABS	Daf	
100X140X15,5/20	1278420	Kassette	Daf	
117,6x152,4x25,4	4373003501	Kassette	Saf	
120x150x14,3/20	0219976947		Actros	

Κωδικός	OEM Nr.	Περιγραφή	Όχημα	
120x160x17,5	0678157	Kassette	Daf	
120x160x15,5/20	0678157	Kassette	Daf	
121x170x15,/17	40102330		Iveco	
125x160/190x18/20	1335063	Kassette	Daf	
125x160x16	1342363 1329838	100 δοντ.	Scania	
125x160x15,5/20	0292766 3509841		Daf Scania	
135x170x18	47535710000	Kassette	Setra	

Κωδικός	OEM Nr.	Περιγραφή	Όχημα	
135x175x15,5/20	06562890268	Kassette	Man	
135x175x18	81965030398 81965030188	Kassette **100 δόντια**	Man	
135x175x18	81965030298	Kassette **80 δόντια**	Man	
140x164x20/23,5	15223720	Τσιμούχα Kombi	Volvo	
142x170x15/16	1409889	Kassette	Scania	
155x180x15	47536220000	Kassette	Setra	
158x188x14,5/16	13093422	Kassette	Scania	

Κωδικός	OEM Nr.	Διαστάσεις	Όχημα
52066	0331096050	78x113x2.5	Bpw
52067	0331096060	83x118x2.5	Bpw
52068	0331097070	84x134x3	Bpw
52069	0331097080	88x140x3	Bpw
52070	0331096040	89x124x2.5	Bpw
52071	0331097040	93x144x2.5	Bpw
52072	0331097160	94x131x2.5	Bpw
52073	0331097030	98x150x2.5	Bpw
52074	0331097130	100x134x2.5	Bpw
52075	0331098070	100x165x2.5	Bpw
52076	0331097320	104x136x2.5	Bpw
52077	0331097140	105x141x2.5	Bpw
52078	0331098060	105x172x2.5	Bpw
52079	0331097310	110x141x2.5	Bpw
52080	0331097150	113x155x3,5	Bpw

Κωδικός	OEM Nr.	Διαστάσεις	Όχημα
52081	0331098140	118x165x3.5	Bpw
52082	0331098040	118x185x3.5	Bpw
52083	0331097300	120x157x2.5	Bpw
52084	0331098130	123x171x3.5	Bpw
52085	0331098020	123x192x3.5	Bpw
52086	0331038200	124x181x4	Bpw
52087	0331098210	128x165x2.5	Bpw
52088	0331038210	130x186x4	Bpw
52089	0331099020	144x205x3.5	Bpw
52090	0331099010	149x212x3.5	Bpw
52091	0331098240	145x173x10	Bpw
52092	0331097220	110x144x7	Bpw
52093	0331098180	125x168x7	Bpw

Κωδικός	OEM Nr.	Περιγραφή	Όχημα	
542001110	6014660001 6014660101 6014660101 ZF		Mercedes 210,310	
542003510 **74128**	0024662601 0024662801 0034660701		Sprinter	
05.050.1915.200	0024667501 0024667601 0024667601 ZF		Sprinter	
541007110	9014660301		Sprinter	
84260	0034667201 0034667101	120 bar	Sprinter	
90882	0024664901 0024665201 0024665201 ZF		Vito	
541006310	0024661101 0024662301 0024661101 ZF		Vito	

Κωδικός	OEM Nr.	Περιγραφή	Όχημα	
05.050.1915.230	0064661701 0064667801		Sprinter 906	
541014710	6684660001		Vario	
542005010 **65268**	0014606880 0014607280 0014607280 ZF 0024606480	155 Bar	Mercedes	
542003210 **65267**	0004602480 ZF 0004606680 ZF 0014661801 0024607680	100 Bar	Mercedes	
542002710	0004606180 0014605780		Mercedes	
542004710 **65264**	0014603080 0024600880 0024603980		Actros	
542004810 **65265**	0014603180 0014605280 0014605280 ZF		Actros	

Κωδικός	OEM Nr.	Περιγραφή	Όχημα	
65294	0014662701 0014662301	100 Bar 24 mm ρακόρ	ZF τύπου	
65295 **542003610**	0004667001	100 Bar 20 mm ρακόρ	813,1013,1213 1217,1517 ZF τύπου	
65297 **542004210**	0014604480 0014607580	180 Bar	Atego 2 ZF τύπου	
65293 **542045310**	0024608880 0024608980		Actros	
68894	0004606780 0004602580 0014664401 ZF 7684955190	83 Bar	814,817 1219,2219 O 304	
70534	0001320310 51471040001		Mercedes Man	

Κωδικός	OEM Nr.	Περιγραφή	Όχημα	
542002310	81471016122 81471016162 81471016181 81471019162		Man	
65278	81471019137 81471016122 ZF 7685955102	150 Bar	Tga ZF τύπου	
65303	81471016161 81471016121 81471016168	150 Bar Αριστερή	Tga ZF τύπου	
68902	81471016182 ZF 7685955184		Man ZF τύπου	
68903	81471016190 51471017035 ZF 7685955153		NL,NG ZF τύπου	

Κωδικός	OEM Nr.	Περιγραφή	Όχημα	
542000410	1305349 571394		Scania	
05.050.3005.100 **65261**	1422417 1457710 1571397 571436		Scania 4	
542000810 **65284**	1308495 1421272 1457708 571434	150 Bar 16 Litra	Scania 3-4	
65262 **542001210**	571430 1332653 1421628 571297		Scania 4	
65282	571364 571028 255028	130 Bar 16 Litra	Scania 3 ZF τύπου	
65283 **542001010**	1421273 1324223 1457709	150 Bar 22 Litra	Scania 3,4	

Κωδικός	OEM Nr.	Περιγραφή	Όχημα	
68890	1504006 1371404		Σειρά 4 ZF τύπου	
65285	1123466 1112050		Scania	
65263	394443 571370	130 bar	Σειρά 3	

Κωδικός	OEM Nr.	Περιγραφή	Όχημα	
542003710 **65250**	1628208 3172193 8112593 8113268		Volvo	
542042510	3172490 8113282		Volvo	
542000110	1082959 3172199 8112286 8113432		Volvo	
65274 **542043410**	20350652 8113586 8119586		FL 6	
65258	3986328 85000031		FH 12 ZF τύπου Κινέζος	
65259	1587788 5001939 ZF 7673955219		F 10,12,16 ZF τύπου	

Κωδικός	OEM Nr.	Περιγραφή	Όχημα	
65249 **542001810**	3172197 8112963		FL 12 FH 12	
65252	1589231 1610367	135 Bar ανάποδη	B 12	
65257	3172490 8113282		FH 12	
65276	3172488		FH 12	
65251	364642 5001454		F 10,12	
65260	1082959 3172199		F 10,12	

Κωδικός	OEM Nr.	Περιγραφή	Όχημα	
542043310	1375507		Daf CF	
542001410 **65271**	1239411R 1291227R		Daf XF-CF	
65270	0647602 ZF 7673955217		F 28 Λεωφ. ZF τύπος	
68905	4896314 S	180 bar	Iveco Eurocargo	

Κωδικός	OEM Nr.	Περιγραφή	Όχημα	
55815	0014202483	Σετ δαγκάνας 45 mm	Sprinter	
55810	0014202583	Σετ δαγκάνας 52 mm	Sprinter	
55814	0014202383	Σετ δαγκάνας 60 mm	Sprinter Vito	
54549	MCK1213 SJ4011	Σετ δαγκάνας	ROR	
70243	4614230120	Κιθάρα	Sprinter 903,904	
70244	4614230220	Κιθάρα	Sprinter 903,904	

Κωδικός	OEM Nr.	Διαστάσεις	Όχημα	
141126-203 WVA 29153 WVA 29076	0024204120 0034201720 0044202620 9024210110	Μήκος : 164,8 Πλάτος : 78,0 Πάχος : 22,0	Sprinter Μπρος Πίσω	
141289 WVA 23021	0034202420	Μήκος : 125,8 Πλάτος : 62,0 Πάχος : 18,8	Sprinter Πίσω	
141102 WVA 21621	0004212410 0024203820 0024205620 0024206920	Μήκος : 141,4 Πλάτος: 50,2 Πάχος : 17,0	Sprinter Πίσω	
141103-203 WVA 23901 WVA 21592	0024204020 0024206020 9024230510	Μήκος : 156,4 Πλάτος : 54,08 Πάχος : 18,8	Sprinter Πίσω	
141785 WVA 29200	0044208220	Μήκος : 170 Πλάτος: 75,0 Πάχος : 20,5	Sprinter 906 Μπρός	
141849 Δεν έχει καλώδια WVA 29217	0044208120	Μήκος : 165 Πλάτος : 78,1 Πάχος : 20,5	Sprinter 906 Πίσω	

Κωδικός	OEM Nr.	Διαστάσεις	Όχημα	
141787 WVA 29190	0044206920	Μήκος : 137,0 Πλάτος : 63,1 Πάχος : 19,8	Sprinter 906	
141786 WVA 29192	9064210010	Μήκος : 163,1 Πλάτος : 67,1 Πάχος : 20,8	Sprinter 906	
141499 WVA 29160 WVA 29161	0034204620	Μήκος : 164,5 Πλάτος : 67,8 Πάχος : 20,0	Sprinter 905 616 CDI	
141104-203 WVA 23990 WVA 21576	0024209920 901 210410 9014210510 9014210610	Μήκος : 156,5 Πλάτος : 64,9 Πάχος : 20,5	Sprinter Vito Μπρός	
141288 WVA 23022	0004214110 0034200120 0004200120	Μήκος : 134,4 Πλάτος : 64,5 Πάχος : 20,8	Vito 638 Μπρός	
141284 WVA 23020	0004214210 0034200220	Μήκος : 105,0 Πλάτος : 52,8 Πάχος : 17,8	Vito 638 Πίσω	

Κωδικός	OEM Nr.	Διαστάσεις	Όχημα	
181675-701 **BG 42222** WVA 24007	0004216110 0014210910 0034207820 0034207910	Μήκος : 165,0 Πλάτος : 60,2 Πάχος : 20,2	Vito 639 Μπρος	
181676-701 **BG 42223** WVA 24008	0004216210 0014211010	Μήκος : 102,0 Πλάτος : 48,5 Πάχος : 17,7	Vito 639 Πίσω	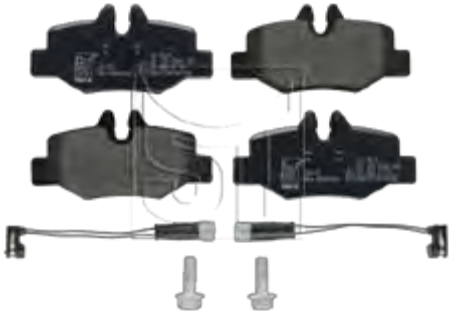
03.120.8700.220 WVA 20934 WVA 21573	6314200120 6314200320	Μήκος : 145,5 Πλάτος : 60,0 Πάχος : 14,0	MB-100 Μπρος	
141241 WVA 21904	0024204820 0034200020 6384230110	Μήκος : 63,8 Πλάτος : 57,55 Πάχος : 17,0	Vito Πίσω	
140405 WVA 20784	0014201420 0044201420 6014210208 6694210008	Μήκος : 149,0 Πλάτος : 76,0 Πάχος : 18,0	M/S 410 Μπρος	
150722-204 WVA 29835	0034201520 0024206220 6694210108 0024206220	Μήκος : 174,8 Πλάτος : 85,6 Πάχος : 22,0	M/S 609 Μπρος	

Κωδικός	OEM Nr.	Διαστάσεις	Όχημα
151254-066 WVA 29093 WVA 29094 WVA 29095 WVA 29197	0024207820 0054202320 0014211710 0004210710	Μήκος : 210,3 Πλάτος : 92,5 Πάχος : 30,0	Atego Μπρος Πίσω
151404-202 WVA 29115 WVA 29116 WVA 29148 WVA 29183	0014210510 0034201120 0034201220 0034206620	Μήκος : 173,5 Πλάτος : 84,0 Πάχος : 27,0	Atego με ψήκτρες
151194-066 **BG 425008** WVA 29087,29109 WVA 29202,29108 WVA 29059,29061	0004214310 0034201620 0034203520 0044202220	Μήκος : 247,4 Πλάτος : 109,5 Πάχος : 30,0	Actros Μπρος Πίσω
151040-067 WVA 29030	0034208420	Μήκος : 249,5 Πλάτος : 118,1 Πάχος : 28,0	Mercedes O 404
152124-066 WVA 29246	0064201420 0064205220	Μήκος : 247,4 Πλάτος : 109,5 Πάχος : 30,0	Actros MP 2,3,4 Μπρος
152123-066 WVA 29244	0064201520 0064205320	Μήκος : 207,3 Πλάτος : 109,5 Πάχος : 30,0	Actros MP 2,3,4 Πίσω

Κωδικός	OEM Nr.	Διαστάσεις	Όχημα	
140892-066 WVA 21048 WVA 29041	1906159	Μήκος : 110 Πλάτος : 73 Πάχος : 18,3	New Daily Turbo Daily	
960516 WVA 29232	42555917	Μήκος : 141,1 Πλάτος : 72,7 Πάχος : 21	Daily Με ABS	
141208 πάχος 17 **141208-200 πάχος 20** WVA 29121	42470835	Μήκος : 164,8 Πλάτος : 66,5 Πάχος : 18,0	Daily city Μπρος	
960513 WVA 29229	42555881	Μήκος : 163,1 Πλάτος : 66,7 Πάχος : 20,8	Daily	
960902 WVA 29302 WVA 29033	1906043	Μήκος : 175,5 Πλάτος : 78,0 Πάχος : 21,0	Euro cargo	
151078 WVA 29067	1906297	Μήκος : 176,0 Πλάτος : 78,0 Πάχος : 22,0	Euro cargo	

Κωδικός	OEM Nr.	Διαστάσεις	Όχημα	
960912 WVA 29122	1906416 1906402	Μήκος : 175 Πλάτος : 85,5 Πάχος : 22	Eurocargo Tector	
960909 WVA 29121	1906401	Μήκος : 164,8 Πλάτος : 66,5 Πάχος : 20,3	New daily Turbo daily Daily city	
960938 WVA 29032	1906170 4856911	Μήκος : 206 Πλάτος : 107 Πάχος : 25	Eurocargo	
151254-066 WVA 29093 WVA 29094 WVA 29095 WVA 29197	2992336	Μήκος : 210,3 Πλάτος : 92,5 Πάχος : 30,0	Euro cargo	

Κωδικός	OEM Nr.	Διαστάσεις	Όχημα
151088 WVA 29055	81508046028 81508206011 81508206009	Μήκος : 175,5 Πλάτος : 82,5 Πάχος : 22,0	Man
151253-067 WVA 29088	81508205029 81508206006 81508206020 81508206042	Μήκος : 175,3 Πλάτος : 86,1 Πάχος : 26,0	Man
03.120.8700.180 WVA 29131	81508205072 81508206041	Μήκος : 249,3 Πλάτος : 117,9 Πάχος : 30,2	Man Tga
151040-067 WVA 29030 WVA 29113	81508205064 81508206014 81508206034 81508206046	Μήκος : 249,5 Πλάτος : 118,1 Πάχος : 28,0	Man Tga
151194-066 WVA 29059,29061 WVA 29087,29109 WVA 29202,29108	81508206030 81508206032 81508206056	Μήκος : 247,4 Πλάτος : 109,5 Πάχος : 30,0	Man
151254-066 WVA 29093,29094 WVA 29095,29097	81508206022	Μήκος : 210,3 Πλάτος : 92,5 Πάχος : 30,0	Man

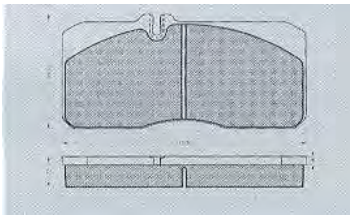

Κωδικός	OEM Nr.	Διαστάσεις	Όχημα
151404-202 WVA 29115 WVA 29116 WVA 29148 WVA 29183	81508205085 81508206043	Μήκος : 173,5 Πλάτος : 84,0 Πάχος : 27,0	Man Tgl
03.120.8700.321 WVA 29142	1440504	Μήκος : 204,1 Πλάτος : 99,6 Πάχος : 30,0	Daf LF-45

Κωδικός	OEM Nr.	Διαστάσεις	Όχημα	
960347 WVA 29137	3093532 20768115 MDP5053	Μήκος : 210,0 Πλάτος : 102,2 Πάχος : 29,2	Volvo FL	
960349 WVA 29151	3099533 20768101 MDP1387	Μήκος : 216,1 Πλάτος : 97,0 Πάχος : 29,2	Volvo FH,FM	
151427-066 WVA 29125	3095396 20918891 MDP5057	Μήκος : 249,0 Πλάτος : 111,2 Πάχος : 29,0	Volvo Κινέζος	
151831-066 WVA 29174	20568711 20568714	Μήκος : 249,3 Πλάτος : 109,7 Πάχος : 29,3	Volvo Κινέζος 2ος	
151841-066 WVA 29173	20568712	Μήκος : 216,2 Πλάτος : 97,0 Πάχος : 29,2	Volvo Κινέζος Από 2008	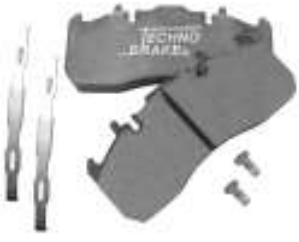
960430 WVA 29136	3093531	Μήκος : 175,5 Πλάτος : 89,1 Πάχος : 29,2	Volvo FL	

Κωδικός	OEM Nr.	Διαστάσεις	Όχημα	
960927 WVA 29302	271190	Μήκος : 175,5 Πλάτος : 78,0 Πάχος : 21,0	Volvo FL 6	

Κωδικός	OEM Nr.	Διαστάσεις	Όχημα	
960960 WVA 29582	8284000197 8284058204	Μήκος : 179,0 Πλάτος : 112,0 Πάχος : 22,0	Setra 8 Τεμ.	
960961 WVA 29747	8284000209 8285000235	Μήκος : 139,5 Πλάτος : 121,0 Πάχος : 32,0	Setra 8 Τεμ.	
151631-066 WVA 29162	3057008400	Μήκος : 210,6 Πλάτος : 109,5 Πάχος : 31,7	Saf Integral	
960949 WVA 29143	3057317900	Μήκος : 247,6 Πλάτος : 105,0 Πάχος : 30,0	Saf Haldex Δαγκάνα	
151623-066 WVA 29126	3057008000	Μήκος : 210,6 Πλάτος : 92,3 Πάχος : 29,8	Saf Wabco Δαγκάνα	

Κωδικός	OEM Nr.	Διαστάσεις	Όχημα	
152156-066 WVA 29165	0980106430	Μήκος : 210,9 Πλάτος : 92,5 Πάχος : 30,0	Bpw Μικρό με κόψιμο	
960996 WVA 29171	0980106440 0980106950	Μήκος : 210,9 Πλάτος : 108,0 Πάχος : 30,0	Bpw Μεσαίο με κόψιμο	
960997 WVA 29167	0980106450	Μήκος : 247,2 Πλάτος : 109,7 Πάχος : 30,0	Bpw Μεγάλο με κόψιμο	
960394 WVA 29177	68324665 MDP5093	Μήκος : 210,7 Πλάτος : 100,0 Πάχος : 30,0	Ror Δαγκάνα Meritor	
960928 WVA 29124	MDP5076	Μήκος : 205,5 Πλάτος : 102,0 Πάχος : 27,0	Ror Με ABS Δαγκάνα Meritor	
970007 WVA 29131	MDP5073	Μήκος : 250,0 Πλάτος : 118,0 Πάχος : 30,0	Ror Με ABS Δαγκάνα Meritor	

Κωδικός	OEM Nr.	Διαστάσεις	Όχημα	
03.130.8701.450 03.130.1935.040	0005400217	Μήκος 90 mm	208/308 210/310	
03.130.1935.060	6695400417	Μήκος 238 mm	609/709	
03.130.1935.070	9015400017	Μήκος 185 mm	Sprinter 901,902 903,904	
03.130.8701.540	9015400217	Μήκος 178 mm	Sprinter 2t,3t,4t 901,902 903,904	
03.130.8701.240	9065401517	Μήκος 103 mm	Sprinter CDI 906	
03.130.8701.350 03.130.8701.170	9065401317	Μήκος 85 mm	Sprinter 5t 906	

Κωδικός	OEM Nr.	Διαστάσεις	Όχημα	
03.130.8701.210	6395401417 6395401517	Μήκος 95 mm	Sprinter	
03.130.8701.110	1903651 2992666	Μήκος 310 mm	Trakker Stralis Euro trakker Euro cargo	
960514	42555634	Μήκος 145 mm	Iveco Daily	
03.130.8701.310	42556205 42548209	Μήκος 295 mm	Iveco Daily	
03.130.8701.260	42548208 1908407 500054528	Μήκος 295 mm	Eurocargo Daily city	
03.130.8701.330	2992394 42548196 42559616	Μήκος 250 mm	Daily IV	

Κωδικός	OEM Nr.	Διαστάσεις	Όχημα	
960803	81508226014 42548195	Μήκος 320 mm	Man L-2000 Iveco Turbodaily	
03.130.8701.550	2992393 42548195 42560913	Μήκος 210 mm	Euro Cargo	
03.130.8701.180	81508110004	Μήκος 340 mm	Man F-90/2000 Setra	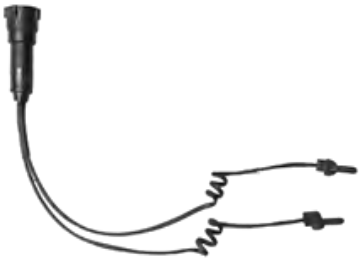
960553	81508226015	Μήκος 295 mm	Man L-2000 Tgl	
03.130.8701.290	81508226011 81508226016	Μήκος 385 mm	Tga	
03.130.8701.360	12480028	Μήκος 330 mm	Daf LF-45	

Κωδικός	OEM Nr.	Διαστάσεις	Όχημα	
03.110.1926.170	9024230112 9024230312 9024230412 9024230612	Διάμετρ. : 272 Συν.Πάχ.: 97 Πάχος : 16 Οπές : 5	Sprinter 902 Πίσω	
03.110.1926.180	9024210312 9024210612 9024210712 9024210912	Διάμετρ. : 276 Συν.Πάχ.: 77 Πάχος : 22 Οπές : 5	Sprinter 902 Μπρός	
03.110.1926.210	9044230212 9044230312	Διάμετρ. : 285 Συν.Πάχ.: 93 Πάχος : 22 Οπές : 6	Sprinter 904 Πίσω	
03.110.1926.290	9014230412 9014230612 9014230812	Διάμετρ. : 258 Συν.Πάχ.: 97 Πάχος : 12 Οπές : 5	Sprinter	
03.110.1926.490	9054210012	Διάμετρ. : 290 Συν.Πάχ.: 70 Πάχος : 26 Οπές : 8	Sprinter 905 CDI-616 Μπρος	
03.110.1926.500	9054200072	Διάμετρ. : 304 Συν.Πάχ.: 115 Πάχος : 30 Οπές :	Sprinter 905 CDI-616 Πίσω με ABS	

Κωδικός	OEM Nr.	Διαστάσεις	Όχημα	
03.110.1926.410	9064210012	Διάμετρ. : 300 Συν.Πάχ.: 68,5 Πάχος : 28 Οπές : 6	Sprinter 906 Μπρος	
03.110.1926.450	9064230012	Διάμετρ. : 298 Συν.Πάχ.: 71 Πάχος : 16 Οπές : 6	Sprinter 906 Πίσω	
03.110.1926.440	9064230112	Διάμετρ. : 303 Συν.Πάχ.: 93 Πάχος : 28 Οπές : 6	Sprinter 906 Πίσω	
03.110.1926.340	6384210112	Διάμετρ. : 276 Συν.Πάχ.: 60 Πάχος : 22 Οπές : 5	Vito 638 Μπρος	
03.110.1926.350	6384230112	Διάμετρ. : 280 Συν.Πάχ.: 63 Πάχος : 10 Οπές : 5	Vito 638 Πίσω	
03.110.1926.005	6394210012	Διάμετρ. : 300 Συν.Πάχ.: 58,6 Πάχος : 28 Οπές : 5	Vito 639 Μπρος	

Κωδικός	OEM Nr.	Διαστάσεις	Όχημα	
03.110.1926.015	6394230112	Διάμετρ. : 296 Συν.Πάχ.: 57,7 Πάχος : 10 Οπές : 5	Vito 639 Πίσω	
03.110.1926.310	6314200372	Διάμετρ. : 238 Συν.Πάχ.: 79 Πάχος : 16 Οπές : 5	MB-100 Μπρος	
03.110.1926.300	6014215012 6014200072 6014215112	Διάμετρ. : 280 Συν.Πάχ.: 79 Πάχος : 16 Οπές : 5	410	
03.110.1926.130	6014200172 6014200372 6014210312 6014210512	Διάμετρ. : 280 Συν.Πάχ.: 79 Πάχος : 22 Οπές : 5	410	
03.110.1926.150	6704210112 6704210312	Διάμετρ. : 324 Συν.Πάχ.: 91 Πάχος : 30 Οπές : 6	609	
03.110.1926.010	6694210112 6694210612	Διάμετρ. : 304 Συν.Πάχ.: 91 Πάχος : 30 Οπές : 6	609	

Κωδικός	OEM Nr.	Διαστάσεις	Όχημα	
03.110.1926.250	6684230112	Διάμετρ. : 324 Συν.Πάχ.: 120 Πάχος : 30 Οπές : 6	Vario Πίσω	
03.110.1926.030	6684210112	Διάμετρ. : 304 Συν.Πάχ.: 91 Πάχος : 26 Οπές : 6	Vario Μπρος	
03.110.1926.230	6684230512	Διάμετρ. : 324 Συν.Πάχ.: 120 Πάχος : 30 Οπές : 6	Vario Πίσω	
03.110.1926.240	6684230212 6684230412	Διάμετρ. : 304 Συν.Πάχ.: 120 Πάχος : 30 Οπές : 6	Vario Πίσω	
03.110.1926.260	6684230012	Διάμετρ. : 304 Συν.Πάχ.: 120 Πάχος : 30 Οπές : 6	Vario Πίσω	
03.110.1926.200	6694210512 6694210712	Διάμετρ. : 324 Συν.Πάχ.: 111 Πάχος : 30 Οπές : 6	Vario Μπρος	

Κωδικός	OEM Nr.	Διαστάσεις	Όχημα	
03.110.1926.510	9704231112	Διάμετρ. : 335 Συν.Πάχ.: 112,5 Πάχος : 34 Οπές : 8	Atego 2 Πίσω	
03.110.1926.020	9704210012 9704210112 9704210212 9704210612	Διάμετρ. : 335 Συν.Πάχ.: 103 Πάχος : 34 Οπές : 10	Atego 712-1023 Μικρό Μπρος	
03.110.1926.280	9704230412 9704230612 9704231012 9704231212	Διάμετρ. : 335 Συν.Πάχ.: 111 Πάχος : 34 Οπές : 8	Atego 712-1023 Μικρό Πίσω	
03.110.1926.270	9704230512 9704230712	Διάμετρ. : 335 Συν.Πάχ.: 111 Πάχος : 34 Οπές : 8	Atego Μικρό Ειδικό όχημα	
03.110.1926.160	9754210012 9754210112 9754210212	Διάμετρ. : 377 Συν.Πάχ.: 134 Πάχος : 45 Οπές : 14	Atego 1215-1528 Μεγάλο Μπρος	
03.110.1926.220	9754230312 9754230612	Διάμετρ. : 377 Συν.Πάχ.: 139 Πάχος : 45 Οπές : 8	Atego 1215-1528 Μεγάλο Πίσω	

Κωδικός	OEM Nr.	Διαστάσεις	Όχημα	
03.110.1926.390	9704230212	Διάμετρ. : 330 Συν.Πάχ.: 130 Πάχος : 34 Οπές : 8	Atego 2 Πίσω	
03.110.1926.000 Βίδες **03.130.1905.140**	9424210512 9424211012 9424211312 9424230012	Διάμετρ. : 430 Συν.Πάχ.: 133 Πάχος : 45 Οπές : 10	Actros Μπρος Πίσω	
03.110.1926.190	9434210312	Διάμετρ. : 430 Συν.Πάχ.: 134 Πάχος : 45 Οπές : 10	Actros II Μπρος Πίσω	
03.110.1926.140	3564210312 3564211012 3564211212	Διάμετρ. : 438 Συν.Πάχ.: 135 Πάχος : 45 Οπές : 10	O 404 Μπρος Πίσω	
03.110.1926.400	6754210012	Διάμετρ. : 377 Συν.Πάχ.: 132 Πάχος : 45 Οπές : 10	Νταλίκα Cardi M/S	

Κωδικός	OEM Nr.	Διαστάσεις	Όχημα	
03.110.2600.370	ML107005 MB295971 MC894848	Διάμετρ. : 290 Συν.Πάχ.: 73 Πάχος : 20 Οπές : 6	Canter	
03.110.2600.420	MK356572	Διάμετρ. : 262 Συν.Πάχ.: 82 Πάχος : 24 Οπές : 6	Canter	
03.110.2600.430	MC894847	Διάμετρ. : 293 Συν.Πάχ.: 70 Πάχος : 40 Οπές : 12	Canter	
03.110.2600.510	8971686311 8973718760 8973872290	Διάμετρ. : 293 Συν.Πάχ.: 57,5 Πάχος : 40 Οπές : 12	Isuzu	
03.110.2600.410	MC894848	Διάμετρ. : 293 Συν.Πάχ.: 54 Πάχος : 40 Οπές : 5	Canter	
03.110.2600.380	MC894846	Διάμετρ. : 293 Συν.Πάχ.: 54 Πάχος : 40 Οπές : 6	Canter μπρος	

Κωδικός	OEM Nr.	Διαστάσεις	Όχημα
03.110.2600.400	QMK584504	Διάμετρ. : 310 Συν.Πάχ.: 70 Πάχος : 40 Οπές : 12	Canter

Κωδικός	OEM Nr.	Διαστάσεις	Όχημα	
03.110.1926.070	4254210012	Διάμετρ. : 380 Συν.Πάχ.: 68 Πάχος : 30 Οπές : 8	Unimog Μπρος	
03.110.1926.060	4174210012	Διάμετρ. : 374 Συν.Πάχ.: 22 Πάχος : 22 Οπές : 10	Unimog	

Κωδικός	OEM Nr.	Διαστάσεις	Όχημα	
03.110.0922.010	81508030010	Διάμετρ. : 324 Συν.Πάχ.: 102 Πάχος : 30 Οπές : 10	L-2000 Μπρος	
03.110.0922.020	81508030024 81508030026	Διάμετρ. : 330 Συν.Πάχ.: 104 Πάχος : 34 Οπές : 10	L-2000 M-2000 Μπρος	
03.110.0922.040	81508030022 81508030061	Διάμετρ. : 330 Συν.Πάχ.: 124 Πάχος : 34 Οπές : 12 Με στεφάνι ABS	L-2000 Πίσω	
03.110.1926.390	81508030039	Διάμετρ. : 330 Συν.Πάχ.: 130 Πάχος : 34 Οπές : 8	L-2000 Πίσω	
03.110.0922.150	81508030062 81508030043	Διάμετρ. : 335 Συν.Πάχ.: 118 Πάχος : 34 Οπές : 10	Tgl Πίσω	
03.110.0922.170	81508030063 81508030054	Διάμετρ. : 335 Συν.Πάχ.: 118 Πάχος : 34 Οπές : 10	Tga,Tgl Tgm L-2000 Πίσω	

Κωδικός	OEM Nr.	Διαστάσεις	Όχημα	
03.110.0922.130	81508030042	Διάμετρ. : 335 Συν.Πάχ.: 93 Πάχος : 34 Οπές : 10	Tgl Μπρος	
03.110.0922.070	81508030020	Διάμετρ. : 377 Συν.Πάχ.: 128 Πάχος : 45 Οπές : 10	L-2000 Μπρος	
03.110.0922.160	81508030044	Διάμετρ. : 377 Συν.Πάχ.: 111 Πάχος : 45 Οπές : 12	Tga Μπρος πίσω	
03.110.0922.090	81508030023 81508030031 81508030038 81508030040	Διάμετρ. : 432 Συν.Πάχ.: 130 Πάχος : 45 Οπές : 12	Tga Μπρος	
03.110.0922.100	81508030021 81508030041	Διάμετρ. : 432 Συν.Πάχ.: 135 Πάχος : 45 Οπές : 10	Tga Πίσω	
03.110.0922.000	81508030064 81508030058	Διάμετρ. : 432 Συν.Πάχ.: 119 Πάχος : 45 Οπές : 16	Tga Μπρος	

Κωδικός	OEM Nr.	Διαστάσεις	Όχημα	
03.110.0922.080	81357006111 81508030028 81508030048	Διάμετρ. : 438 Συν.Πάχ.: 135 Πάχος : 45 Οπές : 10	L-2000 LIONS COACH Πίσω	
03.110.0922.030	81508030009 81508030014 81508030015	Διάμετρ. : 438 Συν.Πάχ.: 135 Πάχος : 45 Οπές : 10	F-2000 F-90 Μπρος	

Κωδικός	OEM Nr.	Διαστάσεις	Όχημα	
03.110.0819.400 960022	1904529 93800492	Διάμετρ. : 267 Συν.Πάχ.: 111 Πάχος : 14,2 Οπές : 6	New Daily Turbo Daily	
03.110.0823.280	500306590 42470836	Διάμετρ. : 276 Συν.Πάχ.: 72,5 Πάχος : 22 Οπές : 5	Daily III	
03.110.0822.200	01908773	Διάμετρ. : 289 Συν.Πάχ.: 85 Πάχος : 22 Οπές : 8	Daily II Daily III Πίσω	
03.110.0823.270	2996121	Διάμετρ. : 290 Συν.Πάχ.: 46 Πάχος : 28 Οπές : 9	Daily	
03.110.0812.400	01904693 93814391 93814402	Διάμετρ. : 290 Συν.Πάχ.: 160 Πάχος : 25 Οπές : 6	Daily	
03.110.0821.400	42470842 93821918	Διάμετρ. : 290 Συν.Πάχ.: 105 Πάχος : 22 Οπές : 6	Daily II Daily III Μπρος	

Κωδικός	OEM Nr.	Διαστάσεις	Όχημα	
960515 03.110.0823.340	2996043	Διάμετρ. : 294 Συν.Πάχ.: 88 Πάχος : 24 Οπές : 8	Daily	
03.110.0823.300	42471214	Διάμετρ. : 290 Συν.Πάχ.: 53 Πάχος : 26 Οπές : 9	Daily III	
03.110.0823.380	42546401 504080995	Διάμετρ. : 290 Συν.Πάχ.: 110 Πάχος : 22 Οπές : 6	Daily III	
03.110.0823.320	2996027 7186309	Διάμετρ. : 296 Συν.Πάχ.: 69,5 Πάχος : 16 Οπές : 6	Trakker	
03.110.0823.260	02996131 504121605	Διάμετρ. : 300 Συν.Πάχ.: 75 Πάχος : 28 Οπές : 6	Trakker	
03.110.0823.310	42471150 042471150	Διάμετρ. : 306 Συν.Πάχ.: 136,5 Πάχος : 22 Οπές : 6	Daily III	

Κωδικός	OEM Nr.	Διαστάσεις	Όχημα	
03.110.0823.330	2996122 501121723 504121723	Διάμετρ. : 300 Συν.Πάχ.: 59 Πάχος : 30 Οπές : 9	Euro cargo	
03.110.0823.350	2996049 7186848 02996049	Διάμετρ. : 306 Συν.Πάχ.: 132 Πάχος : 28 Οπές : 6	Daily πίσω	
03.110.0813.200	01907528	Διάμετρ. : 304 Συν.Πάχ.: 129 Πάχος : 30 Οπές : 6	Eurocargo Μπρος-πίσω	
960111 03.110.0823.410	2996009	Διάμετρ. : 322 Συν.Πάχ.: 134 Πάχος : 30 Οπές : 8	Daily	
03.110.0815.200 960037	1908578 1907726	Διάμετρ. : 322 Συν.Πάχ.: 134 Πάχος : 30 Οπές : 8	Eurocargo	
03.110.0823.420	2996419 7189265 02996419	Διάμετρ. : 330 Συν.Πάχ.: 129,5 Πάχος : 29 Οπές : 6	Eurocargo μπρος	

Κωδικός	OEM Nr.	Διαστάσεις	Όχημα	
03.110.0815.440	2996418 7189456 02996418	Διάμετρ. : 330 Συν.Πάχ.: 129,5 Πάχος : 29 Οπές : 6	Eurocargo πίσω	
03.110.0823.210	1906466 7183632 2997450	Διάμετρ. : 330 Συν.Πάχ.: 132 Πάχος : 34 Οπές : 8	Eurocargo	
03.110.0823.400 960507	2992636	Διάμετρ. : 377 Συν.Πάχ.: 151 Πάχος : 45 Οπές : 8	Eurocargo	
03.110.0815.400	2996707 2992291 7183805	Διάμετρ. : 377 Συν.Πάχ.: 151 Πάχος : 45 Οπές : 8	Eurocargo	
03.110.0823.240	2992271 7183804	Διάμετρ. : 377 Συν.Πάχ.: 151 Πάχος : 45 Οπές : 8	Eurocargo	
03.110.0823.430	2996709 2992635 7184077	Διάμετρ. : 377 Συν.Πάχ.: 151 Πάχος : 45 Οπές : 8	Eurocargo	

Κωδικός	OEM Nr.	Διαστάσεις	Όχημα	
03.110.0823.390	2995894	Διάμετρ. : 377 Συν.Πάχ.: 106,8 Πάχος : 45 Οπές : 14	Eurocargo	
03.110.0823.220	2992477 2996327	Διάμετρ. : 432 Συν.Πάχ.: 138,5 Πάχος : 45 Οπές : 12	Stralis	
03.110.0823.230	2996328 2995812	Διάμετρ. : 432 Συν.Πάχ.: 154 Πάχος : 45 Οπές : 12	Stralis Με ABS	
960406	2996329 7179778 2992470 1906438	Διάμετρ. : 434 Συν.Πάχ.: 138 Πάχος : 45 Οπές : 12	Stralis	

Κωδικός	OEM Nr.	Διαστάσεις	Όχημα	
03.110.0275.800	AMPB887 MAK2487	Διάμετρ. : 312 Συν.Πάχ.: 134 Πάχος : 30 Οπές : 12	Daf	
03.110.0275.820	AMPB889 MAK 7429 MAK 7529	Διάμετρ. : 315 Συν.Πάχ.: 122 Πάχος : 26 Οπές : 10	Daf 45 Μπρος	
03.110.0275.861 03.110.0275.860	1400273 1407581 1408672 1408254	Διάμετρ. : 330 Συν.Πάχ.: 119 Πάχος : 31 Οπές : 12	Daf LF 45/55 Πίσω	
03.110.0275.880	1403758	Διάμετρ. : 330 Συν.Πάχ.: 143 Πάχος : 30 Οπές : 16	Daf LF 45/55	
03.110.0275.890	1400069	Διάμετρ. : 375 Συν.Πάχ.: 99 Πάχος : 45 Οπές : 10	Daf LF 55 Μπρος	
03.110.0275.870	1400284	Διάμετρ. : 375 Συν.Πάχ.: 146 Πάχος : 45 Οπές : 10	Daf LF-45 Πίσω	

Κωδικός	OEM Nr.	Διαστάσεις	Όχημα	
03.110.0275.910	1142086	Διάμετρ. : 377 Συν.Πάχ.: 112 Πάχος : 45 Οπές : 10	Daf SB 120 Μπρος	
03.110.0275.920	1142132	Διάμετρ. : 377 Συν.Πάχ.: 138,5 Πάχος : 45 Οπές : 8	Daf SB 120 Μπρος	
03.110.0275.801	1726138	Διάμετρ. : 432 Συν.Πάχ.: Πάχος : Οπές :	Daf XF Με λαμάκια	

Κωδικός	OEM Nr.	Διαστάσεις	Όχημα	
03.110.3021.000	1402272	Διάμετρ. : 430 Συν.Πάχ.: 131 Πάχος : 45 Οπές : 10	Scania Σειρά 4	
960313	05610100 179241111307 828400014	Διάμετρ. : 396 Συν.Πάχ.: 119 Πάχος : 47,5 Οπές : 10	Setra Neoplan	
03.110.0620.020	179241111131	Διάμετρ. : 406 Συν.Πάχ.: 175 Πάχος : 48 Οπές : 10	Setra S 200-S210H S200-S215HD	
03.110.0711.030	0501316953 1415147	Διάμετρ. : 430 Συν.Πάχ.: 131 Πάχος : 45 Οπές : 10	Neoplan Scania	
03.110.0620.000	8285390000	Διάμετρ. : 432 Συν.Πάχ.: 135 Πάχος : 47,5 Οπές : 10	Setra GT-HD	

Κωδικός	OEM Nr.	Διαστάσεις	Όχημα
960310	6779208 6779205	Διάμετρ. : 322 Συν.Πάχ.: 90 Πάχος : 30 Οπές : 6	FL-6 Μπρος Πίσω
03.110.4020.110	3095672 68323232	Διάμετρ. : 375 Συν.Πάχ.: 130 Πάχος : 45 Οπές : 14	FL
03.110.4020.040 Σετ λαμάκια 03.130.4020.810	03092710	Διάμετρ. : 434 Συν.Πάχ.: Πάχος : 45 Οπές :	FH 12, FL6 FH 16 Πίσω Συμπαγής
03.110.4020.060 Σετ λαμάκια 03.130.4020.810	0851038030	Διάμετρ. : 434 Συν.Πάχ.: Πάχος : 45 Οπές :	FH 16, FH 400 FH 440-480 Αεριζόμενη
03.130.4020.810 73590	3092224	Σετ λαμάκια	
960312	6779203 6779209	Διάμετρ. : 322 Συν.Πάχ.: 115 Πάχος : 30 Οπές : 6	FL-4 Πίσω

Κωδικός	OEM Nr.	Διαστάσεις	Όχημα	
960417	3095652	Διάμετρ. : 337 Συν.Πάχ.: 100 Πάχος : 30 Οπές : 8	FL-6 Μπρος	
03.110.4020.080 Σετ λαμάκια 03.130.4020.800	85103805 20523409 85103809	Διάμετρ. : 375 Συν.Πάχ.: 45 Πάχος : Οπές :	Volvo Αεριζόμενη	
03.110.4020.140 Σετ λαμάκια 03.130.4020.800	3173073 85103809	Διάμετρ. : 375 Συν.Πάχ.: 45 Πάχος : Οπές :	Volvo Συμπαγής	
03.110.4020.050 Σετ λαμάκια 03.130.4020.810	85103806	Διάμετρ. : 410 Συν.Πάχ.: 45 Πάχος : Οπές :	Volvo Συμπαγής	
03.110.4020.090 Σετ λαμάκια 03.130.4020.810	0851104950	Διάμετρ. : 410 Συν.Πάχ.: 45 Πάχος : Οπές :	FH 12, FH 16 Αεριζόμενη	
03.110.4020.002	20995144 20564467	Διάμετρ. : 434 Συν.Πάχ.: 130 Πάχος : 45 Οπές : 10	Volvo	

Κωδικός	OEM Nr.	Διαστάσεις	Όχημα	
03.110.4255.090	5010260609	Διάμετρ. : 290 Συν.Πάχ.: 73,5 Πάχος : 22 Οπές : 8	Renault	
03.110.4255.130	5010525308 5010422262	Διάμετρ. : 330 Συν.Πάχ.: 80 Πάχος : 34 Οπές : 10	Renault Midlum	
03.110.4255.120	5010422263	Διάμετρ. : 330 Συν.Πάχ.: 137 Πάχος : 34 Οπές : 6	Renault Midlum	
03.110.4255.190	5010525014	Διάμετρ. : 375 Συν.Πάχ.: 99 Πάχος : 45 Οπές : 10	Renault Midlum	
03.110.4255.140	5010525362	Διάμετρ. : 375 Συν.Πάχ.: 166,5 Πάχος : 45 Οπές : 8	Renault Midlum	
03.110.4255.260	5010598307	Διάμετρ. : 375 Συν.Πάχ.: 166,5 Πάχος : 45 Οπές : 10	Renault Midlum	

Κωδικός	OEM Nr.	Διαστάσεις	Όχημα	
03.110.4255.001	5010598305 20700509	Διάμετρ. : 375 Συν.Πάχ.: 119 Πάχος : 45 Οπές : 10	Renault Midlum Volvo	
03.110.4255.050	5010422363 5010422593	Διάμετρ. : 434 Συν.Πάχ.: 96,50 Πάχος : 45 Οπές : 10	Renault Magnum	

Κωδικός	OEM Nr.	Διαστάσεις	Όχημα	
03.110.2404.000 Σετ βίδες 03.130.2408.000	040790010010	Διάμετρ. : 377 Συν.Πάχ.: Πάχος : 59 Οπές : 10	Saf Integral	
03.110.2405.000 Σετ βίδες 03.130.2408.000	040790013000	Διάμετρ. : 430 Συν.Πάχ.: Πάχος : 48 Οπές : 10	Saf Integral	
960298	4079000400	Διάμετρ. : 377 Συν.Πάχ.: 158 Πάχος : 45 Οπές : 8	Saf Παλιό μουαγιέ	
03.110.2403.000 Σετ βίδες 03.130.2408.000	4079000701	Διάμετρ. : 377 Συν.Πάχ.: 140 Πάχος : 45 Οπές : 12	Saf Μικρό μουαγιέ	
03.130.2408.000		Σετ βίδες	Saf	
03.110.2400.000 Σετ βίδες 03.130.2408.000	4079000501 4079000502	Διάμετρ. : 430 Συν.Πάχ.: 130 Πάχος : 45 Οπές : 12	Saf Μικρό μουαγιέ	
960353	4079000300	Διάμετρ. : 430 Συν.Πάχ.: 161 Πάχος : 45 Οπές : 10	Saf Παλιό μουαγιέ	

Κωδικός	OEM Nr.	Διαστάσεις	Όχημα	
03.110.0251.030	0308834040 0308834060	Διάμετρ. : 377 Συν.Πάχ.: 160 Πάχος : 45 Οπές : 10	Bpw Με ABS	
03.110.0251.050 960359	0308834080	Διάμετρ. : 377 Συν.Πάχ.: 170 Πάχος : 45 Οπές : 10	Bpw Χωρίς ABS	
960361	0308834070	Διάμετρ. : 377 Συν.Πάχ.: 165 Πάχος : 45 Οπές : 10	Bpw Χωρίς ABS	
03.110.0251.060 960570	0308834100	Διάμετρ. : 377 Συν.Πάχ.: 160 Πάχος : 45 Οπές : 10	Bpw Χωρίς ABS Knorr δαγκάνα	
03.110.0251.080	0308834137 0308834130	Διάμετρ. : 377 Συν.Πάχ.: 159,5 Πάχος : 45 Οπές : 10	Bpw	
03.110.0251.020	0308835030	Διάμετρ. : 430 Συν.Πάχ.: 160 Πάχος : 45 Οπές : 10	Bpw Χωρίς ABS	

Κωδικός	OEM Nr.	Διαστάσεις	Όχημα
03.110.0251.070 960571	0308835050	Διάμετρ. : 430 Συν.Πάχ.: 160 Πάχος : 45 Οπές : 10	Bpw Χωρίς ABS

Κωδικός	OEM Nr.	Διαστάσεις	Όχημα	
960300	68323825	Διάμετρ. : 433 Συν.Πάχ.: 150 Πάχος : 45 Οπές : 10	Ror Μεγάλη με ABS	
03.110.4200.390	21227349	Διάμετρ. : 378 Συν.Πάχ.: 150 Πάχος : 45 Οπές : 10	Ror με ABS	
960018	017870	Διάμετρ. : 430 Συν.Πάχ.: 168,5 Πάχος : 45 Οπές : 10	Schmitz Cargo bull	
03.110.3504.900	449445 M069018 M200135	Διάμετρ. : 430 Συν.Πάχ.: 155 Πάχος : 45 Οπές : 10	Trailer SMB	
03.110.8115.040	09267086 M200135.2 550012742	Διάμετρ. : 430 Συν.Πάχ.: 155 Πάχος : 45 Οπές : 10	Gigant Krone Kogel	

Κωδικός	Εφαρμογή	Διαστάσεις	Όχημα
AA 10097.5	Μονής ενεργείας ταμπούρο	Διάμετρ. : 12 L1 : 16x1,5 L2 : 310 L4 : 16x1,5 L5 : 12x1,5 L6 : 76,2	
AA 10099.1	Μονής ενεργείας ταμπούρο	Διάμετρ. : 16 L1 : 16x1,5 L2 : 340 L4 : L5 : 16x1,5 L6 :	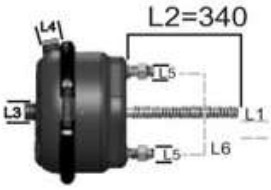
AA 10095.3	Μονής ενεργείας ταμπούρο	Διάμετρ. : 20 L1 : 16x1,5 L2 : 260 L4 : 16x1,5 L5 : 16x1,5 L6 : 120,7	
AA 10102.3	Μονής ενεργείας ταμπούρο	Διάμετρ. : 24 L1 : L2 : 116 L4 : L5 : 16x1,5 L6 :	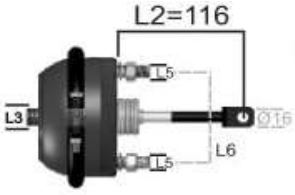
AA 10102	Μονής ενεργείας ταμπούρο	Διάμετρ. : 24 L1 : 16x1,5 L2 : 340 L4 : 16x1,5 L5 : 16x1,5 L6 : 120,7	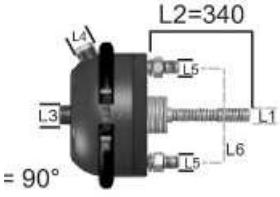
AA 10101.3	Μονής ενεργείας ταμπούρο	Διάμετρ. : 30 L1 : 16x1,5 L2 : 45 L4 : L5 : 16x1,5	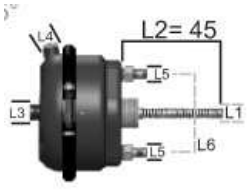

Κωδικός	Εφαρμογή	Διαστάσεις	Όχημα
AA 10111.4 **21049**	Διπλής ενεργείας ταμπούρο τετράγωνη	Διάμετρ. : 16/24 L1 : 16x1,5 L2 : 340 L4 : 16x1,5 L5 : L6 :	
AA 10115.2	Διπλής ενεργείας ταμπούρο τετράγωνη	Διάμετρ. : 20/24 L1 : 16x1,5 L2 : 320 L4 : L5 : 16x1,5 L6 :	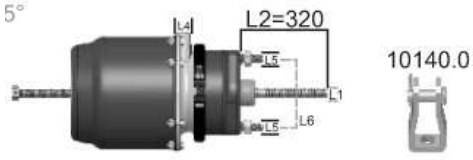
AA 10112.4	Διπλής ενεργείας ταμπούρο στρογγυλή	Διάμετρ. : 24/24 L1 : 16x1,5 L2 : 200 L4 : L5 : 16x1,5 L6 :	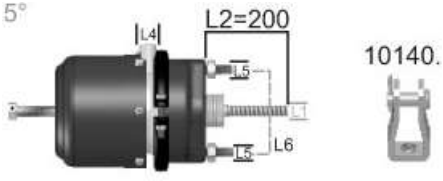
AA 10108.0	Διπλής ενεργείας ταμπούρο τετράγωνη	Διάμετρ. : 24/30 L1 : 16x1,5 L2 : 320 L4 : L5 : 16x1,5 L6 :	
AA 10109.4	Διπλής ενεργείας ταμπούρο τετράγωνη	Διάμετρ. : 30/24 L1 : 16x1,5 L2 : 54 L4 : 16x1,5 L5 : 16x1,5 L6 : 120,7	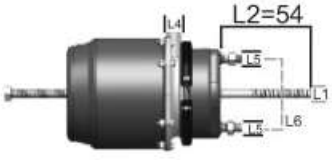
AA 10110.8	Διπλής ενεργείας ταμπούρο τετράγωνη	Διάμετρ. : 30/30 L1 : 16x1,5 L2 : 260 L4 : L5 : 16x1,5	

Κωδικός	Εφαρμογή	Διαστάσεις	Όχημα
AA 10106.5	M/S 814	Διάμετρ. : 9/16 L1 : L2 : 180 L4 : L5 : L6 :	
AA 10107.5	M/S 814	Διάμετρ. : 12/16 L1 : L2 : 180 L4 : L5 : L6 :	
AA 10121.5 Με Voss	M/S 814	Διάμετρ. : 16/24 L1 : L2 : 174 L4 : L5 : L6 :	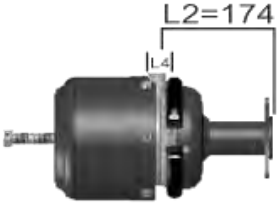
02.120.7113.370	Actros 0194204618 0174202818	Διάμετρ. : 10/16 Διαδρομή 57/57 16x1.5 22x1.5 Voss 232	
21050 Με Voss 9254660100	M/S Atego Δεξιά 0154205518 0204203118	Διάμετρ. : 12/24	
21051 Με Voss 9254660110	M/S Atego Αριστερή 0154205618 0204203218	Διάμετρ. : 12/24	

Κωδικός	Εφαρμογή	Διαστάσεις	Όχημα	
21053	Διπλής ενεργείας δισκοφρένου 0154205718	Διάμ. : 14/24 Διαδρ : 57/57 Voss 232	Actros/Atego αριστερή	
21054	Διπλής ενεργείας δισκοφρένου 0154205818	Διάμ. : 14/24 Διαδρ : 57/57 Voss 232	Actros/Atego δεξιά	
BP 161620406	Διπλής ενεργείας δισκοφρένου 81504106581	Διάμ. : 16/16 Διαδρ : 57/57 Voss 232	Man Iveco Daf Renault	
21043	Διπλής ενεργείας δισκοφρένου 0154206318	Διάμ. : 16/24 Διαδρ : 57/57 Voss 232	Actros αριστερή	
21041	Διπλής ενεργείας δισκοφρένου 0154206218	Διάμ. : 16/24 Διαδρ : 57/57 Voss 232	Actros δεξιά	
21138	Διπλής ενεργείας δισκοφρένου 68323859 1522314	Διάμ. : 20/24 Διαδρ : 57/57 Voss 232	Meritor Daf Volvo	
21144	Διπλής ενεργείας δισκοφρένου 00194206518	Διάμ. : 20/24 Διαδρ : 57/57 Voss 232	Actros δεξιά	

Κωδικός	Εφαρμογή	Διαστάσεις	Όχημα	
21143	Διπλής ενεργείας δισκοφρένου 0194206418	Διάμ. : 20/24 Διαδρ : 57/57 Voss 232	Actros αριστερή	
21147	Διπλής ενεργείας δισκοφρένου 20522028	Διάμ. : 24/24 Διαδρ : 57/57 Voss 232	Volvo	
21044	Διπλής ενεργείας δισκοφρένου 0154209018 0204204118	Διάμ. : 24/24 Διαδρ : 57/57 Voss 232	Actros δεξιά	
21059	Διπλής ενεργείας δισκοφρένου 0124209118 0204204218	Διάμ. : 24/24 Διαδρ : 57/57 Voss 232	Actros αριστερή	

Κωδικός	Εφαρμογή	Διαστάσεις	Όχημα
AA 10077	Νταλίκας με διπλό πιάτο δισκοφρένου	Διάμετρ. : 16/24 L1 : 15 L2 : L4 : 16x1,5 L5 : 16x1,5 L6 : 120,7	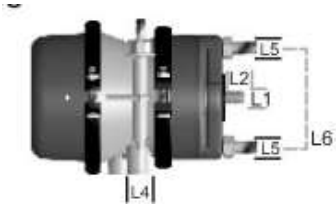
AA 10078	Νταλίκας με διπλό πιάτο δισκοφρένου	Διάμετρ. : 20/24 L1 : L2 : 15 L4 : 16x1,5 L5 : 16x1,5 L6 : 120,7	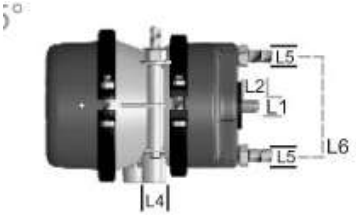
AA 10079	Νταλίκας με διπλό πιάτο δισκοφρένου	Διάμετρ. : 24/24 L1 : L2 : 15 L4 : 16x1,5 L5 : 16x1,5 L6 : 120,7	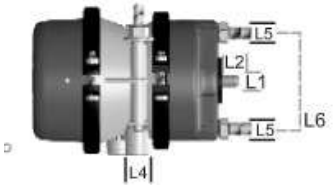
AA 10116	Νταλίκας με διπλό πιάτο ταμπούρο	Διάμετρ. : 24/24 L1 : 16x1,5 L2 : 180 L4 : 3/8 18 L5 : 16x1,5 L6 : 120,7	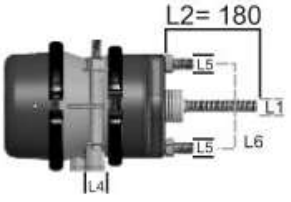 10140.0
AA 10110	Νταλίκας με διπλό πιάτο ταμπούρο	Διάμετρ. : 30/30 L1 : 16x1,5 L2 : 185 L4 : 16x1,5 L5 : 16x1,5 L6 : 120,7	 10141.1
02.200.1983.008	6739970045	Σετ λαστχάκια Voss μικρά	
02.200.1983.108	6739970145	Σετ λαστχάκια Voss μεγάλα	

Κωδικός	Περιγραφή	Διαστάσεις
52576 GMB 9	Διάφραγμα	9 ρηχό
GMB 12	Διάφραγμα	12 ρηχό
GMB 12/14	Διάφραγμα	12-14
GMB 12/16	Διάφραγμα	12-16
GMB 14/16	Διάφραγμα	14-16
52580 GMB 16	Διάφραγμα	16 ρηχό
52581 GMB 20	Διάφραγμα	20 ρηχό
52582 GMB 24	Διάφραγμα	24 ρηχό
GMB 30	Διάφραγμα	30 ρηχό
GMB 36	Διάφραγμα	36 ρηχό

GMB 9 LH	Διάφραγμα	9 βαθύ
GMB 16 LH	Διάφραγμα	16 βαθύ
52586 GMB 20 LH	Διάφραγμα	20 βαθύ
52587 GMB 24 LH	Διάφραγμα	24 βαθύ
GMB 30 LH	Διάφραγμα	30 βαθύ

ΔΙΑΦΡΑΓΜΑΤΑ ΔΙΣΚΟΦΡΕΝΟΥ

GMB 16 S	Διάφραγμα **δισκοφρένου**	16
GMB 20 S	Διάφραγμα **δισκοφρένου**	20
GMB 24 S	Διάφραγμα **δισκοφρένου**	24

Κωδικός	OEM Nr.	Αντ/χεία Conti
V2B20R		
BPW	0220020500	608N
SETRA	4731003000	

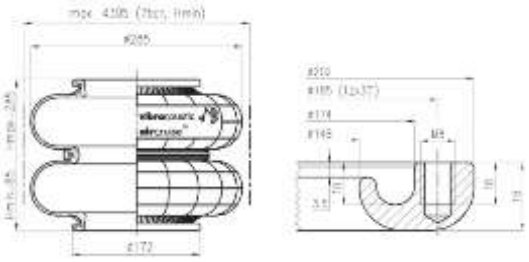

V1E21-A 34644		
Mercedes	3073270001	644N
Evobus		
Setra		
20340 AUGER Πιστώνι		

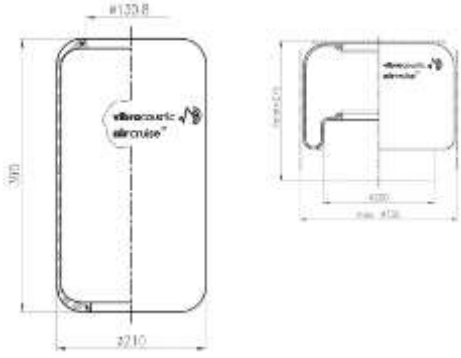

V1E25		
Setra	4731012000	661N

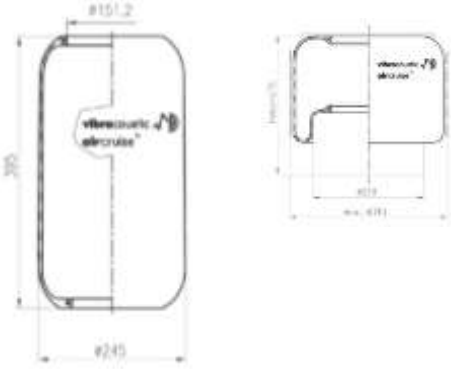

V1E32		
Man	81436010018	662N
Daf	0578361	
Bpw	0220024600	

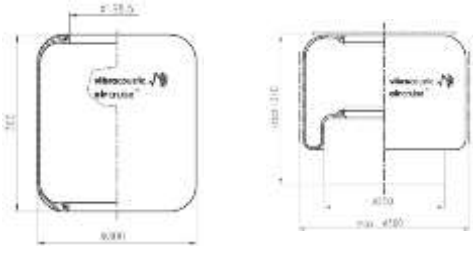

V1F21A – A 34720		
Mercedes	3833270001	673N
Evobus		

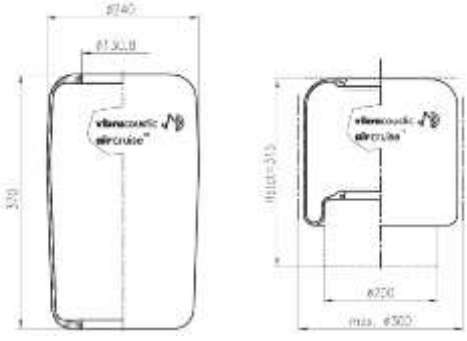

Κωδικός	OEM Nr.	Αντ/χεία Conti	
V1E26 Bova Volvo	 510040 1593842	701N	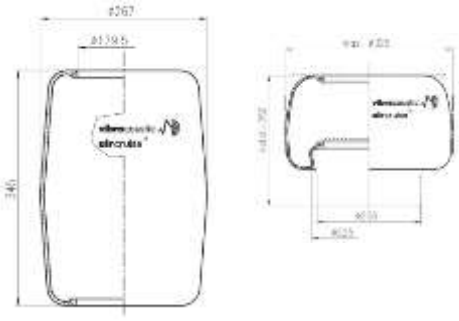
V1E26-1 Bova Futura	186053	701N	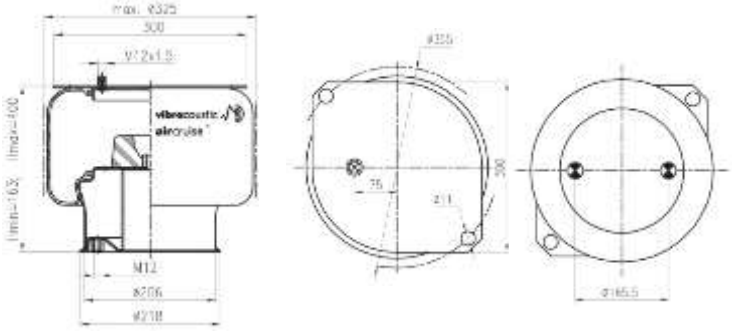
V1E26-3 Bova Magic	235216	701N	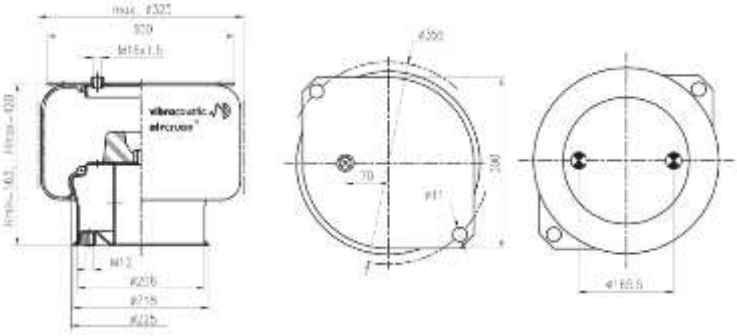
V1E26A Bova	234908	702N	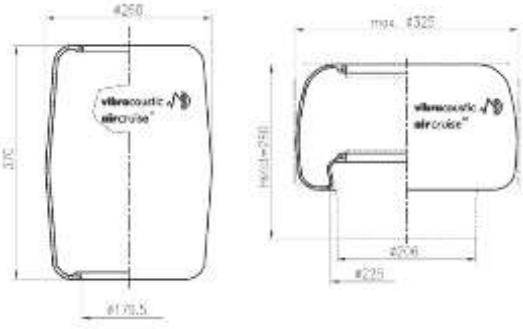
V1E26A-13 Bova	252556	702N	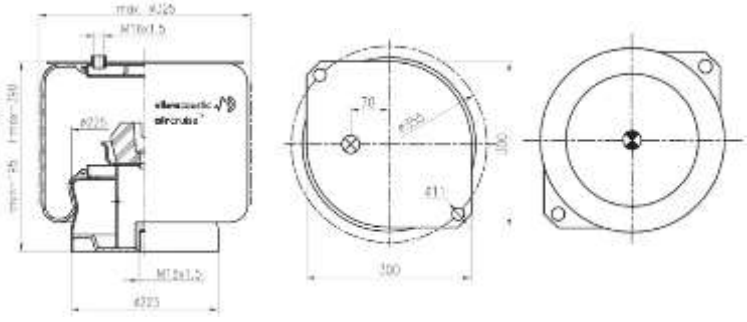

Κωδικός	OEM Nr.	Αντ/χεία Conti
V1E22		
Man Σειρά 4	81436010096	706N
	81436010098	
V1F21D		
Volvo	1622116	713N
V1F25		
Mercedes	3633280001	715N
Man	81436010059	
Daf	065956	
V1F26B-1		
Man	81436010039	716N
Volvo	1593842	
V1F21		
BPW	020024100	720N
Mercedes	3603280101	
Man	81436010033	
Volvo	1590136	

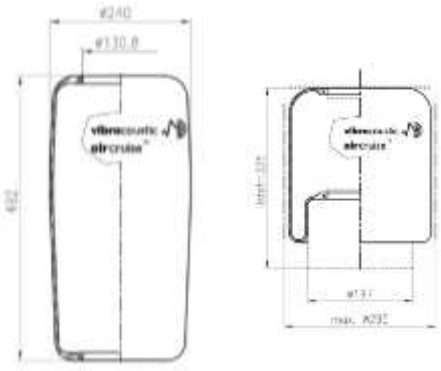

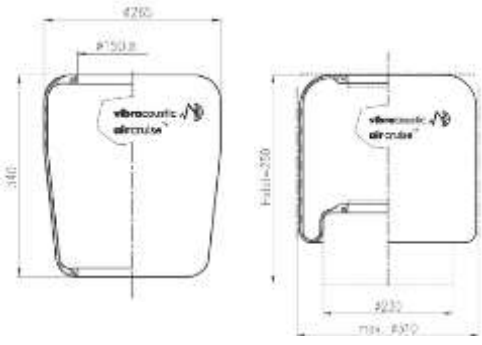

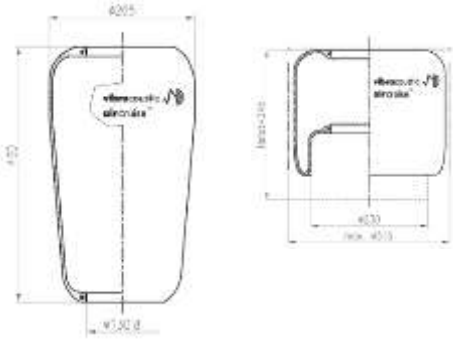

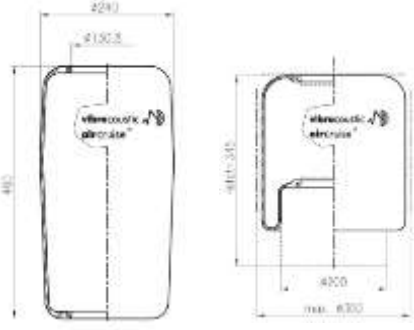

Πιστόνι 20001 AUGER Volvo
Πιστόνι 20238 AUGER Volvo

Κωδικός	OEM Nr.	Αντ/χεία Conti
V1DF 32-246149		
Gigant	246149	725NP01
V1F32A		
Bpw	0220024200	727N
Gigant	196043	
Mercedes	3073280101	
Daf	1322717	
Man	81436010056	
V1F26		
Volvo	1075290	737N
Mercedes	3933280101	
Man	81436010003	
Πιστόνι 20137 AUGER		
V1F26C		
Mercedes	3633280201	757N
V1F32		
Mercedes	3073280101	762N
Daf	0425	
Gigant	196035	
Bpw	0220024200	

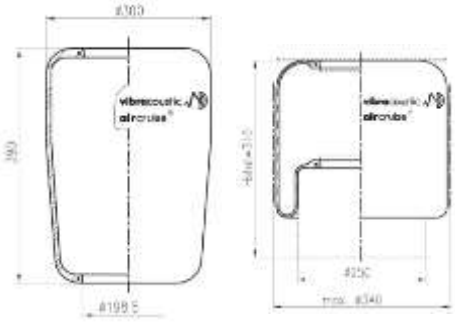

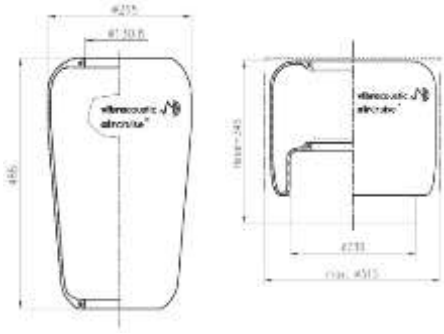

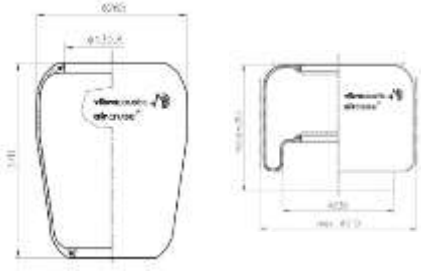

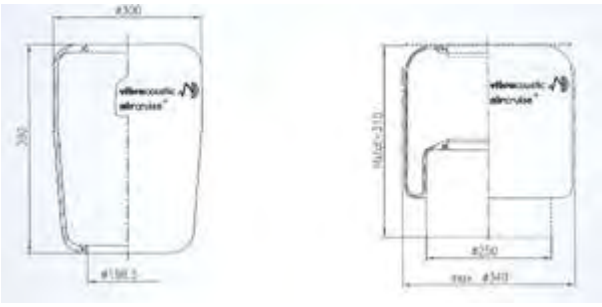

Κωδικός	OEM Nr.	Αντ/χεία Conti
V1E21D		
Iveco	4716989	782N
Renault	5000787632	

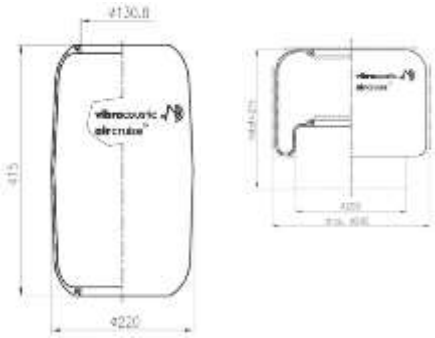

V1F26C		
Mercedes	81436010053	786N

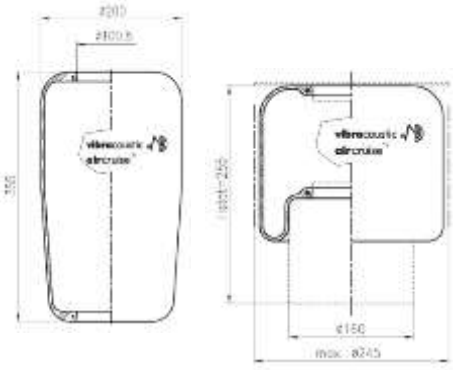

V1DK20C-8		
Daf	1448543	792NP01

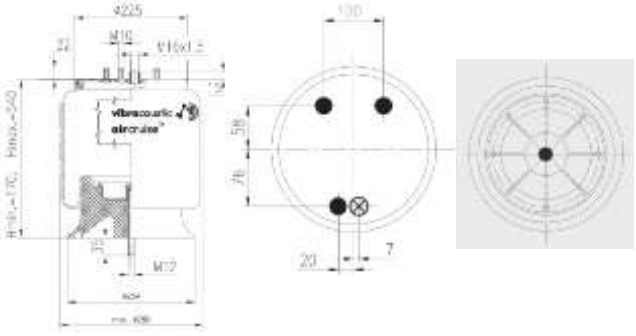

V1D28A-2		
Saf	2228000200	810MB
Ror-Meritor	17204517	
Hendrickson	506243	

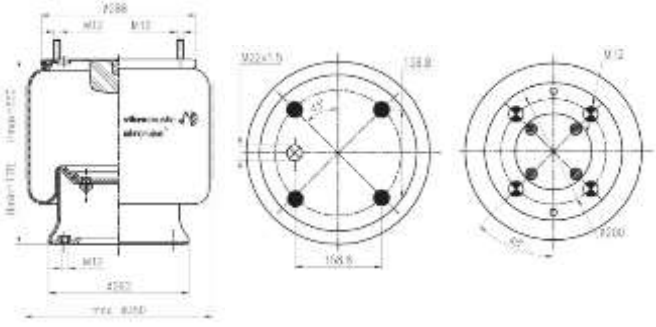

Κωδικός	OEM Nr.	Αντ/χεία Conti
V1D28B-7 Daf	0526823 0676122	811MB
V1D28B-2 Saf Kassbohrer Hendrickson	2229000300 4731030000 505859	813MB
V1E14 Mercedes Vario	0003280101	819N
V1DF25-13 Daf Με 2 παροχές	0388167 0388168	836M2K1
V1DF25-15 – AU 34836-K01 Daf Με 1 παροχή	0526651	836MBK6

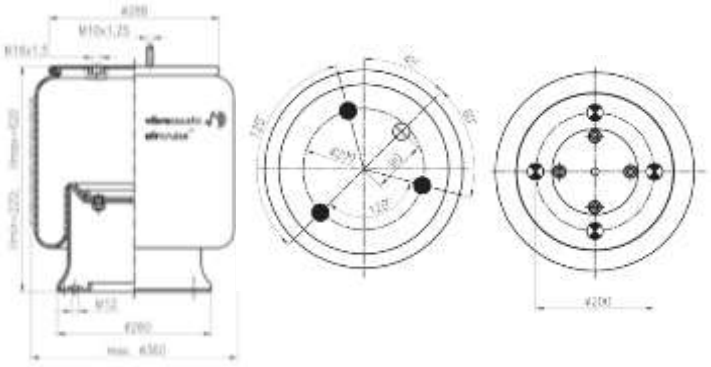

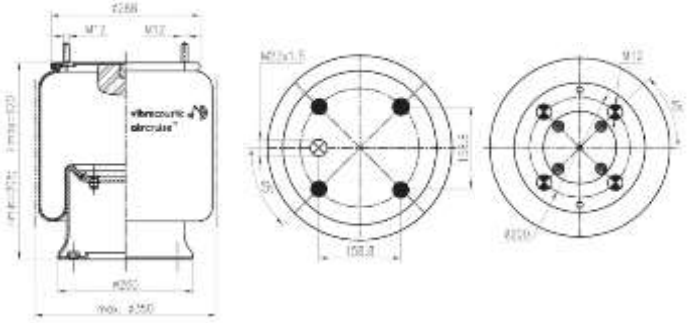

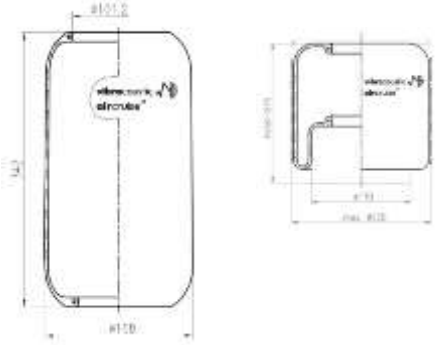

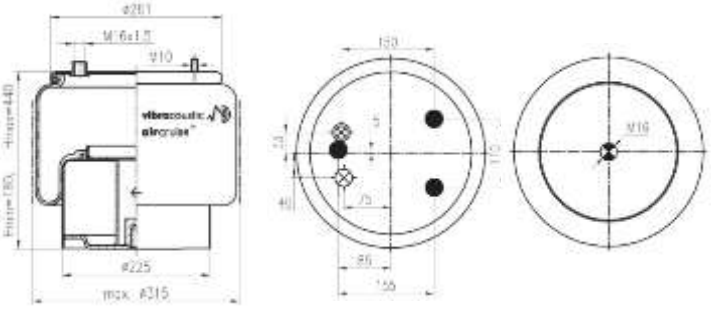

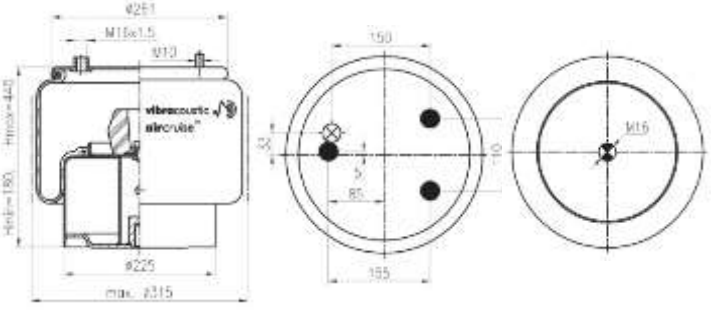

Κωδικός	OEM Nr.	Αντ/χεία Conti
V1F26D Mercedes Evobus	6743280001	838N
V1DK32Y9 Bpw	0542943380	881MB
V1F16 Man Mercedes	81436010065 6583280101	882N1
V1F21C-2 Man	81436010071	883N1
V1F20A Man Mercedes Evobus	81436010066 3833270001	884N

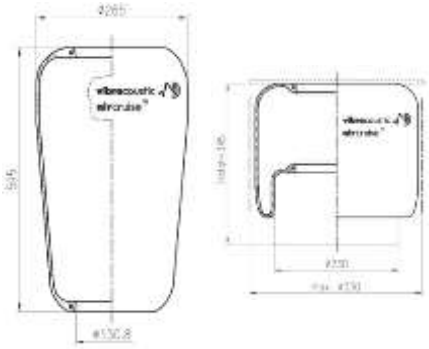

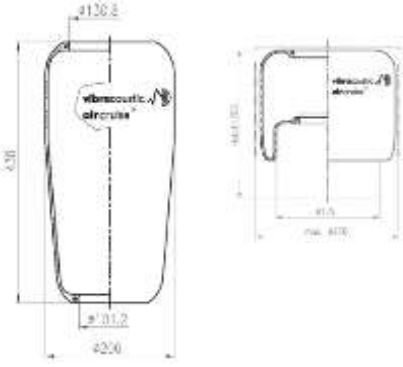

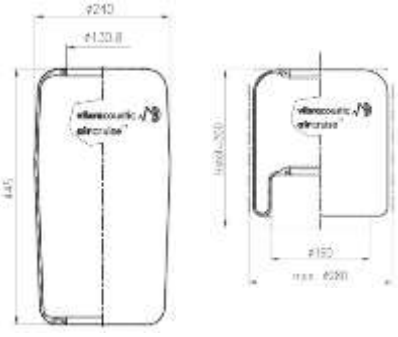

Κωδικός	OEM Nr.	Αντ/χεία Conti
V1DF18-2 Daf	0392011	887MK1
V1DF16D-911 Daf	1279141 1698434	889MK2
V1F21C – A 34916 Man	81436010095	916N1
V1E17 Mercedes Evobus	0003280001	921N1
V2E18B Scania Volvo	424626 3116354	927N

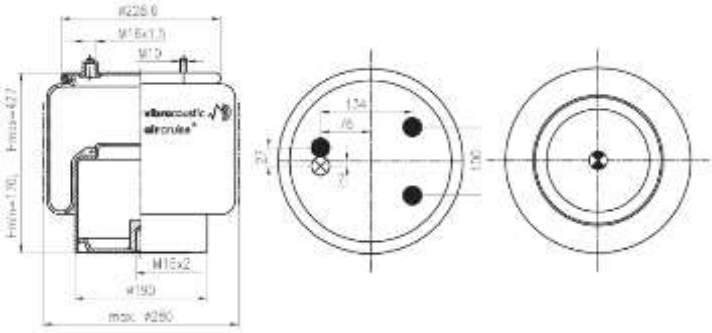

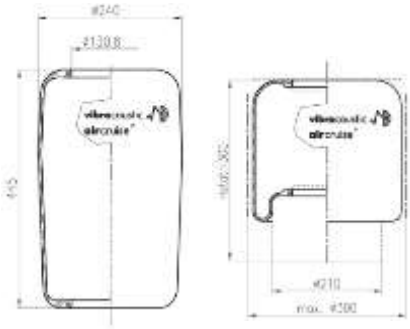

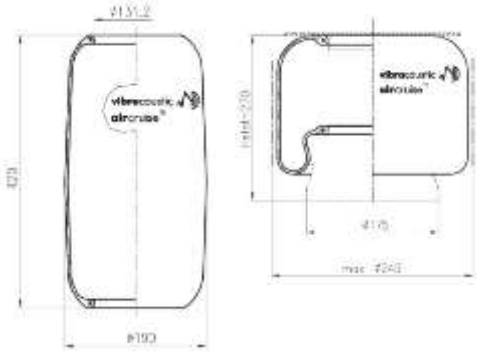

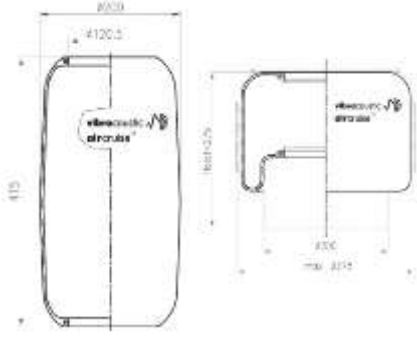

Κωδικός	OEM Nr.	Αντ/χεία Conti
V1DK21KY4 Bpw		940MBK
V1DK21Y1 Bpw		941MBK
V1DK32L Bpw	0542940050	942MB
V1E21E Mercedes Evobus	6553270001	945N
V1E10 Mercedes Evobus	6993280101	975N

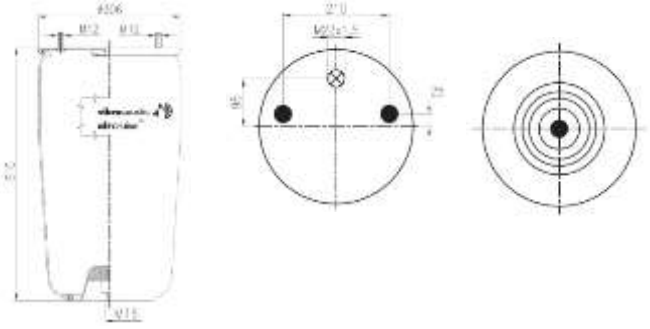

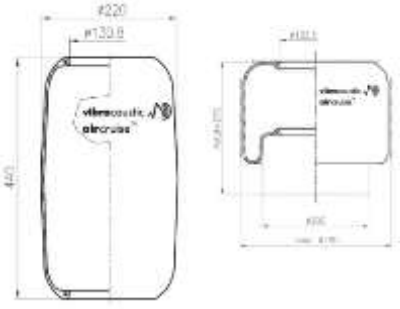

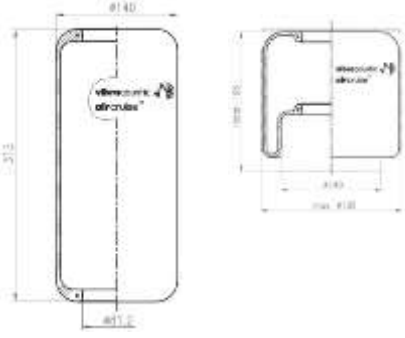

Κωδικός	OEM Nr.	Αντ/χεία Conti
04.010.6300.215 Mercedes	4443270001	1009N

V1G19 Iris Bus Renault	5001021414	1415N

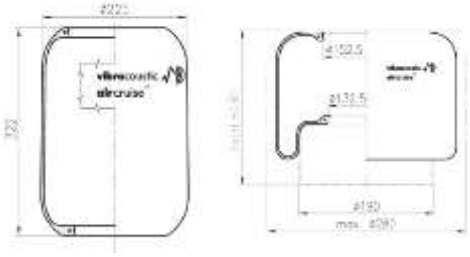

V1F20B Man	81436010104	1885N1

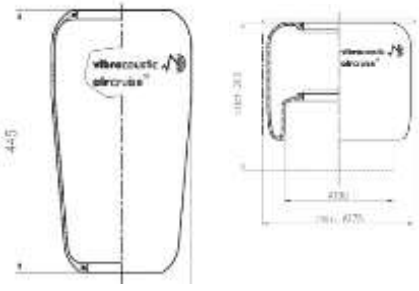

V1E25A – A 34661 Man	81436010163	1888N

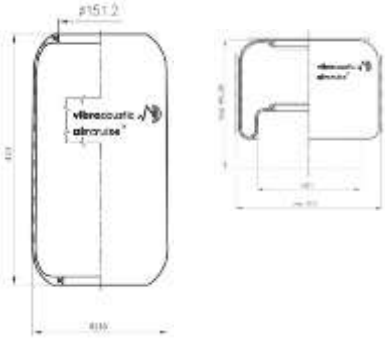

V1DK33-3138 Saf	4284300400	3138

Κωδικός	OEM Nr.	Αντ/χεία Conti	
V1DK22E-8 Saf	3229000700	4004NP03	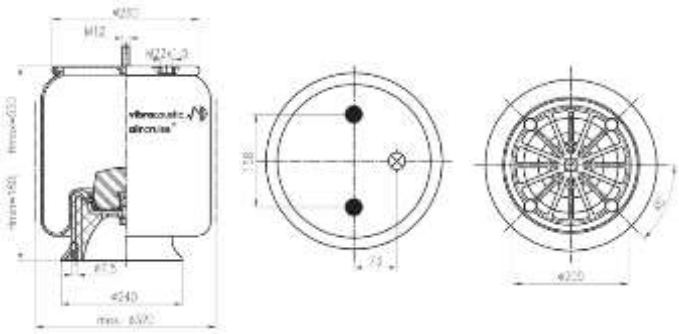
V1DK22E-9 Saf	3229002900	4022NP03	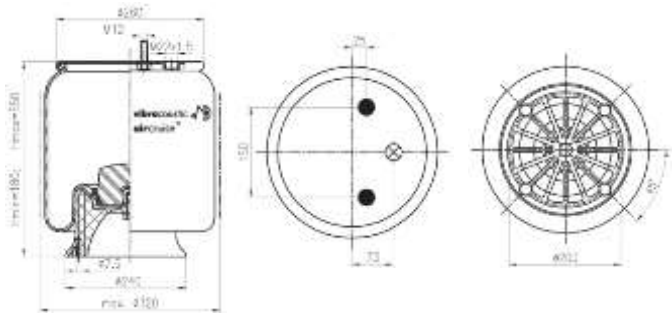
V1DK22E-14 Saf 2626 V	3229003900	4022 ???	
V1DK22E-12 Saf	3229003300	4022NP05	
V1D28B-10 Saf	3229003100	4023NP03	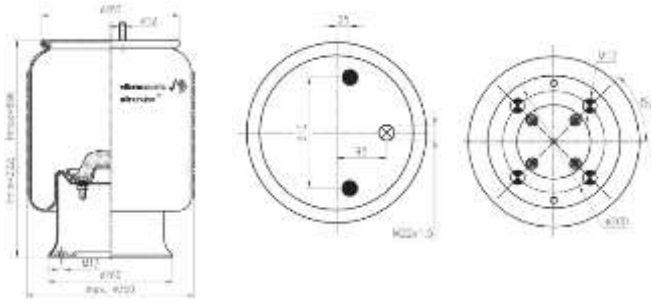

Κωδικός	OEM Nr.	Αντ/χεία Conti
V1D28F-1 Schmitz	015323	4028NP02
V1DK23K-28 Ror-Meritor	21215761	4156NP15
V1DK21A-4 Mercedes Ror	9463281401 21221307	4157NP04
V1DK20A-1 Schmitz	751065	4157NP06
V1DK20C-2 Saf Smb	90557233 M078580	4157NP08

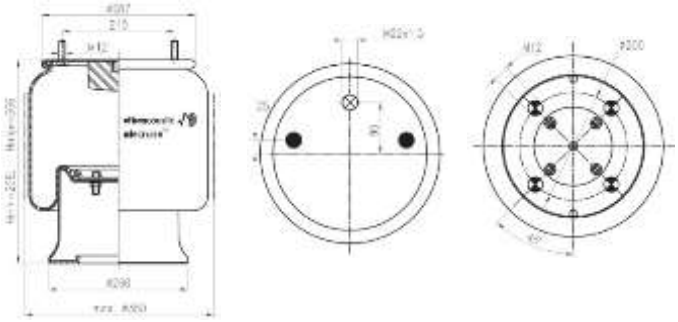

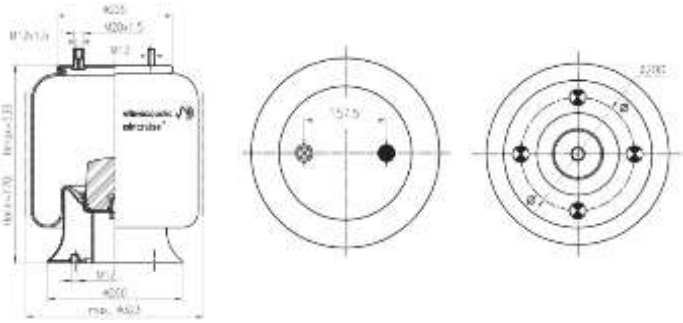

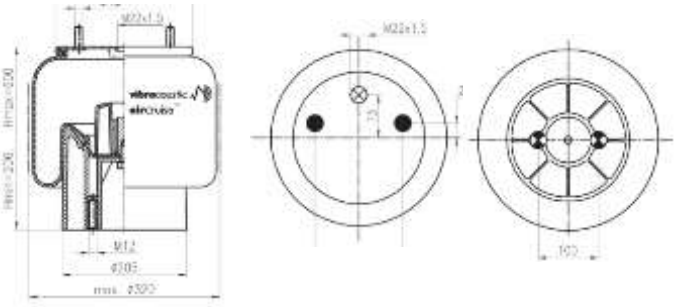

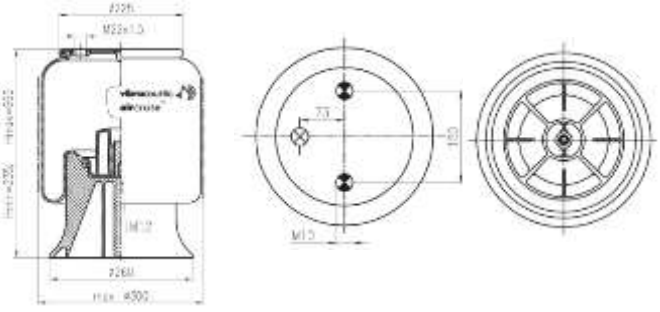

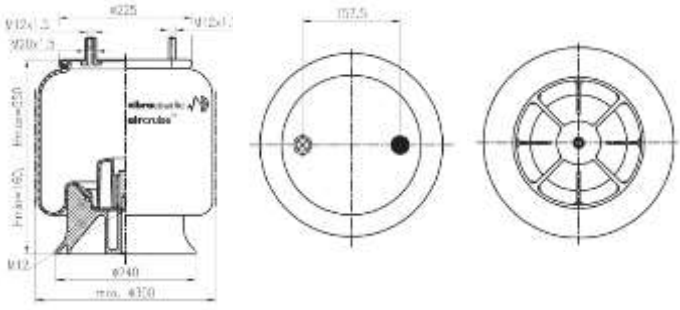

Κωδικός	OEM Nr.	Αντ/χεία Conti	
V1DK21A-31 Ror-Meritor	21222442	4157NP09	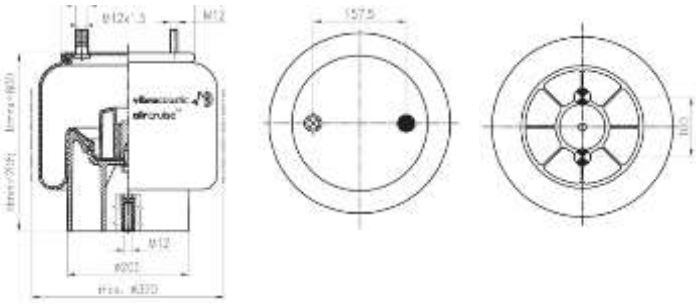
V1DK20A-51 Smb-Fruehauf	441901 M060924	4157NP10	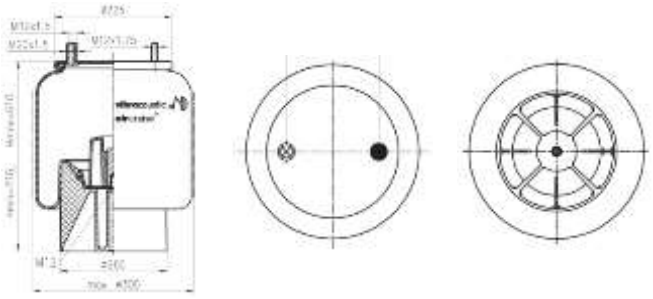
V1DK20B-1 Schmitz	014892	4158NP03	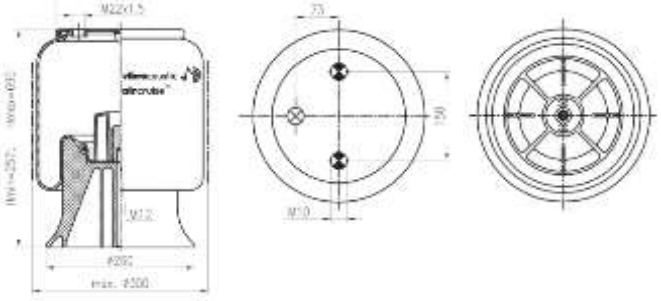
V1DK 23L-40 Samro-Ror	2500425	4159NP06	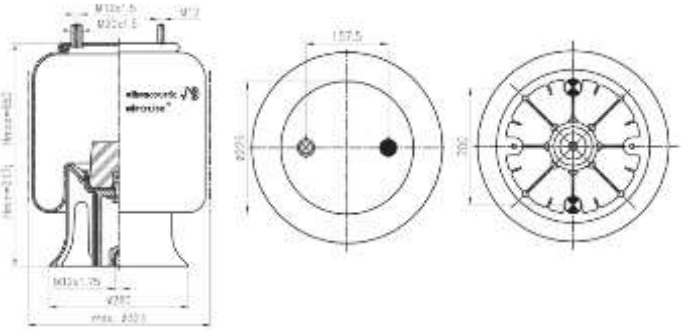
V1DK23L-25 Smb-Fruehauf	M001782	4159NP07	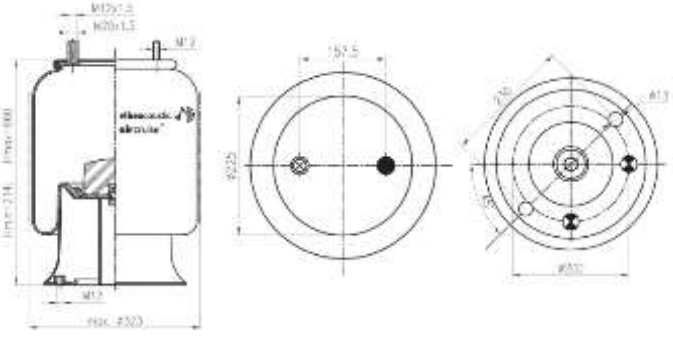

Κωδικός	OEM Nr.	Αντ/χεία Conti	
V1DK23L-9131 Smb-Fruehauf Cardi	M001774 58051210	4159NP09	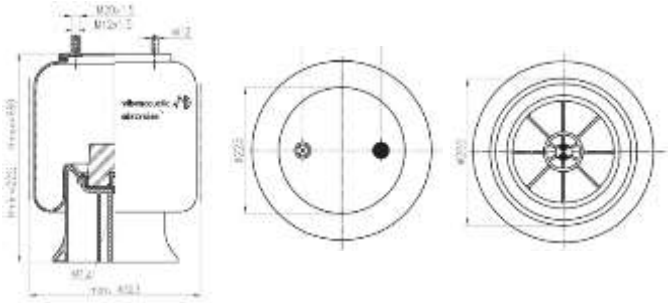
V1KF32-23C-232 Actros MP2	9423201421	4183NP24	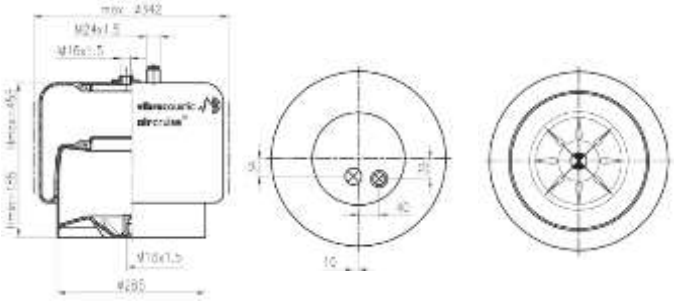
V1KF21-1 Actros 1 παροχή	9423200121	4390NP21	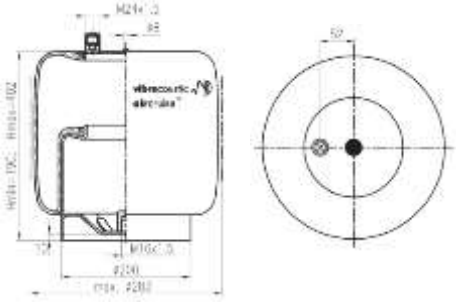
V1KF21-2 Actros 2 παροχές	9423200221	4390NP22	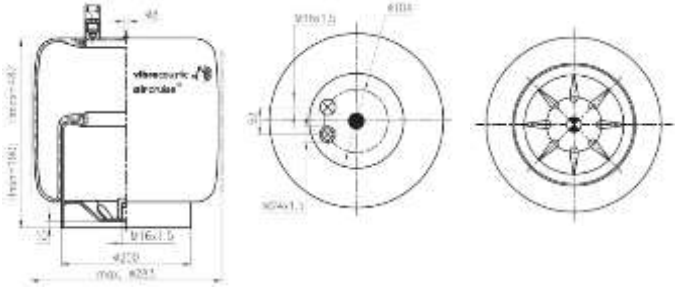
V1KE22-1-230NP Evobus		4644	

Κωδικός	OEM Nr.	Αντ/χεία Conti	
V1KE22-1-230 Evobus	6293200025	4644NP02	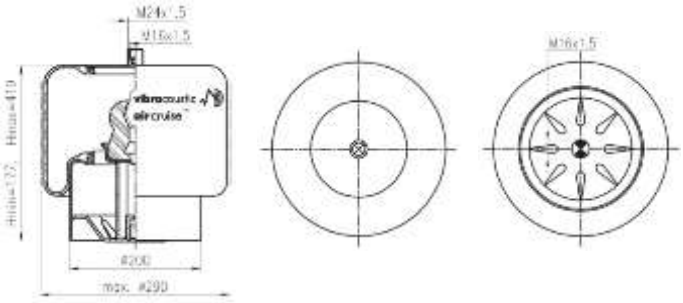
V1DF26-1 Man	81436006039	4705N1P03	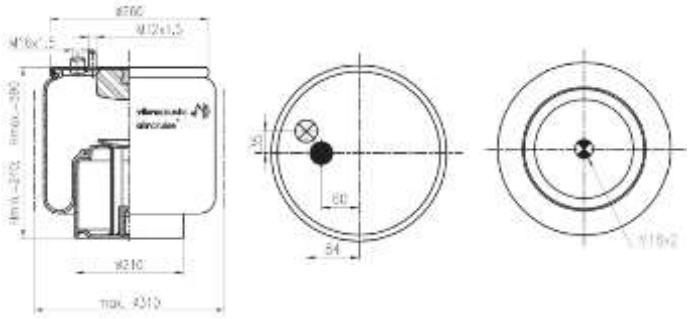
V1DF22C-1 Volvo	1076594	4713NP02	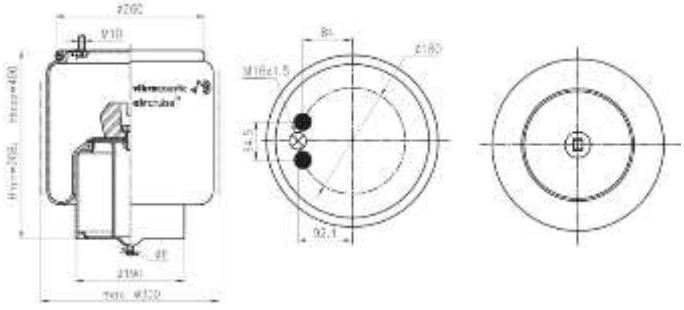
V1DF25B-4 Volvo	1075363	4718NP01	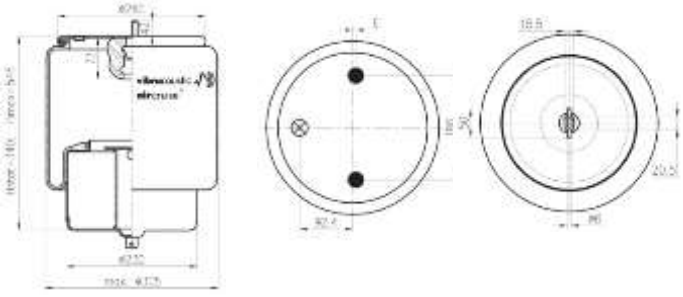
V1KF24-2-230 Mercedes Evobus	9423200417	4757NP09	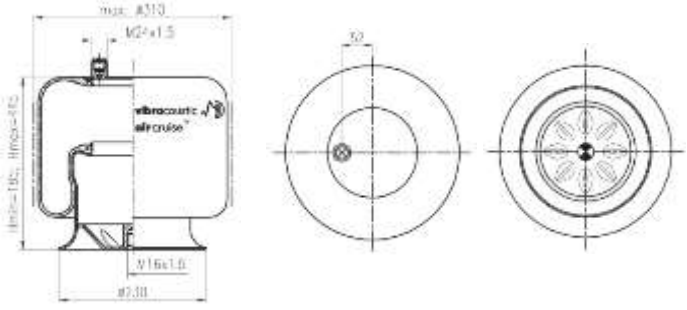

Κωδικός	OEM Nr.	Αντ/χεία Conti	
V1KF24-1C-232 – AU 344757-K Actros Κέντρο παροχή	9423204321	4757NP21	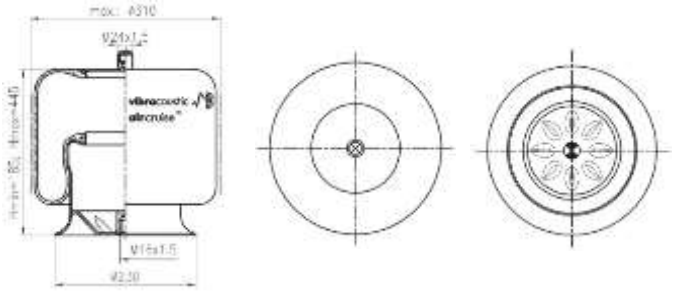
V1KF24-2-232 Actros Ακρη παροχή	9423203221	4757NP29	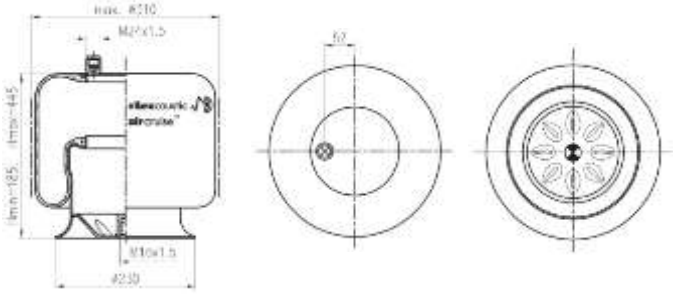
V1D28A-10 Saf	3229002700	4810NP05	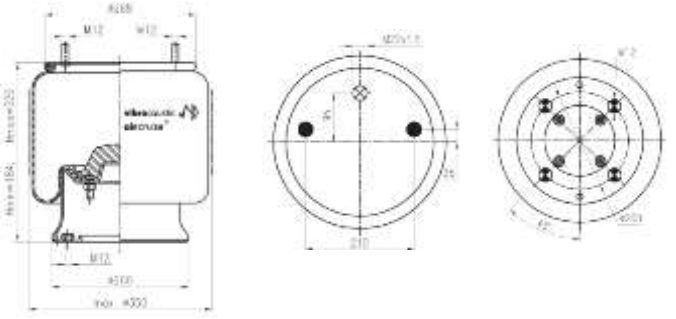
V1D28B-9 Scania	1107674 1314906 1865755	4813NP07	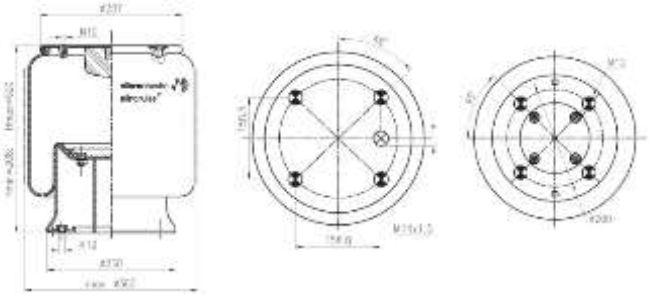
V1KF25-1C-232 Actros Κέντρο παροχή	9423203821	4838NP01	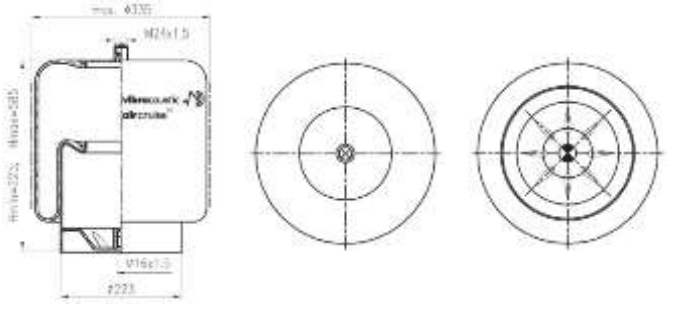

Κωδικός	OEM Nr.	Αντ/χεία Conti
V1DF16B-1 Man Tgl	81436006049	4862N1P02
V1DK32KY10 Saf	052943390	4881NP30
V1DF16-2C Man Tga	81436016036	4882N1P05
V1DF19C-1C Man Tga Τεμπέλη	81436010153	4883N1P01
V1DF19B-1C Man Tga	81436006035	4884N1P06

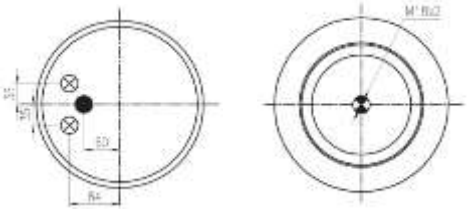

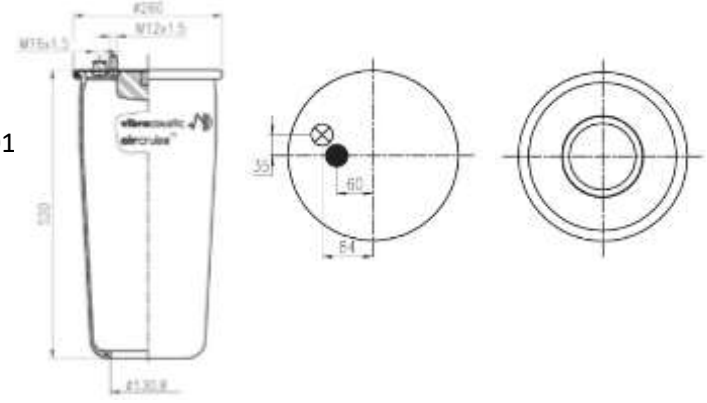

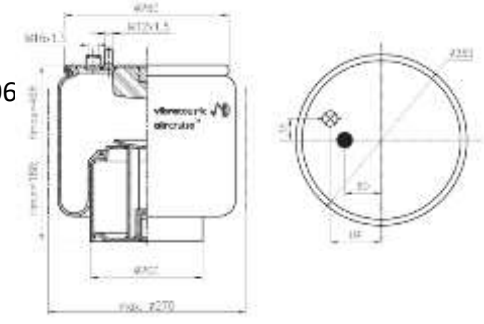

Κωδικός	OEM Nr.	Αντ/χεία Conti
V1DK28F-4 Renault	5010294307b	4912NP07
V1DK28F-8 Renault	5010557355	4912NP10
V1D28H-16 – AU 344913-K Scania 144	1379392	4913NP02
V1DK21-4 Bpw	0542941250	4941

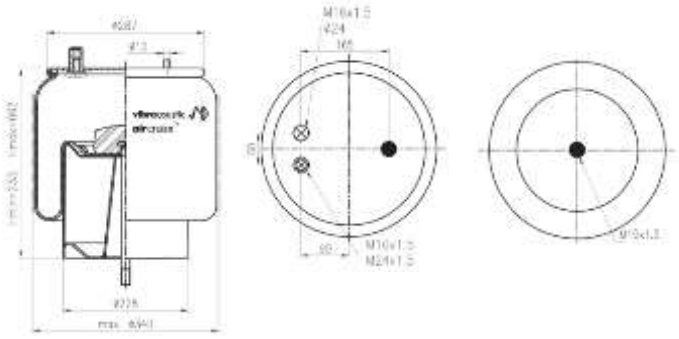

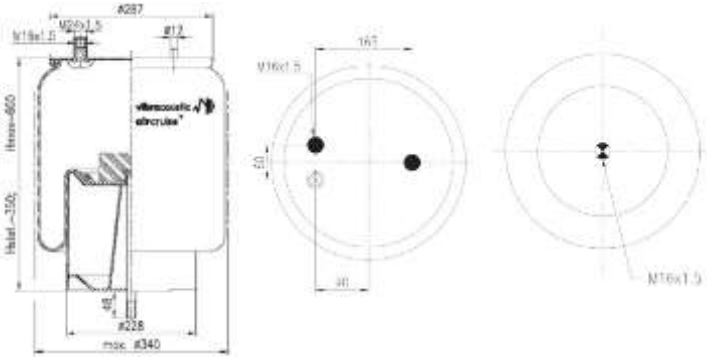

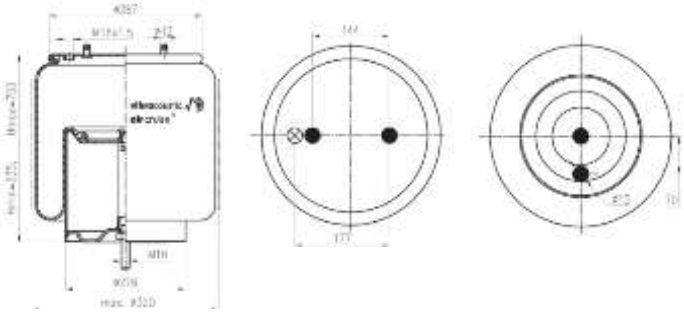

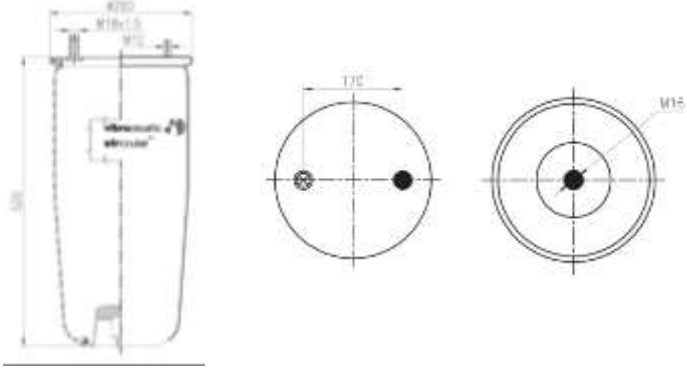

Κωδικός	OEM Nr.	Αντ/χεία Conti
V1DK21-4Y17		
Bpw	-	4941NP02
V1DK21K-3Y8		
Bpw	054243230	4960
V1DK21-5Y18		
Bpw		4962NP02
V1DK21-6		
Bpw	0542942540	4963NP02
V1DF23A-199		
Scania	1386199	6199

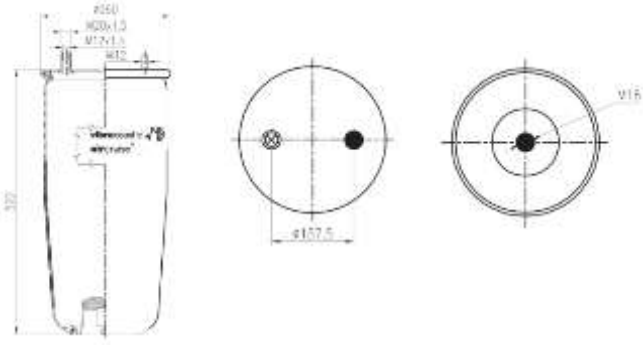

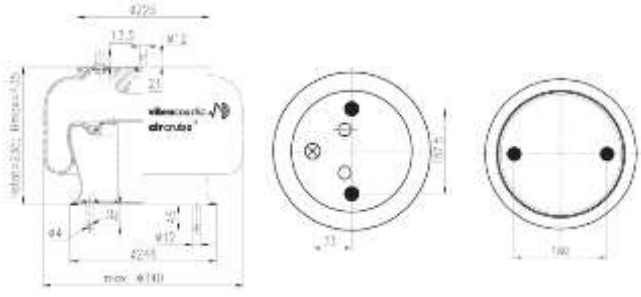

Κωδικός	OEM Nr.	Αντ/χεία Conti	
V1DF16E-1 Volvo	20573108	6604NP01	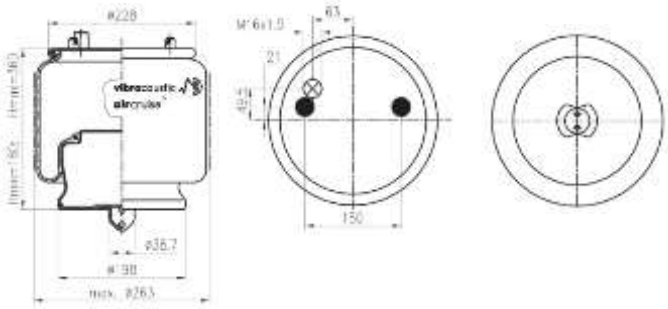
V1DF20B-1 Volvo	1076415	6605NP01	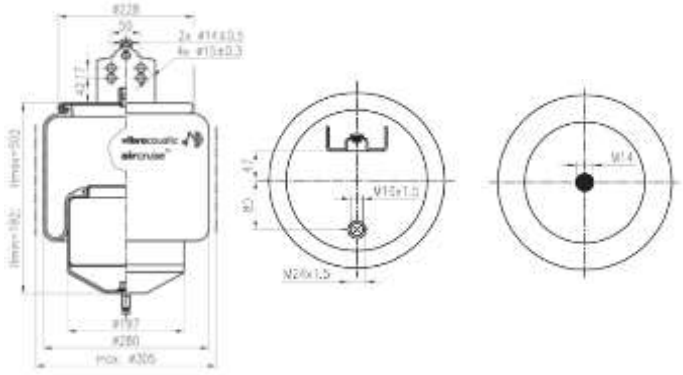
V1DF20A-1 Volvo	20427801	6606NP01	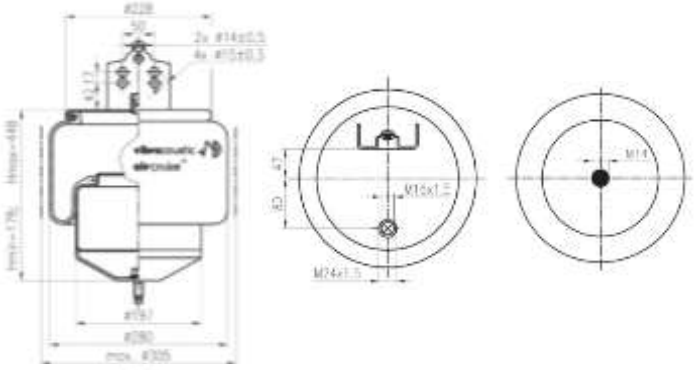
V1DF16C-1 Volvo	1076418	6607NP01	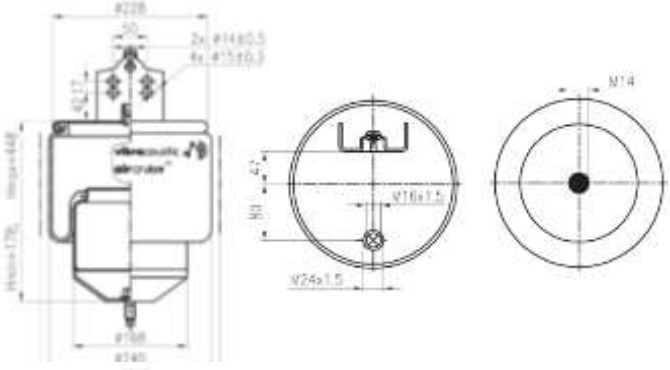
V1DF16D-1 Volvo	1076416	6608NP01	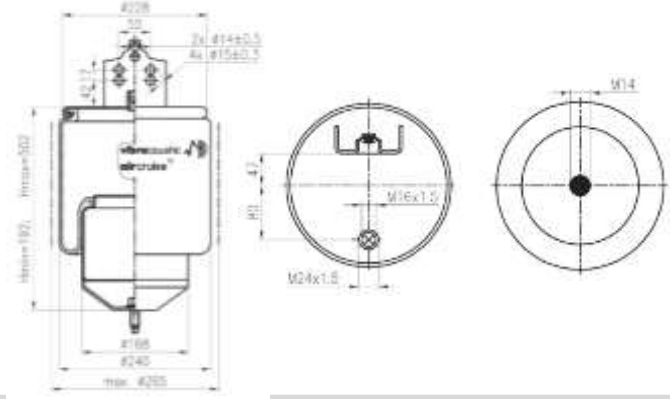

Κωδικός	OEM Nr.	Αντ/χεία Conti
V1DK23L-6318		
Schmitz	016512	-
V1E23		
Mercedes 404	3563270001	RZ45025
V1D28A-12		
Schmitz	016010	-
Mercedes	9463281901	
V1D28B-11		
Saf	3229002800	-
V1D28F-5		Goodyear
Schmitz	017685	1R14784

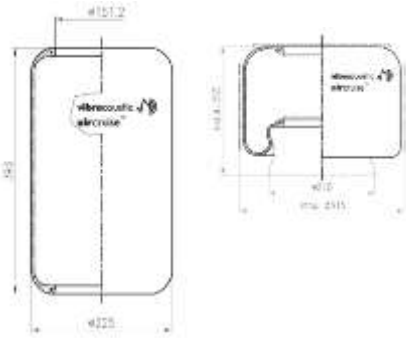

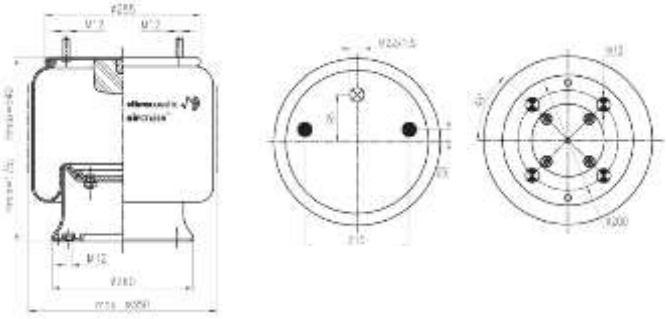

Κωδικός	OEM Nr.	Αντ/χεία Conti
V1DF20C-2		
Scania	1440305	-
V1DF20C-3		
Scania	1440304	-
V1DF23D-1		
Scania	1362147 1386200	-
V1DF25-8		
Man Volvo	81436006039 1076076	-
V1DK18A-1		
Scania	1314903	-

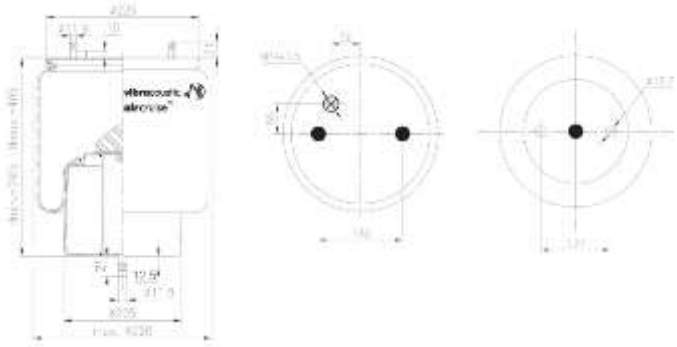

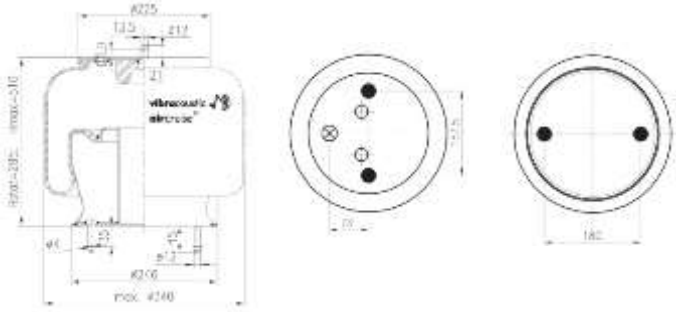

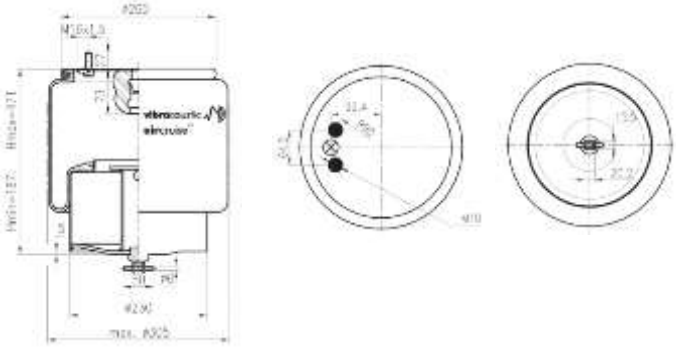

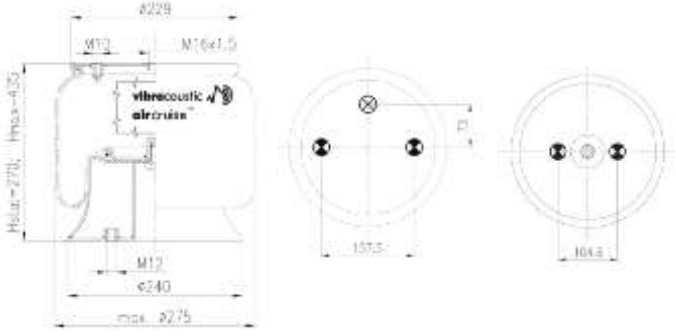

Κωδικός	OEM Nr.	Αντ/χεία Conti
V1DK21A-9 Ror	1613400	-
V1DK23I-24 Scania 143 Τεμπέλης	1320151 1865756	-
V1DK23L-42 Scania	1314905 1865753	-
V1DK25-8747 Mercedes Hendrickson	9463280401 H5251087FG	-
V1DK28B-11 Renault	5010294308C	-

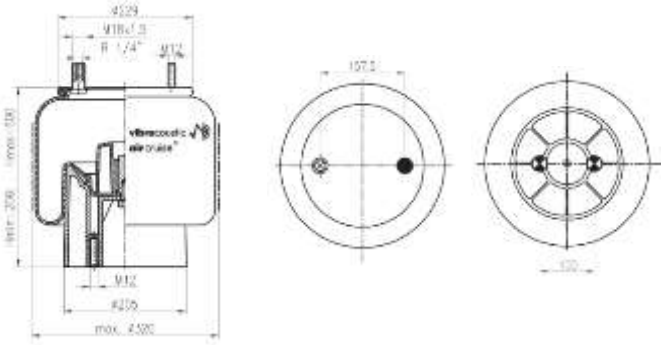

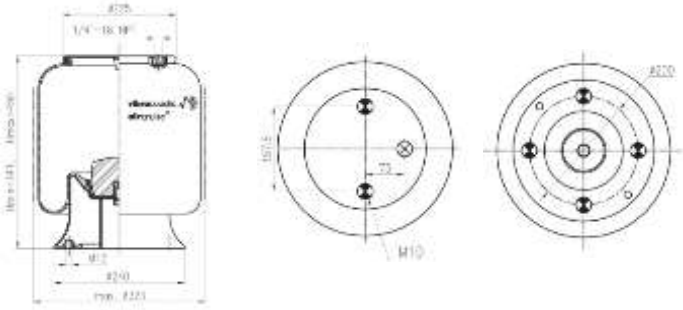

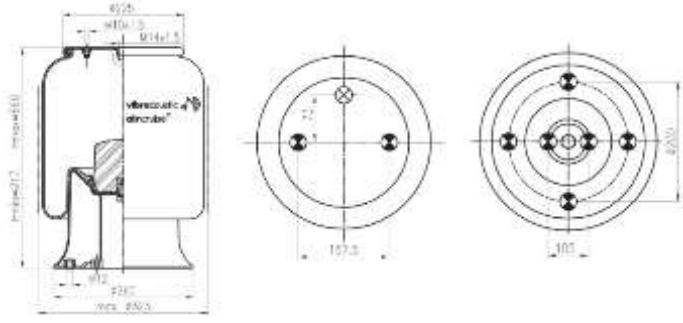

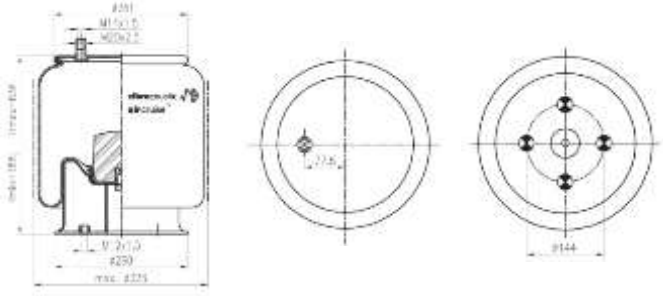

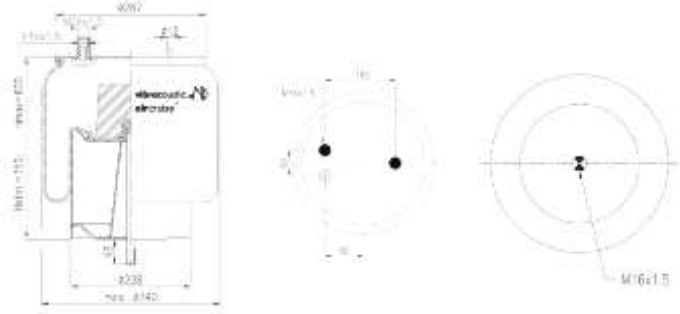

Κωδικός	OEM Nr.	Αντ/χεία Conti
V1DK28B-7		
Volvo	1006553	-
Zorzi		
Cardi	58050700	

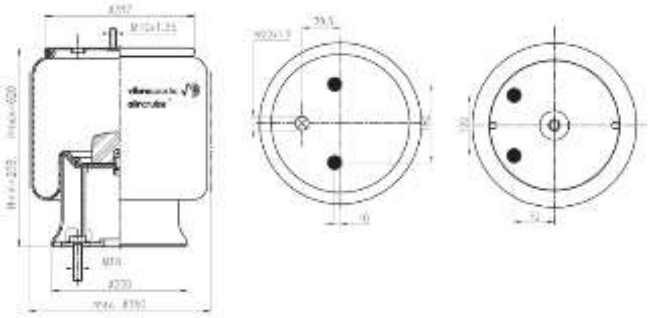

V1DK28F-3		
Schmitz	017924	-

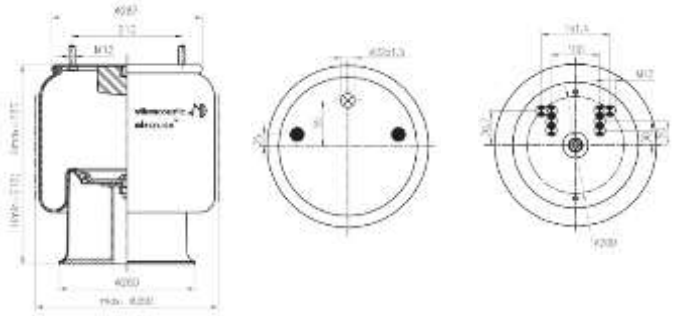

V1DK32E-4		
Kassbohrer	4731043000	-

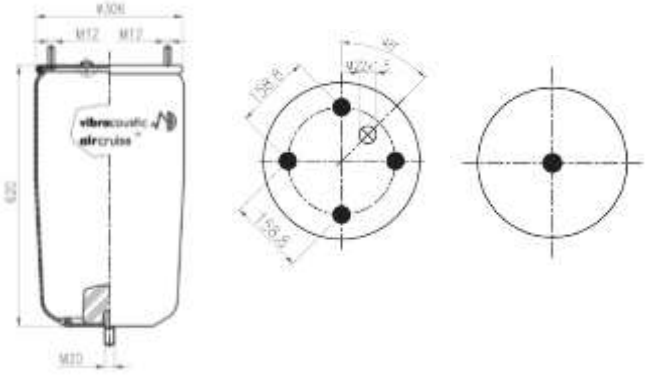

V1G12		
Ikarus-Raba	735329	-

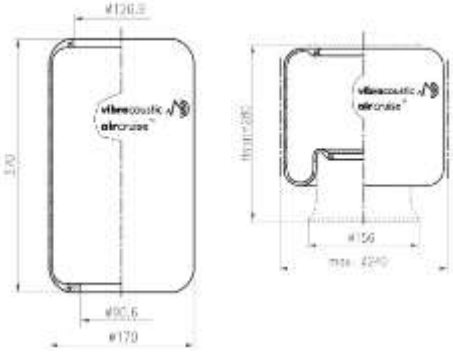

V1D23G-1		
Daf	1407329	-

Κωδικός	OEM Nr.	Αντ/χεία Conti
V1DF21A2-166294		
Gigant	166294	-
V1DK20A-7315		
Scania	1314904 277696	-

Κωδικός	OEM Nr.	Αντ/χεία Conti
V1E19-1 Iveco Stralis Εμπρός δεξιά	41031242 41214057	-
V1E19-2 Iveco Stralis Εμπρός αριστ.	41031243 41214058	-
V1E19-3 Iveco Stralis Πίσω δεξιά	41026285 41214055	-
V1E19-4 Iveco Stralis Πίσω αριστ.	41026286 41214054	-

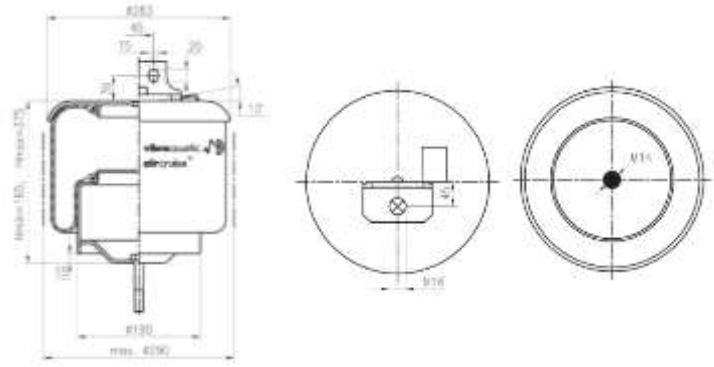

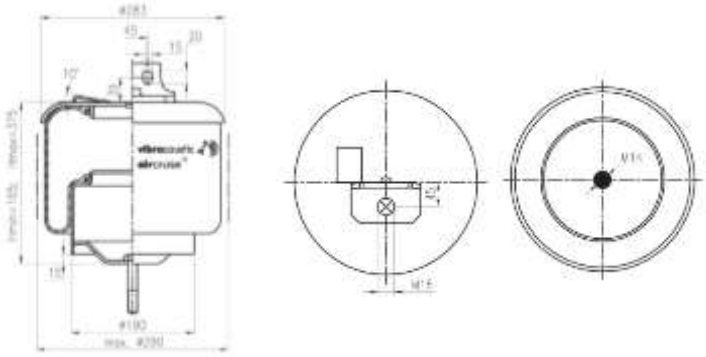

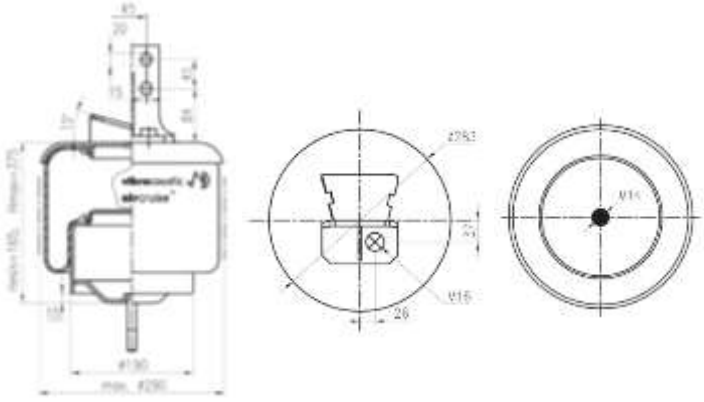

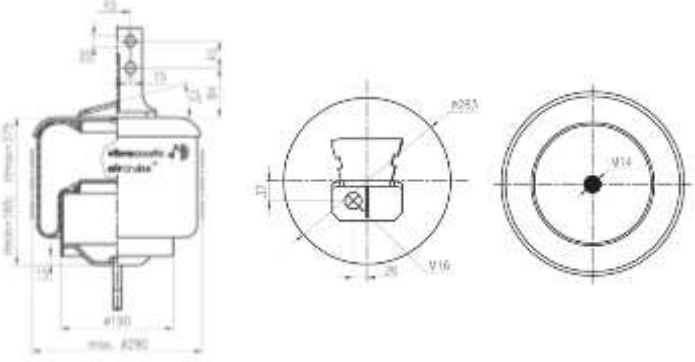

Κωδικός	OEM Nr.	Διαστάσεις	Όχημα
11.010.1905.020	3094010271	14x57	Mercedes
11.010.1905.400	3094020271	14x64	Mercedes
11.010.1905.060	3144020071	18x68	Mercedes
11.010.1905.470	3184020071	18x74	Mercedes
11.010.1905.500	6744020171	18x83	Mercedes
11.010.1905.040	3124011171	20x70	Mercedes
11.010.1905.420	3124021071	20x80	Mercedes
11.010.1905.550	3524020071	20x85	Mercedes
11.010.0805.070	42064829	20x85 με καρέ	Iveco
11.010.1905.510	3024020071	20x92	Mercedes
11.010.1905.530	3274020371	20x97	Mercedes
11.010.1905.160	3384015071	22x73	Mercedes
11.010.1905.090	3174010471	22x88	Mercedes
11.010.1905.350	3894010071	22x90	Mercedes
11.010.1905.450	3274020471	22x97	Mercedes
11.010.1905.310	3814010571	22x108	Mercedes
11.010.1905.200	3554010071	22x115	Mercedes
11.010.1905.180	3464010071	22x120	Mercedes
11.010.1905.330	3814010871	22x125	Mercedes
11.010.1905.750	3814010971	22x130	Mercedes

Κωδικός	OEM Nr.	Διαστάσεις	Όχημα

Μπουλόνια με πατούρα

11.010.1924.180 Γαλβανιζέ	9704010071	18x62	Atego
78109 Γαλβανιζέ	81455010096	20x86	Man
11.010.1924.010 Γαλβανιζέ	9424010271	22x79	Mercedes
11.010.0905.180 Γαλβανιζέ	81455010164	22x90	Tga
11.010.1924.170	9484010271	22x94	Actros
11.010.1924.081 Γαλβανιζέ	9424010371	22x102	Setra

11.010.0905.170 Με καρέ	81455010129	22x75	Tga

11.010.3000.421	1368690	22,2x80	Scania 3,4
11.010.3000.221	1368694	22,2x110	Scania
11.010.3000.201	1368690	22,2x86	Scania

Κωδικός	OEM Nr.	Διαστάσεις	Όχημα	
11.010.0805.370	46390478	18x73	Iveco	
11.010.0187.030	4474304029	22x62	Neoplan	
11.010.0680.000	6125312227	22x72x2,5	Kassbohrer	
11.010.0240.160	0580613020	22/22x111x2 SW-32	Bpw-Saf	
69161	0329633120	22x1.5x97	Bpw	
11.010.0241.340 **11.010.0241.360**	0329612040 0329613110	20/20x98x1,5 22/22x113x2	Bpw Bpw	
11.010.0241.400 **11.010.0241.410** **11.010.0241.420**	0329623050 0329623150 0329623170	22/22x97x2 22/22x100x1,5 22/22x112x1,5	Bpw Bpw Bpw	
11.010.0241.390	0329622040	20x94	Bpw	
11.010.2178.000 **11.010.2174.000**	1303104510 1303104010	22/22x97x1,5 22/22x112x1,5	Saf Saf	
11.010.0247.000 **11.010.0247.590**	0329633140 0329633120	22x100x1,5 22x107x1,5	Bpw Bpw	
11.010.2227.000 **11.010.2198.000**	1303107411 1303107510	22x88x1,5 22x103x1,5	Saf Saf	

Κωδικός	OEM Nr.	Διαστάσεις	Όχημα
11.012.1905.590	3194020075	14 mm	Mercedes
11.012.1905.600	3249970026	18 mm	Mercedes
11.012.1905.570	0664020075	20 mm	Mercedes
11.012.1905.580	3174020175	22 mm	Mercedes

11.012.1905.660	074361014351	14,5 mm	Mercedes
11.012.1905.670	074361018250	18,5 mm	Mercedes
11.012.1905.680	074361020351	20,5 mm	Mercedes
11.012.1905.690	074361022350	22,5 mm	Mercedes

11.020.1905.610	074361014202	14x1,5 SW-19	Mercedes
11.020.1905.620	074361018201	18x1,5 SW-24	Mercedes
11.020.1905.630	074361020204	20x1,5 SW-27	Mercedes
11.020.1905.640	074361022203	22x1,5 SW-27	Mercedes
11.020.1452.030	074361022205	22x1,5 SW-30	Mercedes

11.020.0805.190	81455030029	18x1,5	φουρό
65566	81.45503.0048	20x1,5	φουρό
11.020.1904.161	3854000124	22x1,5	φουρό
11.020.1924.020 Γαλβανιζέ	0004010672	22x1,5	φουρό

18.060.0241.200	0326004060	22x2	Bpw-Saf SW-32
18.060.0241.180	0326004010	22x2	Bpw-Saf SW-32
11.020.0240.980	0252707300	22x2	Bpw-Saf SW-32

Κωδικός	OEM Nr.	Διαστάσεις	Όχημα	
68871	7400971088 947342	14x2	Renault Volvo	
68873	7401591045 1591045	Κωνικό 14 mm	Renault Volvo	

Παξιμάδια για ζάντες αλουμινίου

65559	0526054210 1263487 41032670 81455030054 0004012372	22 mm ύψος 39	Bpw Daf Iveco Man Mercedes	
65575	0526054141 1263488 81455030058 0004011072	22 mm ύψος 62	Bpw Daf Man Mercedes	

Κωδικός	OEM Nr.	Διαστάσεις	Όχημα
11.010.3000.061	123249	22,2x86 mm Αριστερό	Scania
11.010.3000.071	123250	22,2x86 mm Δεξί	Scania
11.010.3000.081	132601	22,2x102 mm Αριστερό	Scania
11.010.3000.091	132602	22,2x102 mm Δεξί	Scania

11.020.3000.150	074361014202	22,2 φουρό Αριστερό	Scania
11.020.3000.160	074361018201	22,2 φουρό Δεξί	Scania

11.010.0275.050	1308038	22x114 mm	Daf
11.010.0275.060	1309 191	22x97	Daf

11.010.4250.250	5010319141	22x79 mm	Renault

65700	3963997	7/8x104 mm	Volvo FH
65701	3112593	7/8x88 mm	Volvo FH
65171	1573081	7/8x96 mm	Volvo F-12
65186	1573082	7/8x113 mm	Volvo F-12
65702	8152104	7/8x124 mm	Volvo F-12

Καρέ 27,5

65699	1083894	7/8x79	Volvo

65149	20515514	22x1.5/90	Volvo
74744	20515516	22x1.5/101	Volvo
65147	20515517	22x1.5/110	Volvo
65156	20524942	22x1.5/124	Volvo

Καρέ 25,5

Κωδικός	OEM Nr.	Διαστάσεις	Όχημα	
02.050.7107.100	0004295930 81512206076 330302 02516904	M 16x1,5 Κίτρινη απλή	Mercedes Man Scania Iveco	
02.050.7108.100	0004297730 81512206075	M 16x1,5 Κόκκινη απλή	Mercedes Man	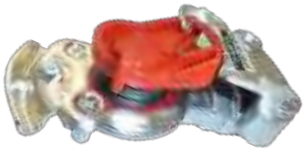
02.050.7104.100	0024322050 81512206098 318159 1584599 5100409000	M 16x1,5 Κίτρινη αυτόματη	Mercedes Man Scania Volvo Daf	
02.050.7103.100	0004298630 81512206097	M 16x1,5 Κόκκινη αυτόματη	Mercedes Man	
02.050.7105.100	0004297830 81512206066	M 16x1,5 Διπλή αυτόματη	Mercedes Man	
02.050.7101.100	0004292830 90810320166	M 22x1,5 Μαύρη απλή	Mercedes Man	

Κωδικός	OEM Nr.	Διαστάσεις	Όχημα	
02.050.7102.000	4522000110 81522206070	M 22x1,5 Κόκκινη απλή	Mercedes Man	
02.050.7116.070	0004293630 81512206025 1505 065 61578000	M 22x1,5 Κίτρινη αυτόματη	Mercedes Man Daf Iveco	
02.050.7116.080	0004293530 81512206024 TP01031007 1504064 1505064	M 22x1,5 Κόκκινη αυτόματη	Mercedes Man Daf Scania Volvo	
02.020.7106.100	0004292995 81512706026 1591031 3412271	M 22x1,5 φίλτρο	Mercedes Man Volvo Iveco	
02.210.7103.000 02.080.7103.000	0004322107 81512607004 02520243 5100127001	Βαλβίδα εκτον.αέρα	Mercedes Man Iveco Daf	

Κωδικός	OEM Nr.	Διαστάσεις	Όχημα
06.040.1680.108 52545	6013300019 6015865033	23x132 Διπλό σετ με μπρούτζινα & ρουλεμάν	208,209 309,310
06.040.1021.108 52546	6013300319	23x132 Μονό σετ με μακαρωνοτά & ρουλεμάν με πατούρα	208,209 309,310
06.040.1022.108 52681	6013300419	23x132 Μονό σετ με μακαρονωτά & μπιντέ με πατούρα	208,209 309,310
06.040.1670.4S	3105860033	24x154 Διπλό σετ με μπρούτζινα & μπιντέ	408,409 508,608
06.040.1546.108 52558	6113300019	26x136 Μονό σετ με μπρούτζινα & ρουλεμάν με πατούρα	409,410 507,508
06.040.1033.1S 52557	6113300319	26x136 Μονό σετ με μακαρονωτά & ρουλεμάν με πατούρα	408,410 508,510

Κωδικός	OEM Nr.	Διαστάσεις	Όχημα	
52548	6113300419	26x136 Μονό σετ με μακαρονωτά & μπιτέ ρουλεμάν	208,209 307,308 309,310	
06.040.1650.108 **52555**	3103300319	26x154 Μονό σετ με μπρούτζινα & μπιτέ	508,608	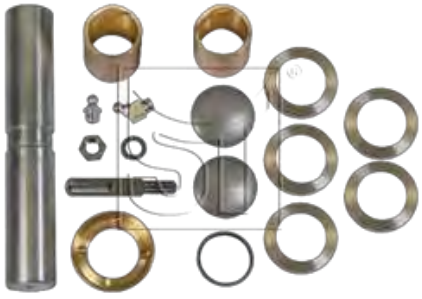
06.040.1691.4S **52551**	3103300019 3103300519 3105860333	27x154 Διπλό σετ με μπρούτζινα & μπιτέ	408,508 608,609 709,809	
06.040.1695.108 **53023**	3103301219	27x154 Μονό σετ με μπρούτζινα & μπιτέ	408,508 608,609 709,809	
06.040.1018.1S	6683300019	27x154 Μονό σετ με μακαρονωτά & ρουλεμάν	408,508 608,609 709,809	
06.040.1140.108	3163300119 3165860133	30x186 Μονό σετ με μπρούτζινα & ρουλεμάν	709,809 811,813 913,1013	

Κωδικός	OEM Nr.	Διαστάσεις	Όχημα	
06.040.1545.108 52600	6703300119 6753300119	30x186 Μονό σετ με μακαρονωτά & μπιτέ	809,814 817	
06.040.1544.108 52601	6703300219 6753300019	30x186 Μονό σετ με μακαρονωτά & ρουλεμάν	809,814 817	
06.040.1542.108 52553	6753300319	33x186 Μονό σετ με μακαρονωτά & μπιτέ	809,814 817,914 1114,1117 1120	
06.040.1543.108 52547	6753300219	33x186 Μονό σετ με μακαρονωτά & ρουλεμάν	809,814 817,914 1114,1117 1120	
06.040.1530.108	3603300619 3605860033	38x217 Μονό σετ με μπρούτζινα & ρουλεμάν	1017,1213 1219,1222 1413,1420	
06.040.1541.108 52549	6753300519	38x217 Μονό σετ με μακαρονωτά & μπιντέ	1220,1222 1228,1317 1320,1414	

Κωδικός	OEM Nr.	Διαστάσεις	Όχημα	
80623	9703320406S	Μονό σετ	Atego	
80624	9723320106S	Μονό σετ	Atego	
80625	9753320606S	38/39x226 Μονό σετ με μακαρονωτά	Atego	
89409	0009807710S	30/38x188 Μονό σετ με μακαρονωτά	Atego	
06.040.1520.108	3603300719 3605860233	37x211	LP NG	
06.040.1540.108 **52550**	6753300419	38x217 Μονό σετ με μακαρονωτά & ρουλεμάν	1220,1222 1228,1317 1320,1414	

Κωδικός	OEM Nr.	Διαστάσεις	Όχημα	
06.040.1080.108 Κωδικός ρουλεμάν 06.070.1099.000	3553300319 3555860033	45x220 Μονό σετ χωρίς ρουλεμάν	1414,1417 1420,1425 1617,1620	
06.040.1023.1S	3003300419	45x216 Μονό σετ με μακαρονωτά & μπιτέ	1320,1514 1524,1717 1720,1722	
06.040.1024.1S	3003300519	45x216 Μονό σετ με μακαρονωτά & ρουλεμάν	1320,1514 1524,1717 1720,1722	
06.040.1025.1S	3003300119	45x216 Μονό σετ με μακαρονωτά & ρουλεμάν	O 303	
06.040.1601.108 **52560** Κωδικός ρουλεμάν 06.070.1609.000	3913300019 3915860033	50/51x222,5 Μονό σετ με ρουλεμάν	1632,1722 1932,2032 2220,2622 3536,4435	

Κωδικός	OEM Nr.	Διαστάσεις	Όχημα	
52559 **06.040.1607.108**	3003300019	50/51x223 Μονό σετ με μακαρονωτά & ρουλεμάν	3535	
06.040.1047.108	6553300219 6553300619	50x222,5 Μονό σετ με μακαρονωτά & ρουλεμάν με πατούρα αριστερά	Actros Με ταμπούρο	
06.040.1048.108	6553300319 6553300719	50x222,5 Μονό σετ με μακαρονωτά & μπιτέ με πατούρα δεξιά	Actros Με ταμπούρο	
06.040.1049.108	6553300419	50x222,5 Μονό σετ με μακαρονωτά & ρουλεμάν με πατούρα αριστερά	Φορτηγά με δισκόφρενα	
06.040.1050.108	6553300519	50x222,5 Μονό σετ με μακαρονωτά & μπιτέ με πατούρα δεξιά	Φορτηγά με δισκόφρενα	
70247	6553300019S	50x223 Μονό σετ με μακαρονωτά & ρουλεμάν		

Κωδικός	OEM Nr.	Διαστάσεις	Όχημα	
70248	3573300019S	50x223 Μονό σετ με μακαρονωτά & μπιτέ		
06.040.1029.108	9423300219	54x237 Μονό σετ με μακαρονωτά & ρουλεμάν με πατούρα αριστ.	Actros	
06.040.1030.108	9423300319	54x237 Μονό σετ με μακαρονωτά & μπιτέ με πατούρα δεξιά		
06.040.1051.1S	9423300419	54x237 Μονό σετ με μακαρονωτά & ρουλεμάν με πατούρα αριστερά	Φορτηγά με δισκόφρενα	
06.040.1052.11S	9423300519	54x237 Μονό σετ με μακαρονωτά & μπιτέ με πατούρα δεξιά	Φορτηγά με δισκόφρενα	
06.040.1594.1S **53186**	3463300019 3465860033	50x109 Μονό σετ χωρίς ρουλεμάν	Μπροστινό διαφορικό άνω	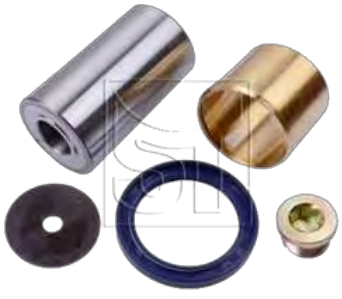

Κωδικός	OEM Nr.	Διαστάσεις	Όχημα	
55131	81363056004 3463300019S	50x119 Μονό σετ		
06.040.1591.1S	3463300119	50/64x119 Μονό σετ χωρίς ρουλεμάν	Μπροστινό διαφορικό άνω	
06.040.1592.1S **53183**	6253300119	55x109 Μονό σετ χωρίς ρουλεμάν	Μπροστινό διαφορικό άνω	
06.040.1593.1S **53184**	6253300219	55x60/76X126 Μονό σετ χωρίς ρουλεμάν	Μπροστινό διαφορικό κάτω	

SETRA

70828	89198004320	45x229 Μονό σετ	Setra	

Κωδικός	OEM Nr.	Διαστάσεις	Όχημα	
70245	6593300051		Actros SK	
70246	6593300351		Actros SK	
80637	6593300651		Actros SK	
81011	9443300560		Mercedes	

Κωδικός	OEM Nr.	Διαστάσεις	Όχημα	
06.040.0977.108	81442056024	29,5/30x156 Μονό σετ με ρουλεμάν	L-2000	
06.040.0990.1S	81442056012	34,5/35x173 Μονό σετ με ρουλεμάν	G 8.136 G 9.136	
06.040.0975.108	81442056020	34,5/35x174 Μονό σετ με ρουλεμάν	L-2000 M-2000	
06.040.0973.108	81442056025	35/36x172 Μονό σετ με ρουλεμάν	L-2000	
52565 06.040.0988.108	81442056018	37,5/38x192 Μονό σετ με ρουλεμάν	M 90 12.152 M 90 12.222 M 90 12.272	
79810	81442056044	39x173 Μονό σετ με ρουλεμάν	Tgl	

Κωδικός	OEM Nr.	Διαστάσεις	Όχημα	
55130	81442056018	41,5/42x202	Tgl	
06.040.0989.008	81442056019	42x200 Μονό σετ με ρουλεμάν	L-2000 M-90	
06.040.0954.1S	81442056027	42/43x200 Μονό σετ με ρουλεμάν	F-2000 M-2000	
55127 06.040.0986.108	81442056034	43x200 Μονό σετ με ρουλεμάν	Tgm	
06.040.0978.108	81442056009	44,5/45x213 Μονό σετ με ρουλεμάν	M-90	
06.040.0970.1S	81442056010	49,5/50x223 Μονό σετ με ρουλεμάν	SR-240	

Κωδικός	OEM Nr.	Διαστάσεις	Όχημα	
06.040.0992.108	81442056013	49,5/50x223 Μονό σετ με ρουλεμάν	F-2000 M-90 F-90	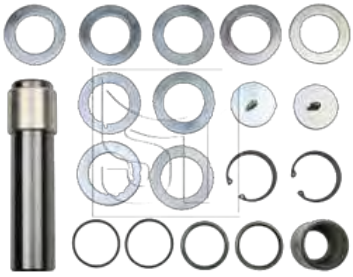
06.040.0974.1S	81442056023	50/51x222,5 Μονό σετ με ρουλεμάν	F-2000 M-2000	
55133	81442056031	52/53x235 Μονό σετ με ρουλεμάν	Tga	
06.040.0951.008 54207	81442056030	52/53x235 Μονό σετ	F-2000 M-2000	

Κωδικός	OEM Nr.	Διαστάσεις	Όχημα	
06.040.4005.008	276026	28/45x237 Διπλό σετ χωρίς ρουλεμάν		
81514	22536144 20865911	35x179 Μονό σετ		
06.040.4015.008 Κωδικός ρουλεμάν 543805	3090266	38/50x252 Μονό σετ χωρίς ρουλεμάν	FH	
06.040.4010.008 Κωδικός ρουλεμάν K 53377/178	3090267	37/48x237 Μονό σετ χωρίς ρουλεμάν	F-12	
06.040.4000.008	276015	37/48x237 Μονό σετ χωρίς ρουλεμάν		
06.040.4016.008	3093731	40/60x232 Μονό σετ χωρίς ρουλεμάν	Κινέζος	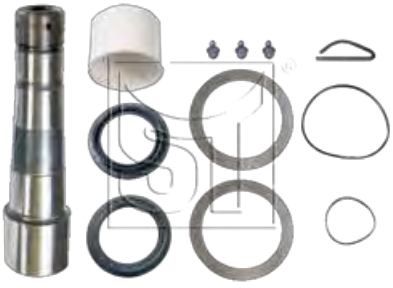

Κωδικός	OEM Nr.	Διαστάσεις	Όχημα	
55710	1699357	50x269 Μονό σετ	FL-10 FM-7,10,12 NL-10,12	
54238 Μονό σετ **52567**	276193S	50x269 Διπλό σετ με ρουλεμάν	FL-10 FM-7,10,12 NL-10,12	
55711 **06.040.4008.108**	20751021	40/53x237 Μονό σετ	FH	
55712	3092467	40/51x222 Μονό σετ	FH	
75473 **06.040.4017.008**	270920	35/45x191 Μονό σετ	FH	
75185	21356465 82077724	45x214 Μονό σετ	FH	

Κωδικός	OEM Nr.	Διαστάσεις	Όχημα	
06.040.0289.237	0683469 1895530 683469	M 27x3 32x40x171	Daf LF-45	
52571	0681706	M 27x3 31.5x50x271	Daf XF-95	
56924	0681511	31,5x45x265	CF 85 F 1700 F 1900	
55217	0683499	31,5x50x253	CF 65,75,85 XF 95,105	
56923	0683392 0681702	40.5x/55x292	XF-95	
77332	1895527 0683485		LF-45	

Κωδικός	OEM Nr.	Διαστάσεις	Όχημα
80648	1895528 683590	M 27x3 32x40x171	Daf LF-45

Κωδικός	OEM Nr.	Διαστάσεις	Όχημα	
06.040.3010.008	550733	36/44,5x215 Διπλό σετ χωρίς ρουλεμάν	142	
06.040.3025.008 **52616** (Ρουλεμάν 32308)	550730	44,4/55x215 Μονό σετ με ρουλεμάν	113/143	
06.040.3015.2S	550713 550714	44,5/53x228	142	
06.040.3035.008 Κωδικός ρουλεμάν 32308	550257	45/55x223 Μονό σετ με ρουλεμάν	144	
06.040.3030.008 Κωδικός ρουλεμάν 32308	550284	45/55x224 Μονό σετ χωρίς ρουλεμάν	124	

Κωδικός	OEM Nr.	Διαστάσεις	Όχημα	
53711	5000793360	27,5/28x153	Renault	
52573	5000336306	30x167	Midliner	
75474	7421356463	35x179	Midlum	
06.040.4257.108	5010216742 7420865913	50x235	Renault	

Κωδικός	OEM Nr.	Διαστάσεις	Όχημα	
06.040.0807.108	1904698	43/47x225	Iveco	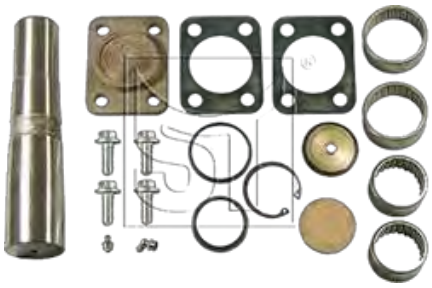
55752	1904696	28/35x178	Euro cargo	
56991	42471013	43/53x224,5 Δεξί	Eurocargo Eurostar	
56992	42471014	43/53x224,5 Αριστερό	Eurocargo Eurostar	

Κωδικός	OEM Nr.	Διαστάσεις	Όχημα

Προσθήκες ακραξονίου

13.020.0150.160	24 mm
13.020.0150.440	28 mm
13.020.0150.450	28 mm
13.020.0150.540	30 mm
13.020.0150.690	35 mm
13.020.0150.800	38 mm
13.020.0150.990	45 mm

Κωδικός	OEM Nr.	Διαστάσεις	Όχημα
06.070.1107.000 T-119 TIMKEN	0009815318	30 mm 30,4x55,5x15,8	
06.070.1857.000 353153 SKF **55227**	0019812618	33 mm 33,1x56,5x15,8	
06.070.1027.000 T-138 TIMKEN	0009812818	35 mm 35,1x66,6x19,4	
T-139		35 mm 35,1x58,7x15,8	
06.070.1585.000 532803 FAG	0009815418	36,65 mm 36,6x66,6x19,4	
06.070.1538.000 353115 SKF	0009818018	38 mm 38,1x72,6x20	
T 158 537105 FAG 353166 SKF	0029813918	40 mm 40,2x65,8x19,4	
06.070.1099.000 528546 FAG	0009818318	45 mm 45,4x74x20	
500636		45 mm 45x73x20	
06.070.1609.000 528548 FAG	0019817818 81442100008	50 mm 50,1x78,1x22	Mercedes Man

Κωδικός	OEM Nr.	Διαστάσεις	Όχημα
05.030.1980.840	6313380310	18x16,5 Αριστ.	MB 100
05.030.1980.850	6313380410	18X16,5 Δεξί	MB 100
05.030.1907.770	6013300635 6013300435	20x16 Δεξί	208,210 310,409
05.030.1907.780	6013300735 6013300535	20x16 Αριστερό	208,210 310,409
05.030.1907.230	0004608548	22x16	
05.030.1907.170	0003381610	24x16 Δεξί κοντό	508,609 709,711
05.030.1907.110	0003301135	24x16 Αριστ. κοντό	508,609 709,711
05.030.1907.130	0003307035 0013300935	24x16 Δεξί μακρύ	410,508 608
05.030.1907.140	0003306935 0013301035	24x16 Αριστ. μακρύ	408,410 508,608
05.030.1907.180	0003308735 0003306735	24x18 Δεξί	608,809 813,1013
05.030.1907.190	0003306835 0003308835	24x18 Αριστερό	608,809 813,1013
05.030.1910.940	3103300235	24x18 **Μακρύ** δεξί	Mercedes
05.030.1910.950	3103300335	24x18 **Μακρύ** αριστερό	Mercedes

1-Σπείρωμα 2-Κώνος

Κωδικός	OEM Nr.	Διαστάσεις	Όχημα
05.030.1980.860 **10019**	0003307535 0003309935	24x20 Δεξί	609,709 809,811
05.030.1907.410 **10020**	0003301335	24x20	609,709 809,811
100074	0003330827	24x24 Δεξί	O 430 O 404
05.030.1910.960	0004607748	24x27 Δεξί	O 404
05.030.1910.970	0004607848 0014602048	24x27 Αριστερό	O 404
05.030.1907.120 **10007**	0003307135 0003309335	28x20 Δεξί	809,814
05.030.1907.160 **10008**	0003307235 0003309635	28x20 Αριστερό	809,814
10682	1604248	28x24 Δεξί μακρύ	Daf
10683	1604247	28x24 Αριστ. μακρύ	Daf
05.030.1907.150	0003303135 0013300435	30x20 Δεξί	
05.030.1907.209	0013300135 0003301735	30x24 Δεξί	1932
05.030.1907.549	0013300235 3023300335	30x24 Αριστερό	1932

Κωδικός	OEM Nr.	Διαστάσεις	Όχημα
05.030.0280.220	81953016270	30x24 Μακρύ	Man
05.030.0907.029 **10001**	0014602248	30x27 Δεξί	
05.030.0907.019 **10002**	0004603448	30x27 Αριστερό	
05.030.0906.610	6994601648 81953016263	30x27 Μακρύ δεξί	Mercedes Man
05.030.1910.700	0004605748 0004606048	30x29 Δεξί	Actros
05.030.1910.440	0004606948	30x29 Αριστερό	Actros
05.030.1912.730	0004604848	30x29 Δεξί μακρύ	
05.030.1912.910	0014600748	30x29 αριστ. μακρύ	
05.030.1980.970	001 330 18 35 81953016184	38x27	Man
10021	81953016184 0013301835 4688948	38x27.3 Δεξί	Man M/S Iveco
10022	4688949	38x27.3 Αριστερό	Iveco
10065	0004601748 81953016297	38x35 δεξί	Meredes Man
11029	120322300	38x35 Αριστερό	Neoplan

Κωδικός	OEM Nr.	Διαστάσεις	Όχημα	
05.030.1980.880 **10491**	9014600148	16x18 Θηλυκό Δεξί	Sprinter	
10802	9064600048 9064600148		Sprinter	
05.030.1980.870	6384600048	16 mm Θηλυκό Δεξί	Vito	
11199	6394600748 6394600548 6394600348	Δεξί	Vito 639	
11198	6394600648 6394600448 6394600048	Αριστερό	Vito 639	

Κωδικός	OEM Nr.	Διαστάσεις	Όχημα	
05.030.1907.210	0013302135	35x24 Δεξί	O 303	
05.030.1907.220	0013302235	35x24 Αριστερό	O 303	
05.030.0280.280	6851529000	30x27	Setra	
05.030.3040.110	0004605248 1603883 1738379 20894438	30x27 Δεξί λοξό	Mercedes Daf Scania Vovlo	
10502	81953016233 0004606748	L=168	Man Mercedes	

Κωδικός	OEM Nr.	Διαστάσεις	Όχημα	
05.030.1980.830 **10793**	9013330727	M-20x1,5 Μπαλάκι ψαλιδιού	Sprinter	
11187	9063304007	M-20x1,5 Μπαλάκι ψαλιδιού	Sprinter 906	
05.030.1980.770	6313200228 6313200028 6083200128	M-16x1,5 L-103 Μπαλάκι ψαλιδιού	MB-100	
10845	6393300410 6393300510	Μπαλάκι ψαλιδιού	639	
11186	6383300027 6383330027	Μπαλάκι ψαλιδιού	638	

Κωδικός	OEM Nr.	Διαστάσεις	Όχημα	
05.010.1910.450	6384600205 6384600055 6384600255	Ημίμπαρο	Vito	
05.010.1910.460 **10792 + 10791**	9014600155 9014600205 9014600255 9014600455	Ημίμπαρο	Sprinter	
10803	9064600055	Ημίμπαρο	Sprinter	
10844	6394600055 6394600255	Ημίμπαρο	Vito	

Κωδικός	OEM Nr.	Διαστάσεις	Όχημα	
10800	9063201789	Μπαράκι ζαμφόρ αριστερό L:137	Sprinter	
10801	9063201889	Μπαράκι ζαμφόρ δεξί L:137	Sprinter	
BG 32079 2x51343	9013200289	Μπαράκι ζαμφόρ αριστερό L:115	Sprinter	
BG 32080 2x51343	9013200389	Μπαράκι ζαμφόρ δεξί L:115	Sprinter	
10822	6383230268	Μπαράκι ζαμφόρ αριστερό L:250	Vito	
10823	6383230368	Μπαράκι ζαμφόρ δεξί L:2	Vito	

Κωδικός	OEM Nr.	Διαστάσεις	Όχημα	
80691	9053200489	Μπαράκι ζαμφόρ αριστερό L:130	Sprinter	
80690	9053200589	Μπαράκι ζαμφόρ δεξί L:130	Sprinter	
10824	6383230468	Μπαράκι ζαμφόρ αριστερό L:230	Vito	
10825	6383230568	Μπαράκι ζαμφόρ δεξί L:230	Vito	
10799	9013200589	230	Sprinter	
10798	9013200089	95	Sprinter	

Κωδικός	OEM Nr.	Διαστάσεις	Όχημα	
10893	6393301501 6393301307	Ψαλίδι δεξί	Vito 639	
10894	6393301401 6393301207	Ψαλίδι αριστ.	Vito 639	
10784	9063304007 9063304607	Ψαλίδι αριστερό	Sprinter 906	
10785	9063304107 9063304707	Ψαλίδι δεξί	Sprinter 906	

Κωδικός	OEM Nr.	Διαστάσεις	Όχημα	
74168	9063230520 9063230320	Βάση αμορτ.	Sprinter 906	
53238	9013230085	Βάση αμορτ. 16x87x33	Sprinter	
53239	9013231185	Βάση αμορτ. 16x84.5x37	Sprinter	

Κωδικός	OEM Nr.	Διαστάσεις	Όχημα	
35-5621	9014605500	Φούσκα κρεμαγιέρας	Sprinter	
35-3041	0003301485	Σετ φούσκες ημιαξονίου	Vito	
BG 33102	6383342334	Ημιαξόνιο L-500	Vito	
BG 33113	6383341734	Ημιαξόνιο	Vito Vaneo	
BG 33105	0003300036	Μπιλιοφόρος	Vito	
BG 33105	0003300036	Μπιλιοφόρος	Vito	
74267	9064600096	Φούσκα κρεμαγ. 906	Sprinter 906	

Κωδικός	OEM Nr.	Διαστάσεις	Όχημα	
10769	81953010040	22x27 L=80 Δεξί	Man	
05.030.0993.870 **10038**	81953016219 81953016226 81953016267 81953016291 81953016225	26x27 L=81 Δεξί	Man	
05.030.0993.730 **10092**	81953016095 0004604948 325614	26x27 L=95 Δεξί μακρύ	Man Mercedes Scania	
10770	0014601648 0024600648 0014601548	26x29 L=80 Δεξί	Actros Axor	
05.030.0280.210	6244600348 1361618 42532294 1361618	26x35 L=85 Δεξί	Mercedes Man Iveco Daf	
10694	82953016019 1271126 3099128 42538048	36x35 L=90 Δεξί	Man Daf Volvo Iveco	
05.030.0994.050 **10040**	81953010041	22x27 L=70	Man	

Κωδικός	OEM Nr.	Διαστάσεις	Όχημα	
05.030.0994.290 10698	81953016280 0009964845	24x27 L=75	Man Mercedes	
05.030.1912.780	0014601548 0014601648	26x29 L=75	Actros MP-2	
81217	0004663492	Μπουκάλα τιμονιού	Actros	
11030	3987648	L=90 26x24	Volvo	
11031	3193731	L=120 26x24	Volvo	
10884	1271125 42530316 81953016232 3099129	L=126 30x1,5	Daf Iveco Man Volvo	

Κωδικός	OEM Nr.	Διαστάσεις	Όχημα	
05.030.4002.439	1698533 1505758 3092471 1698847	30x24,5 L=125 Αριστερό SW-30	F-7,10,12 FL-7,10,12	
05.030.4002.449	1698846 1507823 1698532 3092472	30x24,5 L=125 Δεξί SW-30	F-7,10,12 FL-7,10,12	
05.030.4002.450	1698840 1131744 6869744 6882112	30x27,5 L=125 Αριστερό SW-36	FL-7 FL-10 FL-12	
05.030.4002.480	1695776 1698557 1507826 6882111	30x27,5 L=125 Δεξί SW-36	FL-7 FL-10 FL-12	
10110	3099529 3097228	M 30x24,5 L=145 SW-30	FH-10 FH-12	
05.030.4002.460 10101	1699401	52x24 L=125 Δεξί SW-30	F-12,16 FH-12,16 FL -7,10,12 FM-7,10,12	
05.030.4002.470 10102	1696900 1699400	52x24 L=125 Αριστερό SW-30	F-12,16 FH-12,16 FL -7,10,12 FM-7,10,12	

Κωδικός	OEM Nr.	Διαστάσεις	Όχημα
05.030.4007.043	20581089	30x29,5 L=136 Δεξί SW-41	FH 12/16

Κωδικός	OEM Nr.	Διαστάσεις	Όχημα	
05.030.0280.110	ACU9240	28x20 L=175 Δεξί	Daf	
05.030.0280.120	ACU9239	28x20 L=175 Αριστερό	Daf	
05.030.0280.030	067303	48x27 L=133 Αριστερό SW-36	CF-75,85 F-65,75,85	
05.030.0280.040	067389	48x27 L=133 Δεξί SW-36	CF-75,85 F- 65,75,85	
05.030.0275.210	606922	45x27 L=133 Αριστερό SW-36	CF-75,85 XF-95 F-75,85,95	
05.030.0275.220	606923	45x27 L=133 Δεξί SW-36	F-28,36 F-95 Λεωφορείο	

Κωδικός	OEM Nr.	Διαστάσεις	Όχημα	
05.030.0280.180	AMPA346 1689604	28x24 L=115 Δεξί SW-30	Daf	
05.030.0280.190	AMPA345 1689605	28x24 L=115 Αριστερό SW-30	Daf	

Κωδικός	OEM Nr.	Διαστάσεις	Όχημα	
05.030.3001.210	0310980	52x27 L=170 Δεξί SW-24	Scania Λεωφορείο Σειρά 3	
05.030.3001.220	0310979	52x27 L=170 Αριστερό SW-24	Scania Λεωφορείο Σειρά 3	

Κωδικός	OEM Nr.	Διαστάσεις	Όχημα	
05.010.1910.590	6313300603	660x20 SW-27	MB-100	
05.010.1910.770	6313300703	300x18 SW-24	MB-10	
05.010.1910.780	6314600705	1240x16 SW-22	MB-100	
55661	6313301449	Σετ τιμονιού 25 mm	MB-100	
05.020.1910.260	6014601505 6014600605 6014600805 6014601105	483x16 SW-22	210,310 409,410	
05.020.1907.640	3094600305 3094600905	486x16 SW-22	508,608	
05.020.1910.360	3134600005 3134600105	490x18 SW-24		

Κωδικός	OEM Nr.	Διαστάσεις	Όχημα	
05.020.1910.250	6704602605 6704602705	495x20 SW-27	809,811	
05.020.1910.740 **10283**	6684602105 6684602205	495x18 SW-22	609,709 711,714	
05.020.1910.240 **10199**	6684600505 6684600705 6684600905	505x16 SW-22	609,709 711	
05.020.1907.010	3164600605 3164600705 3164600805 3164600905	530x20 SW-27	608,808 811,913	
05.020.1910.760	6704600805 6704601205 6704601605 6704602005	505x20 SW-27	709,711 809,811	
05.020.1911.640	6674601505 6674601705	505x20 SW-27	Vario	

Κωδικός	OEM Nr.	Διαστάσεις	Όχημα	
05.020.1912.540	6674600705 6674601005	505x16 SW-22	508,510	
10290	0004604005 0004605405	650x29 SW-41	Actros	
05.020.1912.170	0004604305 6254604805	680x29 SW-41	MK,SK	
05.020.1913.220	0024600605	708x29 SW-41	Actros MP2	
05.020.1911.660	0014601105 0024600405	711x29 SW-41	Actros	
05.020.1910.330 **10201**	6734600205 6734600405 6734600605 6734600805	720x20 SW-27	814,817	
05.020.1910.610	6754601205 6754601805 6754602405 6754603005	727x20x24 SW-27/30	817,1114 ο 817,1120	

Κωδικός	OEM Nr.	Διαστάσεις	Όχημα	
05.020.1913.260 **10727**	0014601505 0014607305	733x29 SW-41	Actros	
05.020.1907.080	3464600005 3464600105 3464605005	770x24 SW-30	343 2624 346 1924 346 1621	
05.020.1910.430	6754601005 6754601605 6754602205 6754602805	780x20x24 SW-27/30	914,1114 1314,1320	
05.020.1910.600	6764600105 6764600605 6764601105 6764601505	780x24 SW-30	1314	
05.020.1912.520	6764603105	783x24 SW-30	1317,1324	
05.020.1911.920	6764601905 6764602105	783x24 SW-30	1520	
05.020.1911.920	6764601905 6764602105	783x24 SW-30	1520	

Κωδικός	OEM Nr.	Διαστάσεις	Όχημα	
10223	0024604305 0024604405	865x24 SW-30	Actros	
05.020.1910.650	0014600305 0014600405	840x27/29 SW-36/41	MK 1424 MK 1827	
05.020.1910.630	0014602905 0014603005	840x29 SW-41	MK 1427 MK 2524	
05.020.1910.750 10275	9704600705 9704600905	846x24 SW-30	Atego	
05.020.1911.620	0024604905 0024605005	850x24 SW-30	Atego II Axor	
05.020.1907.250	0024609605	858x24 SW-30	Actros	
05.020.1910.340 **10512**	6194602505 6194602905 6194605205	860x27 SW-36	1717,1732 1820,1926	

Κωδικός	OEM Nr.	Διαστάσεις	Όχημα	
05.020.1907.500	3874600605 3874604405 3874604505	865x24 SW-30	1626,1632 2232	
05.020.1910.680	6174602005 6174602405 6174603405	863x27 SW-36	1226,1417 1722,1726	
05.020.1911.670	6204600405 6204600805 6204602905 6204603005	865x27 SW-36	1936,2536 SK 1831	
05.020.1907.070 **10195**	3874600705 3874601405 3874603205 6474600105	865x27 SW-36	2433,2528 3228,3250	
05.020.1910.640	0024604305 0024604405	865x24 SW-30	Actros Actros MP2	
05.020.1912.740	0014609805 0014609905	866x27 SW-36	Actros	
05.020.1910.390 **10204**	6174600005 6174600205 6174602805	870x24 SW-30	1222,1414 1620,2219	

Κωδικός	OEM Nr.	Διαστάσεις	Όχημα	
05.020.1910.690	6174603205 6174603305	870x27 SW-36	1414,1422 1614,1620	
05.020.1910.730	6254602505	870x27 SW-36	MK 1420 SK 1935	
05.020.1911.690	0024604505 0024604605	870x27 SW-36	Actros Actros MP2	
05.020.1911.590	0004609205 0004609305 0014606905	875x27 SW-36	Actros	
05.020.1910.660	0024604705 0024604805	876x24 SW-30	Actros	
10909	9724600605 9724600605	875x SW-	Actros	

Κωδικός	OEM Nr.	Διαστάσεις	Όχημα	
05.020.1910.690	6174603205 6174603305	870x27 SW-36	1414,1422 1614,1620	
05.020.1910.730	6254602505	870x27 SW-36	MK 1420 SK 1935	
05.020.1912.760	3874600005 3874604805 3874604905	880x24 SW-30	1626,1632 2232,2626	
10369	6293300003	880x27 SW-36	Travego	
05.020.1911.550	3874600405 6204600005 6204602005 6204603705	885x27/29 SW-36/41	Actros	

Κωδικός	OEM Nr.	Διαστάσεις	Όχημα	
10250	0004600705	885x27 sw-36	SK	
05.020.1910.280	3874600405 6204600005 6204602005 6204603705	885x27 SW-36	2635,2644 3333,3636	
05.020.1907.330 **10225**	3834600605 3834601405 3834602305 3834604405	890x24 SW-30	1017,1213 1617,1619	
05.020.1907.340	3834600805 3834601605 3834602405 3834604505	890x20 SW-27	1013,1017 1219,1617	
05.020.1911.580	9744601005 9744601205	894x27 SW-36	Atego	

Κωδικός	OEM Nr.	Διαστάσεις	Όχημα	
05.020.1911.530	9724601805 9724602005	894x24x27 SW-30/36	Atego	
05.020.1912.550	6204602405 6204602605 6204604005 6204604105	900x27 SW-36	1628,1928 2531,2650	
05.020.1911.560	0004609805 0004609905	900x27 SW-36	2024,2050 2435,2538	
05.020.1911.710	0004609505 0014607105	904x29 SW-41	Actros	
05.020.1913.350	0024605305 0024605405	905x29 SW-41	Atego	
05.020.1911.460	3754600605 3754601105	905x SW-	Axor	

Κωδικός	OEM Nr.	Διαστάσεις	Όχημα	
05.020.1911.650 **10312**	0014601305 0014601405 0024600505	1095x29 SW-41	Actros	
05.020.1911.970	3964605805	1100x24/27 SW-30/36		
05.020.1912.290	0004606605	1113x29 SW-41	ΤΕΤΡΑΞΟΝΑ	
10349	0004606005 0004606305	650x29 SW-41	ΤΕΤΡΑΞΟΝΑ	
05.020.1911.980	0004604405 6254605005	1115X29 SW-41	2635,2636	
10265	6254607805 6254604205	1242x29 SW-41	SK	
05.010.1912.580	3563300103 6133300103	506x27 SW-36	O 404	

Κωδικός	OEM Nr.	Διαστάσεις	Όχημα	
05.010.1912.840	6284602005	566x27 SW-36	Setra	
05.020.1911.930	3004600305	658x24 SW-30	O 303	
05.010.1912.600	3563300003 6133300003	697x27 SW-36	O 404	
05.020.1911.880	6284600305 6284601205	928x27 SW-36	O 530 Citaro	
05.020.1907.760	3004600605 3004600705 3054600305	985x24 SW-30	O 303	
05.020.1911.570 **10216**	3574600405 3574601005 3574601105	988x24 SW-30	O 405 O 407	

Κωδικός	OEM Nr.	Διαστάσεις	Όχημα	
05.020.1911.870	3564600205 3574602205	1007x27 SW-36	O 404 O 405	
20216	0004635932 0004636132	Αμορτισέρ τιμονιού	O 303	
05.020.1911.540 **10205**	3574601405 3574601505	1066x24 SW-30	O 405	
05.020.1911.720	3004600505 3004600405 3014600505	1145x24 SW-30	O 303	
05.020.1911.900	6284600205 6284601105	1271x27 SW-36	Citaro	
05.010.1912.930	6283300103 3823300403	1733x24 SW-30	Citaro	

Κωδικός	OEM Nr.	Διαστάσεις	Όχημα	
05.020.1911.940	4274600005 4244600305	882x23,5 SW-30	Unimog	
05.020.1911.760	4254600105 4254600205	1000x24 SW-30	Unimog	
05.010.1912.370 **Μπάρα κεντρική**	4243300303	1170x24 SW-30	Unimog	

Κωδικός	OEM Nr.	Διαστάσεις	Όχημα	
05.010.1911.800	6273300103	380x27 SW-36 φιξ	Evobus	
05.010.1911.810	8226137000 8226147000 C 8226305000 C 8226313000 C	380x24 SW-30 φιξ	Evobus	
05.010.0994.590 **10757**	82263260000 82263280000 82263820000 8226328000C 8226326000B	680x27 SW-36	Setra	
05.030.0280.280	6851529000	30x27 SW-36	Setra	
05.020.1911.840	8226308000 8226381000	630x27 SW-36	Setra	
05.020.1911.790	8226280000 B	2175x27 SW-36	Setra	

Κωδικός	OEM Nr.	Διαστάσεις	Όχημα	
05.010.0994.060	81467116878 81467116771 81467116877 81467116879	410x27 SW-36 FIX	LIONS COACH	
05.010.0994.680	81467116898 81467116897	4430x27 SW-36		
05.010.0993.810	81467116762 81467106876 81467116763 81467106172	500x27 SW-36 FIX	LIONS COACH	
10748	81467116770 81467116772 81467116874	620x27 SW-36	Λεωφορείο	
05.020.0993.630	81466116045 81466116106	628x27 SW-36	Man	
05.010.0993.710	81467106294 81467106137 81467106890 81467116759	740x27 SW-36 FIX	SG 240,242	
05.020.0993.250	81466106328 81466106305 81466106301	785x20 SW-27	G 90	

Κωδικός	OEM Nr.	Διαστάσεις	Όχημα	
05.020.0994.270	81466116146 81466116147	960x27 SW-36	Tga	
05.020.0993.890	85466106141 85466106105 85466106005	795X27 SW-36	Tgl	
05.020.0907.270	81466106280	800x27 SW-36	Man	
05.020.0993.280	81466106001 81466106724 81466106725 85466106030	810x18 SW-24	L-2000	
05.020.0993.430	85466106104 81466106004 85466106031 81466106754	825x20 SW-27	L-2000	
05.020.0993.620	85466106143 85466106107	840x24/27 SW-30/36	M-2000	
05.020.0993.720	81466116063 81466106313	885x27 SW-36	Λεωφορείο	

Κωδικός	OEM Nr.	Διαστάσεις	Όχημα	
05.020.0993.790	85466106156	882x24/27 SW-30/36	L-2000 M-2000	
05.020.0994.250	85466106160 85466106246	864x20 SW-27	Tgl	
10931	85466106163	882x24 SW-30	M-90	
05.020.0907.260	81467106456 81467106435 81467106434	904x24 SW-30	M-90	
05.020.0993.640	81466106333 81466106354 81466106360 81466106723	905 mm SW-36	Man Λεωφορείο	
05.020.0993.480	81467106455 81467106437	955x24 SW-30	M 90	

Κωδικός	OEM Nr.	Διαστάσεις	Όχημα	
05.020.0993.340	81466116105 81466116134 81466116135 81466116137	963x27 SW-36	Tga	
05.020.0993.750	85466106152 85466106218 85466106118 85466106018	980x27 SW-36		
05.020.0907.280	81466116133 81466116198 81466116096 81466116132	993x27 SW-36	Tga	
10749	81466106648	1140x27 SW-36	Λεωφορείο	
05.020.0993.780	81466116085 81466116114 81466116044	1358x27 SW-36	Lion Μπροστινό διαφορικό	
05.020.0993.900	81466106654 81466116061	1375x24/27 SW-30/36	Λεωφορείο	

Κωδικός	OEM Nr.	Διαστάσεις	Όχημα	
05.020.0993.940	81466106578 81466106798 81466106876	755x27 SW-36	Man	
05.020.0993.460	81466116004 81466116005	1063x27 SW-36	E-2000 F-2000	
05.020.0993.930	82466106191 81466106791 81466106790	1749x27 SW-36	E-2000 F-2000	
05.020.0993.470	81467106418	1795x27 SW-36	F-90	
05.020.0907.220	81466116161 82466106186	1800x27 SW-36	Tga Tgs	
05.020.0994.041	81466106648 81466116150	1145x27 SW-36	Tga Tgs	
05.020.0993.243	81466116156 81466116155	1800x27 SW-36	Tga Tgs	

Κωδικός	OEM Nr.	Διαστάσεις	Όχημα	
05.020.3001.150	306913 390784	850/27 SW-36	113 143	
05.020.3040.800	2412632 1895859	882x27 SW-36	Λεοφωρείο	
05.020.3001.190 **10401**	278665 278666	950/27 SW-36	142	
05.020.3001.600	291395 291396	725/27 SW-36	111 141	
05.020.3001.640	1304569 1369919 370875	905x27 SW-36	93 113 143	
05.020.3040.000 **10413**	1356055 1384025 1379071	1054x27 SW-36	114 124 144	

Κωδικός	OEM Nr.	Διαστάσεις	Όχημα	
05.020.3040.250	1112511	840x27 SW-36	93 113 143	
05.020.3040.690	2412626 1895857 1755496	1272x27 SW-36		

Κωδικός	OEM Nr.	Διαστάσεις	Όχημα	
05.020.3001.140	306981	947x27 SW-36		
05.020.3040.220	1479122 1755498 1895858	1272x27 SW-36		
10425	1897673 475463	870x27 SW-36	Irizar	
05.020.3040.040	1343262 1869413	603x24 SW-30	114	
05.020.3040.130	1732635 1343264 2007278	1924x27 SW-36	P.G.R.T	
05.010.3040.180	486760 1755507	538x27 SW-36	Irizar	
05.010.3040.240	2412634 1895861 1755504	635X27 SW-36	Irizar	

Κωδικός	OEM Nr.	Διαστάσεις	Όχημα	
05.020.3040.350	1895860 1755502	882x27 SW-36	Σειρά 4	
11109 **05.010.3040.260**	2412635 1895862	635x27 SW-36	Irizar σειρά 4	
15168	488738	293	Irizar	
06.080.3040.150	1766015 445626	130x24 SW-30	Σειρά K	
10649	1789082 1928859 1455327	284x24 SW-30	Λεωφορείο Σειρά 4	
15384	1506924	150 Δεξί	Σειρά 4	
15385	1506925	150 Αριστερό	Σειρά 4	

Κωδικός	OEM Nr.	Διαστάσεις	Όχημα	
05.020.4007.023	20497799 9959152	743x24.4 SW-30	Irizar	
05.020.4002.640	20497800 9959153 3112122	763x24.4 SW-30	Irizar	
05.020.4002.340	1080788	835x27.4 SW-36	F-12	
05.020.4002.250	1626751 1610338	845x27,4 SW-36	F-10 F-12 F-16	
05.020.4002.350	1608953 1080787	860x27.4 SW-36	F -12	
05.020.4002.240	20393069 3988704	860x24,4 SW-30	FH-12	
05.020.4002.570	3127737 1071344	871x24 SW-30	FL-6	

Κωδικός	OEM Nr.	Διαστάσεις	Όχημα	
05.020.4002.600	20400909 3124480 3124594	980x20 SW-27	FL-6	
05.020.4002.400	1197338	1020x27,4 SW-36	B-10	
05.020.4007.033	21106936 20390745	885x24,4 SW-30	FH	
05.020.4002.270	1606283 1576092	860x27,4 SW-36	F-12	
05.020.4002.280	1075005	863x24,4 SW-30	FH-12 FH-16	
05.020.4002.290	1075153 3988695	880x24,4 SW-30	FH-12 FH-16 FM-12	

Κωδικός	OEM Nr.	Διαστάσεις	Όχημα	
05.020.4002.370	1628636	880x24,4 SW-30	FH-12 FH-16	
05.020.4004.830	20393186 20375555 3986452	863x24,4 SW-30	FH-12 FH-16 FM-12	
05.020.4002.590	1588017 1577080 1505857	738x27,4 SW-36	N-10	
05.020.4002.260	1626749	840x27,4 SW-36	F-12	
05.020.4004.710	1592939	820x27,5 SW-	FL	
05.020.4002.320	1606284 1576093	870x27,4 SW-36	F-12	

Κωδικός	OEM Nr.	Διαστάσεις	Όχημα	
05.020.4002.680	6799190 1968601	893x26,5 SW-30	FL-6	
05.020.4004.730	20490123 20745923	1028x24,4 SW-30	Λεωφορείο	
05.020.4007.073	20453063 3188501	2139x24.4 SW-30	FH/FM	
05.020.4004.820	24425662	2140x24.4 SW-30	FH/FM	

Κωδικός	OEM Nr.	Διαστάσεις	Όχημα	
05.040.4001.250 **10464**	3986433 1629668	Μπαράκι ζαμφόρ 325x20 SW-27	FH-12,16 FM-10,12	
05.040.4007.020	20444418 20443061	Μπαράκι ζαμφόρ 435X25	FH-12 FM—9,12	
06.080.4007.040	20477807 3944046	Μπαράκι ζαμφόρ 340x20	FH-12	
05.040.4007.024	20443062 20994419	Μπαράκι ζαμφόρ 380x24	FH-12 FM—9,12 FL-6	
05.040.4002.243	20367555	Μπαράκι ζαμφόρ 160x24	FM-12	
10820	70376892 9521922	Μπαράκι ζαμφόρ 150x24	B-9 B-12	

Κωδικός	OEM Nr.	Διαστάσεις	Όχημα	
06.080.4007.025	20994420 20443067 20443063	Μπαράκι ζαμφόρ 350x24 SW-30	FH	
06.080.4001.480	21119067 21119053	Μπαράκι ζαμφόρ 380x27 SW-36	FH	

Κωδικός	OEM Nr.	Διαστάσεις	Όχημα	
10848	5001868386 5010 630 822	825x27 SW-36	Premium	
05.020.4256.000	5010557243 5010060764	720x27 SW-36	Magnum	

Κωδικός	OEM Nr.	Διαστάσεις	Όχημα	
05.030.0803.660	93807545 93802242 93807320	Μπαλάκι	Daily	
05.030.0803.680	93804060 93802209	20x21.6 L-71	Daily	
10883	504212586 504212584		Daily	
10839	1903652 93800662	14x16	Iveco	

Κωδικός	OEM Nr.	Διαστάσεις	Όχημα	
05.020.0803.320	41005463 08131582 08132397	953x27 SW-36	Eurostar Eurotech	
05.020.0803.300 **10135**	04854874	897x24 SW-27	Eurocargo	
05.020.0803.470	41006093 41005475	952x27 SW-36	Eurocargo Eurotech	
05.020.0803.090	98402544 98467459	820x28 SW-30	EuroFire	
05.010.0803.540	98469650	880x27 SW-36	Eurocargo	
05.020.0803.720	504049893	863x27 SW-36	Euro cargo	

Κωδικός	OEM Nr.	Διαστάσεις	Όχημα	
05.020.0280.490	1602820 1448062	855x27 SW-30	CF	
05.020.0280.250	094029 117343	872x27 SW-36	F-2800 F-3300 F-3600	
05.020.0280.150	1700913 1401946	900x19 SW-24	LF 45	
05.020.0275.590	1283203	980x24 SW-30	XF 95	
05.020.0280.400	1395994	988x27 SW-36	XF	
05.020.0275.610 **10115**	1351734 1291060 1385499	1005x24 SW-30	XF 95	

Κωδικός	OEM Nr.	Διαστάσεις	Όχημα	
05.020.0280.260	1291048 1385500 1351735	1008x24 SW-30	XF 95	
05.020.0275.600 **10114**	554765 525443 0094038	1020x27 SW-36	95	
05.010.0780.016	185772 450495	855x27 SW-36 Αριστερή	BOVA Euro 2	
05.010.0780.017	185771 450496	855x27 SW-36 Δεξιά	BOVA Euro 2	
05.020.0275.750	1401937	910x24 SW-30	LF-55	
05.020.0280.136	1405499	925x27 SW-36	LF-55	
05.020.0281.180	1408040 1706037	1616x27 SW-36	XF 105 CF 75 LF 45	

Κωδικός	OEM Nr.	Διαστάσεις	Όχημα	
05.010.1910.210	6023300103 6023300303 6023300403 6023305503	1356x16 SW-22	410	
05.010.1912.400	6673300303 6673300403 6673300503 6673300603	1600x16 SW-22	Vario	
05.010.1911.680	6693300503 6703300103 6703300203 6703300303	1594x20 SW-27	609 814	
05.010.1910.370	6763300203 6763300403 6763300703 6763300903	1550x20 SW-27	709 814	
05.010.1910.380	6763300803 6763301003	1546x24 SW-30	814,817 1114,1117	
05.010.1910.790	6773300303 6773300403	1562x20 SW-27	1120 1320	

Κωδικός	OEM Nr.	Διαστάσεις	Όχημα	
05.010.1910.570	3523301703 3523302503 3523302703	1648x20 SW-27	1317	
05.010.1912.590	3853301303 3853302103 3853302203	1635x27 SW-36		
05.010.1910.230	3853300603 3853301103 3853301403 3853301503	1611x24 SW-30		
05.010.1912.380	9753300203 9753300303 9753300803	1607x27 SW-36	Atego	
10262	6763300103 6763301103 6763301203	1555x27 SW-36	Atego	
05.010.1911.510	9703300103 9703300203 9703300303 9703300403	1640x24 SW-30	Atego	

Κωδικός	OEM Nr.	Διαστάσεις	Όχημα	
05.010.1911.520	9493300403 9493300503 9493300803 9493301403	1700x29 SW-41		
05.010.1910.320	3933300003 3933300203 3933300303 3933300403	1620x27 SW-36	1935	
05.010.1912.330	6203300503 6203300603	1665x27 SW-36	2433	
05.010.1912.420	3853301603 3853301803	1635x24 SW-30	NG	
05.010.1910.520	9413300003 9413300103 9413300203	1735x29 SW-41	Actros Axor	
05.010.1910.830	9423300103 9423300203 9423300703 9423301103	1735x29 SW-41	Actros	
05.010.1910.310	3463303903 3463304903 9443301303 9443301703	1588x27 SW-36	Actros	

Κωδικός	OEM Nr.	Διαστάσεις	Όχημα	
05.010.1912.940 **10307**	9493300703 9493300603 9493301503 9493301603	1687x29 SW-41	Actros	
05.010.1911.630	9453300003 9453300103 9453300403 9453300603	1735x29 SW-41	Actros	
05.010.1911.740	9493301003 9493301703	1596x29 SW-41	Actros	
05.010.1912.350	6253301503 6253302503 9493300303 9493300903	1625x29 SW-41	Actros	
05.010.1912.670	6253302103 6253302703 9423300503 9423300903	1565x29 SW-41	Actros	

Κωδικός	OEM Nr.	Διαστάσεις	Όχημα	
05.010.0993.220	81467106378 81467106380 81467106836 81467116736	1588x27 SW-36	Σειρά 2,3	
05.010.0993.400	81467106994 81467116726	1665x27 SW-36	Σειρά 3,4	
05.010.0993.330	81467116773 81467116859 81467116861 81467116863	1679x27 SW-36	Tga	
05.010.0993.910	81467106933 81467106934 81467116711	1650x27 SW-36	M-2000	
05.010.0993.270	81467106131 81467106265	1665x27 SW-36	F-2000 M-90	
05.010.0993.410	81467116728 81467106866	1670x27 SW-36	Tga	
05.010.0993.450	81467106852 81467116841	1620x27 SW-36	Man	

Κωδικός	OEM Nr.	Διαστάσεις	Όχημα	
05.010.0993.500	81467106909 81467116786 81467106863	1689x27 SW-36	Λεωφορείο	
05.010.0993.820	81467106902 81467116722	1676x27 SW-36	Λεωφορείο	
05.010.0993.920	81467106966 81467116714	1625x27 SW-36	F-2000	
05.010.0993.202	81467116894 81467116893	1632x20 SW- 27	F-2000	
10171	81467116727 81467116732 81467116778	1720x27 SW-36	F-2000	
05.010.0993.210	81467116820 81467106112 81467106163	1652x27 SW- 36	F-2000	
05.010.0993.610	81467116715	1702x27 SW- 36	Neoplan	

Κωδικός	OEM Nr.	Διαστάσεις	Όχημα	
05.010.0803.550	42115532 42118694	1485x27 SW-36	Euro trakker	
05.010.0803.070	500307556 98402553	1490x24 SW-30	Euro cargo	
10743	98489741	1620x27 SW-36	Iveco	

Κωδικός	OEM Nr.	Διαστάσεις	Όχημα	
05.010.3001.120 **10405**	1369411 1409918 1723895 1897335	1743x27 SW-36	Σειρά 4 Με σούστα	
05.010.3001.620	1361413 1395614 1734019	1743x27 SW-36	Σειρά 4 Με φούσκα	
05.010.0269.990	1286343 1353396	1615x24 SW-30	Daf XF	
11007	1451122	1977x27 SW-36	Daf 95 XF	
05.010.0280.920	1732973	1700x27 SW-36	Daf 95 XF	

Κωδικός	OEM Nr.	Διαστάσεις	Όχημα	
10632	7422163637	1686x27 SW-36	Renault Premium	
10633	7422163635 7421560957	1705x27 SW-36	Magnum	

Κωδικός	OEM Nr.	Διαστάσεις	Όχημα	
05.010.4007.087	21260296 20392778	1580x24.4 SW-30	FH 16	
05.010.4007.012	3198276	1634x24,4 SW-30	FH Με σούστα	
05.010.4007.011	1612254 3985570 3985571 4510697	1640x24,4 SW-30	FH Με φούσκα	
05.010.4007.031	85115641 20361568	1640x24 SW-30	FL	
05.010.4007.062	21260275 3198234	1660x24 SW-30	FH	
05.010.3001.670	5000613598	1735x27 SW-30	Renault Midlum	
05.010.3040.160	5000613598	1735x27 SW-30	Renault Midlum	

Κωδικός	OEM Nr.	Διαστάσεις	Όχημα	
10633	22163635 21560957	1705x27.4 SW-36	FE	

Κωδικός	OEM Nr.	Διαστάσεις	Όχημα	
10515	6283200389	Μπαράκι ζαμφόρ οπίσθιο δεξί 260x24	O 530 O 345 Citaro	
10516	6283200189	Μπαράκι ζαμφόρ οπίσθιο αριστερό 260x24	O 530 O 345 Citaro	
06.080.0610.360	6283200289 6283201189	Μπαράκι ζαμφόρ δεξί 260x24	Citaro	
06.080.0610.370	6283200089 6283201089	Μπαράκι ζαμφόρ Αριστερό 260x24	Citaro	

Κωδικός	OEM Nr.	Διαστάσεις	Όχημα	
10651	0003200232	Μπαράκι ζαμφόρ αριστερό 148x27	Setra	
10519	6293200189	Μπαράκι ζαμφόρ 200x27	Setra 315	
10650	0003200132	Μπαράκι ζαμφόρ δεξί 148x27	Setra	
81535	9603200937	Μπαράκι ζαμφόρ	Setra	

Κωδικός	OEM Nr.	Διαστάσεις	Όχημα	
15014	3853500006 6533500006	Μήκος: 500 κέντρα: 152/152 διαμ. : 21/21	2420,2220	
15003	6593501106 6243500006 3953500006 6593503406	Μήκος : 579 κέντρα : 152/152 Διαμ. : 21/21	2626,2638	
06.020.1910.030 **15009**	3933200132 6553500006 6583500006 6583500206	Μήκος : 585 Κέντρα : 152/152 Διαμ. : 21/21	1932,2544	
06.020.1910.400 15005	9473500605 9483500106 9483501305 9483502405	Μήκος : 565 Κέντρα : 152/152 Διαμ. : 21/21	Actros	
06.020.1910.350	3573303411 3173500606	Μήκος : 585	O 303	
06.020.1911.480	6243500106 6593501206 6593503506	Μήκος : 579 Κέντρα : 152/152 Διαμ. : 21/21	2628,3535	
06.020.1910.022	3953501106 3953501206 6593500906 6593503206	Μήκος : 635 Κέντρα : 152/152 Διαμ. : 21/21	SK	

Κωδικός	OEM Nr.	Διαστάσεις	Όχημα	
06.020.1911.470	6593502706 6593500406 3953500706	Μήκος: 585 κέντρα: 152/152 διαμ. : 21/21		
06.020.1910.070	3953500206 6593500106 6593502406	Μήκος: 585 κέντρα: 152/152 διαμ. : 21/21		
15047	6523500306 3813500606 6533500106	Μήκος: 522 κέντρα: 152/152 διαμ. : 21/21		
15048	6543500406 6543500506 6543520005	Μήκος : 652 κέντρα : 152/152 Διαμ. : 21/21		
06.020.1910.020	6203500106 6553500306 6203500006 3933200632	Μήκος : 595 κέντρα : 152/152 Διαμ. : 21/21	SK	
06.020.1910.060	3953201532	Μήκος : 628 κέντρα : 130/130 Διαμ. : 19/19	NG	
06.020.1911.500	6283330005 6273500006 6283330003 6283331005	Μήκος : 664 κέντρα : 130/130 Διαμ. : 19/19	Citaro	

Κωδικός	OEM Nr.	Διαστάσεις	Όχημα	
06.020.1912.920 **15207**	6293502806 6293501206	Μήκος : 628 κέντρα : 130/130 Διαμ. : 19/19	Travego	
15262	6293500006 6293501106	Μήκος : 725 κέντρα : 130/130 Διαμ. : 19/19	Travego	
06.020.1912.660	6283330905	Μήκος : 576 κέντρα : 130/130 Διαμ. : 19/19	Travego Citaro	
06.020.1910.023	6133300011 3563300211	Μήκος : 769 κέντρα : 130/130 Διαμ. : 17/17	404 Tourismo	
06.020.1910.500	3753300111 9413300011	Μήκος : 754 κέντρα : Διαμ. : 17/17	Actros MP/2 MP/3	
06.080.1912.712	3753220423 0003220323	Μήκος : 1815 κέντρα : Διαμ. :	Mercedes Μπροστά αριστερά	
06.080.1912.713	0003220423 0003220723	Μήκος : 1815 κέντρα : Διαμ. :	Mercedes Μπροστά δεξιά	

Κωδικός	OEM Nr.	Διαστάσεις	Όχημα	
15290	81432206135 81432206134 81432206136	Μήκος : 633 κέντρα : 130/130 Διαμ. : 21/21	Scania 4	
06.020.3040.200	1326775 1428349	Μήκος : 616,5 κέντρα : 115/115 Διαμ. : 19/19	Scania 4	
06.020.3040.270	1722750 1485760 1499478	Μήκος : 616,5 κέντρα : 115/115 Διαμ. : 19/19	Scania 4	
06.020.4002.610 15063	1605035 1082104	Μήκος : 666 κέντρα : Διαμ. :	Volvo FH-12	
06.020.4007.053	20509018 20410530 20374444	Μήκος : 625 κέντρα : 115/115 Διαμ. : 17/17	Volvo FH	

Κωδικός	OEM Nr.	Διαστάσεις	Όχημα	
06.020.1911.830	8226318000 B 8226323000 B 8226318000 B	Μήκος: 660 κέντρα: 130/130 διαμ. : 19/19	Setra	
15277	81432206177 81432206179	Μήκος : 330 κέντρα : Διαμ. :	Neoplan	
06.020.0780.080	233046	Μήκος : 700 κέντρα : 130/130 Διαμ. : 19/19	Bova Futura	
06.020.0780.090	233047	Μήκος : 815 κέντρα : 130/130 Διαμ. : 19/19	Bova Futura	

Κωδικός	OEM Nr.	Διαστάσεις	Όχημα	
06.020.0993.070	81432306037 81432309037	Μήκος: 500 κέντρα: 130/130 διαμ. : 19/19		
06.020.0993.290 **15148**	81432206096 81432206098 81432209129 81432306030	Μήκος : 577 κέντρα : 130/130 Διαμ. : 19/19		
06.020.0993.030	81432206052 81432206012 81432206040 81432306018	Μήκος : 565 Κέντρα : 130/130 Διαμ. : 19/19		
06.020.0993.510	81432206140 81432209140	Μήκος : 596 Κέντρα : 102/130 Διαμ. : 18.5/19		
15217	81432206139 81432206151 81432206183	Μήκος : 570 Κέντρα : 130/130 Διαμ. : 19/19		
15281	81432206164 81432206165 81432206215	Μήκος : 413 Κέντρα : Διαμ. :		
15264	81432206220 81432206112 81432206123	Μήκος : 630 Κέντρα : Διαμ. :		

Κωδικός	OEM Nr.	Διαστάσεις	Όχημα	
15155	81432206033 81432206077 81432206081	Μήκος: 614 κέντρα: 130/130 διαμ. : 19/19	Man	
15211	81432206279 81432206258 81432206275	Μήκος : 622 κέντρα : 130/130 Διαμ. : 19/19	Λεωφ.	
15277	81432206177 81432206179	Μήκος : 330 κέντρα : Διαμ. :	Neoplan	
06.020.0993.300	81432206229 81432206236 81432206267	Μήκος : 572 κέντρα : 130/130 Διαμ. : 19/19	Neoplan	
15362	81432206335 81432206180 81432206178	Μήκος : 470 κέντρα : 80/81 Διαμ. : 15/14	LION	
06.020.0993.360	81432206260 81432206283	Μήκος : 941 κέντρα : 115/115 Διαμ. : 17/17	Man	
06.020.0993.830	81432206174	Μήκος : 644 κέντρα : 130/102 Διαμ. : 19/18,5	Man	

Κωδικός	OEM Nr.	Διαστάσεις	Όχημα	
06.020.0993.040	81432206067 81432206068 81432206090	Μήκος: 590 κέντρα: 130/130 διαμ. : 19/19	F 2000	
06.020.0993.101	81432206247	Μήκος: 414 κέντρα: 130/130 διαμ. : 23/23	Tga Tgx	
06.020.0993.350	81432206268 81432206274 81432206291	Μήκος: 572 κέντρα: 130/130 διαμ. : 19/19	Tga	
15366	81432506014	Μήκος : 840 κέντρα : Διαμ. :	Tgl	
15364	81432206319 81432206325	Μήκος : 661 κέντρα : 130/130 Διαμ. : 19/19	Tgm	
75479	81437185159	Μπαράκι ζαμφόρ	Tga	

Κωδικός	OEM Nr.	Διαστάσεις	Όχημα	
06.010.1910.501	9743500505 9743500405	Μήκος : 761,7 Κέντρα : 152/130/130 Διαμ. : 25/23	Atego	
06.010.1910.420	9423500105 9423501105	Μήκος : 622 κέντρα: 152/130/130 διαμ. : 25/23/23	Actros	
06.010.1910.870	9423500505 9423500805 9423501205	Μήκος : 622 κέντρα : 152/130/130 Διαμ. : 25/23/23	Actros	
06.010.1910.410	9423501005 9443500005 9473500105 9473501005	Μήκος : 622 Κέντρα : 152/130/130 Διαμ. : 25/25/25		
06.010.1910.710	9443500305 9473500705 9483500405 9483503005	Μήκος : 622 Κέντρα : 152/130/130 Διαμ. : 25/25/25		
06.010.1912.480	9483500905 9483502305	Μήκος : 667 Κέντρα : 152/130/130 Διαμ. : 25/23/23	Actros	

Κωδικός	OEM Nr.	Διαστάσεις	Όχημα	
06.010.1910.180	6583500005	Μήκος : 623 Διαιρούμενο		
06.010.1910.490	6583500205 6533500205	Μήκος : 622/509 κέντρα: 152/152 διαμ. : 25/25	1831,1834 1929,2429 2538,3238	
06.010.1910.700	9483502205 9483501705	Μήκος : 621,5 κέντρα: 130/152 διαμ. : 23/23	Actros ενισχ.	
06.010.1912.970	9483502905	Μήκος : 622 κέντρα: 130/152 διαμ. : 25/25	Actros MP 2/3	
06.010.1910.990 **15122**	3563331304	Μήκος : 507 κέντρα: 115/115 διαμ. : 15/15	O 404	

Κωδικός	OEM Nr.	Διαστάσεις	Όχημα	
06.010.0993.060	81432706034 81432706057 81432706076 81432706082	Μήκος : 621 κέντρα: 152/152 διαμ. : 23/23	Σειρά 2-3	
06.010.0993.100	81432706053 81432709053	Μήκος : 693 κέντρα : 115/115 Διαμ. : 19/19	M-90 M-2000	
06.010.0993.310	81432706096 81432706114 81432706121 81432709096	Μήκος : 627 Κέντρα : 130/130 Διαμ. : 23/23	Tga Διαφορικού	
06.010.0993.960	81432706097 81432706113	Μήκος : 627 Κέντρα : 130/130 Διαμ. : 23/23	Tga Τεμπέλη	
06.010.0993.840	81432706087 81432706088 81432706094 81432706095	Μήκος : 627 Κέντρα : 130/130/152 Διαμ. : 25/25/25	Tga	
06.010.0993.090	81432706067 81432706077 81432706081 81432709077	Μήκος : 627 Κέντρα : 152/152 Διαμ. : 19/23/23	F-90 F-2000	

Κωδικός	OEM Nr.	Διαστάσεις	Όχημα	
06.010.0994.080	81432706137 81432706150 81432706151 81432706116	Μήκος : 627 κέντρα: 130/130/152 διαμ. : 25/25/25	Tga	
06.010.0993.550	81433156036	Μήκος : 782 κέντρα: διαμ. : 21/21/19 21/19/19	Tga	

Κωδικός	OEM Nr.	Διαστάσεις	Όχημα	
06.010.4007.016	20367004 20507262 20741695 20741703	Μήκος : 662,4 κέντρα: 115/115 διαμ. : 19/19	FM FH FE	
06.010.4001.040	1080690	Μήκος : 635 κέντρα : 152/152 Διαμ. : 23/23		
06.010.4005.920	3172829	Μήκος : 677 Κέντρα : 115/115 Διαμ. : 17/17	FM-7 FL-12 FH16 FM 12	
06.010.4001.270	20556490 3173291	Μήκος : 677 κέντρα: 145/145 διαμ. : 15/15	FH 12, FH 16 FM 7, FM 12	
06.010.4007.004	20382314 20502944	Μήκος : 649 κέντρα: 155/155 διαμ. : 17/17	FL-6, FM-7 FM-7, FM 12	
06.010.4002.770	1076639 1626896 20392649 20829503	Μήκος : 671 κέντρα: 130/130 διαμ. : 21/21	FH12, FH 16 FH 440,460,480 FL6, FM9	

Κωδικός	OEM Nr.	Διαστάσεις	Όχημα	
06.010.4002.540	20556586 3173294	Μήκος : 690 κέντρα: 125/125 διαμ. : 14/14		
630244 **15186**	20703338	Μήκος : 662,2 κέντρα : Διαμ. :	Κινέζος	
06.010.4001.280	3173292 8156992 20556491	Μήκος : 665 κέντρα: 145/145 διαμ. : 15/15	FH-12	
15314	20703338 20491771	Μήκος : 662 κέντρα: 115/115 διαμ. : 21/21	FH	
06.010.4007.034	20589061 22238525	Μήκος : 662,2 κέντρα: 115/115 διαμ. : 19.5/19.5	FH	
15263	1590068	Μήκος : 644 κέντρα: 115/115 διαμ. : 17/17	F 10/12 FH 12/16 FL 6/10/12	

Κωδικός	OEM Nr.	Διαστάσεις	Όχημα	
06.010.0275.780	1368270 1617096 1793875 1817808	Μήκος : 605 κέντρα: 152/152 διαμ. : 23/23	Daf	
06.010.0280.520	0649819 1620437	Μήκος : 602,3 κέντρα: 152/152 διαμ. : 23/23	Daf XF-95	
06.010.0803.040	08137026 41028598 41028600	Μήκος : 665 κέντρα: διαμ. :	Iveco Stralis	
06.010.3040.400	1722582	Μήκος : 613,2 κέντρα: 115/115/152 διαμ. : 19/19	Scania P.G.R.T.	
15209	1796671 445599	Μήκος : 650 κέντρα 130/130 διαμ. 19	Scania K	

Κωδικός	OEM Nr.	Όχημα	Διαστάσεις A	B	C	D
55081	0003504705	Mercedes	**67**	**47**	**23**	**130**
53086	0003501005	Mercedes	**67**	**43**	**15**	**115**
51400	81432206202 550812 20808872	Man Scania Volvo	**67**		**17**	**100**
54063	81432206108	Man	**72**	**46,5**	**19**	**130**
51140	0003502205	Mercedes	**75**	**52**	**25**	**130**
51445	0003300707 81432306051	Mercedes Man	**75**	**48**	**17**	**115**
51972	274070	Volvo	**75**	**48**	**21**	**130**
51443	0003300207	Mercedes	**75**	**48**	**19**	**130**
54180	0003501205	Mercedes	**75**	**48**	**19/28**	**126**
54182	6293300407	Mercedes	**75**	**48**	**25**	**130**
53944	81432206244 1517403 3093462	Man Scania Volvo	**75**	**52**	**17**	**115**
55119	81432706119	Man	**75**	**52**	**19**	**115**
54188	0003302011	Mercedes	**75**	**52**	**19**	**130**

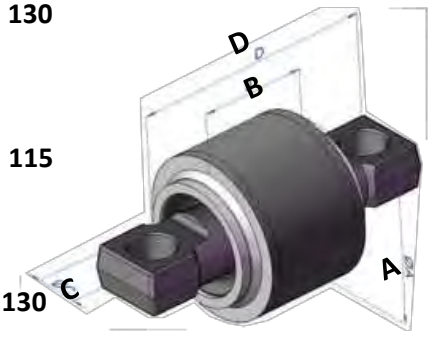

A- πάχος
B- μήκος
C- πάχος τρύπας
D- κέντρο κέντρο

Κωδικός	OEM Nr.	Όχημα	Διαστάσεις A	B	C	D
69146	20740700	Volvo	**75**		**17/24**	**130**
55080	0003502605	Mercedes	**75**	**52**	**21**	**152**
53924	0003502505	Mercedes	**75**	**52**	**25**	**130**
55074	0003504505	Actros	**75**	**52**	**25**	**130**
55053	0003504105	Actros	**75**		**23**	**130**
56556	3093467	Volvo	**75**			**130**
55075	0003504605	Actros	**75**	**52**	**25**	**152**
53085	0003502105	Actros	**75**	**52**	**25**	**152**
56829	81432706091	Man	75		19	115
53009	81432306043S	Man	**80**	**52.5**	**19**	**130**
51144	0003501405	Mercedes	**80**	**21/26**		**152**
AP 20541	81432306043	Man	**80**		**19**	**130**
54185	0003503705	Mercedes	**85**	**57.5**	**23**	**130**

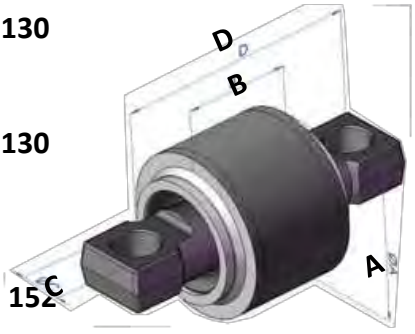

A- πάχος
B- μήκος
C- πάχος τρύπας
D- κέντρο κέντρο

Κωδικός	OEM Nr.	Όχημα	Διαστάσεις A	B	C	D
AP 20542	0689749	Daf	**85**	**54**	**19**	**130**
51137	638862	Scania				
	0003500506	Mercedes				
51444	0513757	Daf	**85**	**54**	**21**	**130**
	81432206203	Man				
	273373	Volvo				
AT 50904	0005861135	Mercedes	**85**	**54**	**21**	**152**
51134	274068	Volvo				
	0691703	Daf				
53920	0003501805	Mercedes	**85**	**54**	**21/26**	**152**
51141	0003502305	Mercedes	**85**	**57.5**	**25**	**152**
	81432706097	Man				
54190	0003500906	Mercedes	**85**	**57.5**	**19**	**130**
	1435944	Scania				
	81432706127	Man				
53287	0003501513	Setra	**85**	**57.5**	**19**	**130**
55120	81432706133	Man	**85**	**57,5**	**21**	**130**
53923	0003504805	Actros	**85**	**57.5**	**23**	**130**
51441	81953020077	Man	**85**	**57.5**	**21.5/26**	**129**
55076	0003504405	Actros	**85**	**57.5**	**25**	**152**

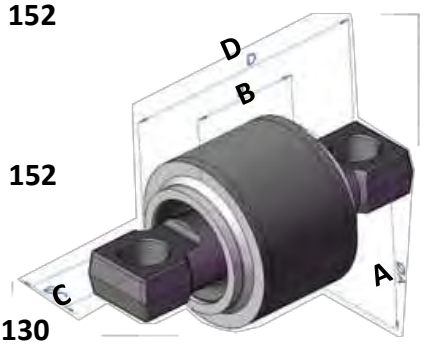

A- πάχος
B- μήκος
C- πάχος τρύπας
D- κέντρο κέντρο

Κωδικός	OEM Nr.	Όχημα	Διαστάσεις A	B	C	D
55118	81432206285	Tga	**85**	**57.5**	**25**	**130**
51442	0003502805 81432706105	Actros Tga	**85**	**57.5**	**25**	**130**
51449	273375	Volvo	**90**		**23**	**152**
51135	0003500413 81432706040	Mercedes Man	**95**	**61**	**21**	**152**
51619	0696321 1104336 274056	Daf Scania Volvo	**95**		**23**	**152**
53211	81432706079	Man	**95**		**23**	**152**
53289	81964010152	Man	**95**	**61**	**19**	**130**
56637	1404313	Scania	**98.5**		**25**	**130**
51446	0003502405 81432706110	Mercedes Tga	**100**	**73**	**25**	**152**
55077	0003504905	Mercedes	**100**	**74.5**	**25**	**152**
53963	0003503605	Mercedes	**108**	**82.5**	**25**	**152**
54571	0003502905 3198309	Mercedes Volvo	**108**	**82.5**	**25**	**152**

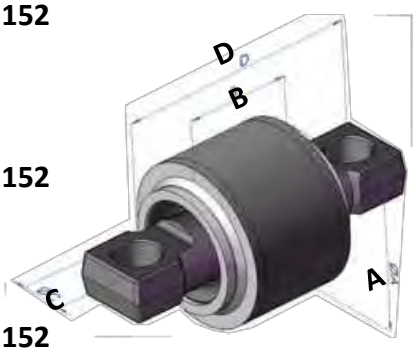

A- πάχος
B- μήκος
C- πάχος τρύπας
D- κέντρο κέντρο

Κωδικός	OEM Nr.	Όχημα	Διαστάσεις A	B	C
55646	20557378	Volvo	**45**	**75**	**43**
53201	81432706065 3133173 1398368	Man Volvo Daf	**72**	**20x1.5**	**46**
54575	20741710	Volvo	**72**	**20x1,5**	**46**
51451	271188 0691704	Volvo Daf	**72**	**20X1,5**	**46**
51450	81432706080 0696320 273706	Man Daf Volvo	**90**	**24x1.5**	**59**
51130	0003501505	Mercedes	**90**	**24x1.5**	**60**
51624	3090712	Volvo	**90**	**24x1.5**	**60**
51127	0003500405	Mercedes	**90**	**24x1.5**	**62**

78309	20557378	Μπαλάκι 45x75x43	Volvo
56167	81432706043 0003500513	Μπαλάκι 90x59	Man Mercedes

Κωδικός	OEM Nr.	Όχημα	Διαστάσεις A	B	C	D
53007	81432206204	Man	**95**	**53**	**24x2**	**74**
54181	0003501105	Mercedes	**95**	**53**	**24x2**	**72**
53921	0003501905	Mercedes	**95**	**53**	**24x1.5**	**72**

			A	B	C	D
54626	0689747 638861	Daf Scania	**85**	**54**	**39x1.5**	**171**
54625	6293300107	Mercedes	**85**	**54**	**36x1.5**	
54637	0003300107	O 405	**85**	**248**	**36x1.5**	
51133	0003501705 1445656	Mercedes Daf	**108**		**24x1.5**	**68**
55055	1676776	Daf	**108**		**24x1.5**	**68**

			A	B	C	D
55735	639299	Scania	**88**		**145**	

			A	B	C	D
51142	0693778	Daf	**80**	**21**	**152**	
51447	1271124 81432206108	Daf Man	**72**	**19**	**130**	

			A	B	C	D
51787	1386753	Scania	**92**	**17**	**115**	

Κωδικός	OEM Nr.	Όχημα	Διαστάσεις		
51605	20554908 3173759	Volvo	**16**	**138.5**	**96**

			A	B	C	D
51565	1614355	Volvo	**91.3**	**150**	**65**	
53291	1598588	Volvo	**91.3**	**150**	**50**	
51566	1628107	Volvo	**91.3**	**170**		

52898	8226296070	Setra	95 x M 24X2 / 72

51128	0003500205 0005861035	Mercedes	80x46

Κωδικός	OEM Nr.	Αρ. κινητήρα	Όχημα	
P 143	1112004101 1112002201	BM 901,902 BM 903,904	Sprinter 2t,3t,4t	
231.735	6022000220 6022000020 6022000120 6022000420	OM 601,602 OM 603,604	Sprinter 410	
231.745 **P 139**	6112001101 6112000501	OM 611,612	Sprinter 2t,3t,4t	
231.765 **P 1538**	6462001001	OM 646	Sprinter Vito	
P 1521 Για 7PK	6422001301 6422000701 6422001701	OM 642	Sprinter 906	
P 1522 Για 8PK	6422001001	OM 642	Sprinter Vito	

Κωδικός	OEM Nr.	Αρ. κινητήρα	Όχημα	
231.770 P 1516	6512002301	OM 651	Sprinter	
P 1516 A	6512000301	OM 651	Sprinter-Vito Με start-stop	
P 1518 A	6512000401	OM 651	Sprinter-Vito Με start-stop	
P 190	6172000720 6172000520	OM 617	209,309,409	
P 151	3142004201 3142002401 3142003901 3142003701	OM 314	508,608 709,809	
241.965 Σετ 242.253	3642000001 3642000901 3642002001 3742000001	OM 364	609,709,711 809,811	

Κωδικός	OEM Nr.	Αρ. κινητήρα	Όχημα	
231.770 P 1516	6512002301	OM 651	Sprinter	
2020-0166	1112003901	M 111 E20 M 111 E23	Vito	
DP 366 **BG 20019**	6112001001 6112000401 6112001001	OM 611	Vito CDI	
P 190	6172000720 6172000520	OM 617	209,309,409	
P 151	3142004201 3142002401 3142003901 3142003701	OM 314	508,608 709,809	
241.965 Σετ 242.253	3642000001 3642000901 3642002001 3742000001	OM 364	609,709,711 809,811	

Κωδικός	OEM Nr.	Αρ. κινητήρα	Όχημα	
241.715 2020-0120 Σετ 2058-2022	3532003701 3532002101	OM 352	1313,1317 O 321,322	
241.720 Σετ 2058-2022	3532001701 3532005601 3532001601 3522005401	OM 352	813,911 1419,1617 1620,2219	
241.725 **P 1466** 2020-0146 Σετ 242.250 Λάστιχο 57694	3662000901 3662005901	OM 366	814	
241.985 2020-0178 Σετ 242.250	3662006001 3662001501 3662000501 3662000301	OM 366 Euro 2	814,817 914,1017 1314,1414	
241.730 Σετ 242.250	3902000001	OM 366 Μακρύς λαιμός		
241.825 **2020-0104** Σετ 242.181	4032002701 4032003201 4032003401 4032004901	OM 401,402 OM 403,407 Φτερ. 125 mm Στενή τρύπα	O 303,305,307	

Κωδικός	OEM Nr.	Αρ. κινητήρα	Όχημα
241.835 **P 1477** Σετ 242.181	4032005101 4032007101 4032004401	OM 401,402 404,407,421 Φτερ.125 mm Φαρδιά τρύπα	O 303,305,307
2020-0103 Στε 242.181	4032007301 4032005301	OM 402,407 427,441,447 Φτερ.125 mm Φαρδιά τρύπα	O 303,305,405
241.875 2020-0171 Σετ 242.181	4032007601 4032007701	OM 401,402 403,421,422 Φτερ.125 mm Φαρδιά τρύπα	1222,1422 1424,1427
241.970 Σετ 242.237	4222001101 4222000601	OM 401,402 403,407,422 Φτερ.135 mm Φαρδιά τρύπα	MK,NG,SK O 303, O404
241.960 Σετ 242.237	4222001001 4222000501	OM 423 OM 443,444 Φτερ.135 mm	1636,1936 2636,3336
241.980 Σετ 242.237	4222001201 4222000701	OM 422 Φτερ.135 mm	MK,NG,SK

Κωδικός	OEM Nr.	Αρ. κινητήρα	Όχημα
241.731 **P 1554** ΛΑΣΤΙΧΟ 57695 Σετ 242.256	9042002601 9042000401 9042000801 9042004901	OM 904	Atego
241.995 2020-0159 Σετ 242.237	4412000101 4412000201	OM 441 OM 442 Φτερ.135 mm	O 404
241.747 241.996	9062006101 9062002201 9062002901 9062005401	OM 904 OM 906 Με διπλούς θερμοστάτες	Atego
241.744	9062006201 9062003701 9062005501	OM 904 OM 906	Atego Citaro
2020-0173 Σετ 242.238	5422000501 5422001501 5422001901	OM 501 OM 502	Actros
2020-0181 Σετ 2058-2084	5422002101	OM 501 OM 502	Actros

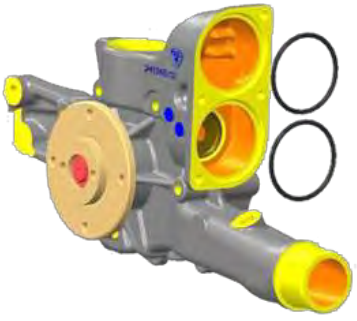

Κωδικός	OEM Nr.	Αρ. κινητήρα	Όχημα	
241.860 P 1543 2020-0176 Σετ 242.238	5422000601 5422001601 5422002001	OM 501 OM 502	Actros	
241.754 **P 1541** Σετ 242.239	5412000101 5412001101 5412001201	OM 501	Actros	
241.710 2020-0189 Σετ 242.240	4572000201 4572000501	OM 457 OM 458	Axor Tourismo Setra GD-HD με Retarder	
2020-0182	4572000801	OM 457 OM 458	Tourismo Axor 2 Χωρίς retarder	
241.708 2020-0183 Σετ 242.240	4572001001	OM 457 OM 458 Τροχ.20 mm	Tourismo	
241.704 Σετ 2058-2084	5422001801 5422002201	OM 501 OM 502	Actros	

Κωδικός	OEM Nr.	Αρ. κινητήρα	Όχημα
241.950	4032007401 4032005801 4032004601	OM 423 Φτερωτή 125	Με Retarder
241.733	4722000101 4722000401	OM 470/471 OM 472	Actros

Κωδικός	OEM Nr.	Αρ. κινητήρα	Όχημα
343.310 **P 9976** 5520-0101	51065006476 51065006462	D 0824 D 0826 Φτερ.125 mm	M 90 L 2000
343.320 5520-0102	51065006495 51065006463	D 0826 D 2865 Φτερ.135 mm	M 90 M 2000 L 2000
343.355 P 9949 5520-0106	51065006515 51065006532	D 0824 D 0826	L 2000 M 2000
343.365 5520-0107	51065006537 51065009537	D 0824 D 0826	M 90 M 2000 L 2000
343.330	51065006569 51065009569 51065006543	D 0826	NL NG
343.425	51065006612 51065006575 51065006606	D 0834 D 0836	TGX TGS

Κωδικός	OEM Nr.	Αρ. κινητήρα	Όχημα
343.380	51065006554 51065009554	D 0826	Tgl
5520-0100	51065006432 51065006423 51065006416 51065006394	D 0224,0226 D 0824,0826	G 90
343.375 **P 9947** Σετ 342.245	51065006546 51065009546	D 2865,2866 D 2876	F 2000
241.825 2020-0104 Σετ 242.181	51065006228 51065006229 51065006225	D 2565 Φτερ. 125 mm Στενή τρύπα	SL-SR
2020-0105 Σετ 242.181	51065006282 51065009387 51065009282	D 2530,2565 D 2566,2866 Φτερ.125 mm Φαρδιά τρύπα	
343.345 **P 1427** Σετ 342.162	51065006426 51065009490 51065009426	D 2840 D 2866	F-90 F-2000

Κωδικός	OEM Nr.	Αρ. κινητήρα	Όχημα	
241.960 Σετ 242.237	51065006408 51065009408	D 2840,2865 D 2866 Φτερ.135 mm		
241.980 2020-0161 Σετ 242.237	51065006479 51065009479	D 2865,2866 Φτερ.135 mm	F-90 LION COACH	
343.370 5520-0109 Σετ 342.245	51065006547 51065006545	D 2865,2866 D 2876	F 90, M 90 F 2000	
343.390 5520-0112	51065007089 51065007066 51065007052 51065007048	D 2866 D 2876	Tga	
343.395 5520-0114	51065007049 51065006637	D 2066	Tga Μεταλλική φτερωτή	
343.405 5520-0118	51065006642 51065006675 51065009642	D 2066 D 2676	Tga Πλαστική φτερωτή	

Κωδικός	OEM Nr.	Αρ. κινητήρα	Όχημα	
343.465	51065006692 51065006673 51065009692	D 0839	Tgx	
343.415	51065006680 51065009079 51065009651 51065007079	D 0834 D 0836	Tgm - Tgl Πλαστική φτερωτή	
343.410	**51065006699** 51065006679 51065007064 51065007078	D 0834 D 0836	Tgm - Tgl	
343.420	**51065006695** 51065006646 51065006695 51065007050	D 20	Tgs - Tgx	

Κωδικός	OEM Nr.	Αρ. κινητήρα	Όχημα	
317.405	-	D 11 C D 11 K	FM	
317.430	20834409	TAD 530,531 TAD 532,720 TAD 730,731	FL, FE B5, B6	
317.370	3161436	D 11 C D 11 K	FM	
317.250 Σετ 312.291	8149941 8148460 8113117 1547155	D 12 A	FL-10,12 FH-12 Χωρίς Retarder	
317.310 Σετ 312.296	8149882 1676713	D 12 A D 12 B	B-12, FL-12, FH 12 Με retarder	
317.040	420262 465242 5001503	D 60 TD 60 A/B/C	F 6	

Κωδικός	OEM Nr.	Αρ. κινητήρα	Όχημα	
317.425	20734268 20713787 20431135 8170833	D 12 C	B-12, FH-12 FM-12, NH-12 Κινέζος	
317.175 Σετ 312.277	20575653 3183909 8192050 1675750	TD 61, TD 63 TD 71, D 7	B-6, B-7L FL-6, FL-608 FL-615, FL-7	
317.270 Σετ 9858-2031	8149980 1543380	D-16 A	F-16 FH-16	
317.380	20744939 1543380	D-9 D 13	FH-16	
0103033 79029	20505543 85003269	D -13 Καπάκι αντλίας νερού	FH-16	
0107003	20539530	D-9 D-11	FH-16	

Κωδικός	OEM Nr.	Αρ. κινητήρα	Όχημα	
79230	20431584 8148167	Καπάκι αντλίας νερού		
317.240 Σετ 312.278	20431484 8149937 3184802 1699790	TD 101, 102 TD 103, 121 TD 122, 123	F-10, F-12 FL -10, N-10	
9820-0100 Σετ 9858-2012	1699789 1698619	TD 100 TD 101		
317.050	422311 866584 875647	D 100 B TD 100 A TD 100 B	F-88 N-88	
317.420	20879114 20755669 1549491	DH-12 D	B-12 B Λεωφορείο	

R E N A U L T

273.380	5001857427	DC-11	Renault Premium	

Κωδικός	OEM Nr.	Αρ. κινητήρα	Όχημα

ΗΛΕΚΤΡΟΜΑΓΝΗΤΙΚΕΣ ΑΝΤΛΙΕΣ ΝΕΡΟΥ

317.440	21974080	D 11 C D 11 K	FM FMX

317.450	21960481	D 13 C	FH 420,460,500 FM 420,460,500 FMX 420,460,500 EURO 5,6

317.460	21969183	D 13 C	FH 420,460,500 FM 420,460,500 FMX 420,460,500 EURO 5

Κωδικός	OEM Nr.	Αρ. κινητήρα	Όχημα	
P 9908 **295.010**	0259065 0571055 259065	D 11 DS 11	111	
295.035 8520-0101 Σετ 8558-2008 + Σετ 8558-2009	1314406 292761 575100 571059	CP/CR/CT 113 D-11, F/K/L 113	113	
295.100 P 9909	1354103 571150	CP/CR/CT 113 GA 850	113 Με Retarder	
295.060 Σετ 8558-2003 + Σετ 8558-2004	320592 292762	CR/CT 143	143 Χωρίς retarder	
295.130 **P 9912**	1508533 1353072 570951 570955	D 9/11/12 DC 9 19/20/21 DSC11 74/75	124 Ύψος πτερυγ.17 mm	
57766	1376495 1450153	Βάση	124	

Κωδικός	OEM Nr.	Αρ. κινητήρα	Όχημα	
295.140	1508534 1365841 570952 570956	D 14	144 Ύψος πτερυγ.22,5 mm	
295.050 8520-0106	1377571 1338490 397957 369902	CG/CP CR/CT 93 F/K 93		
295.110 Σετ 8558-2003 + Σετ 292.200	1375839 1375838 1362261 382183	CR/CT 143	143 Με Retarder	
295.120 8520-0111	1510490 1486098 1380897	D-9, K-94 L-94, N-94	94	
295.160 **P 9910** 8520-0113	570958 570954	DC 16 DSC 16 V8 cyl 15,6	164	
295.170	1787120 570959 570964	D 9 D 11 D 12	P.G.R.T	

Κωδικός	OEM Nr.	Αρ. κινητήρα	Όχημα	
295.180	1778923 2224045 2006210 576663	DSC 13	Scania R	
80762	1793990 1429397		Scania R	

Κωδικός	OEM Nr.	Αρ. κινητήρα	Όχημα	
1405.020	CBU2148 1399689 CBU2714 CBU1909	4 CYL 3.9 4 CYL 5.9	LF 45	
1920-0100 Σετ 1958-2019	0682260 0517097 0506109		F-2800/3200 F-3300/3600 Με ηλεκτρικό Βεντιλατέρ	
405.080 **1920-0101** **P 9935** Σετ 405.276	0682262 0681056	DKS 1160 DKSE 1160 DKST 1160 DKTD 1160	F-2800/3200 F-3300/3600 Σταθερό Βεντιλατέρ	
405.070 **P 9932** Σετ 405.274	0682968 0682258 0681653		F-85 F-95	
405.105 Σετ 405.286	0683586 1609871 0683386 0683225	XF 250M XF 280M XF 315M XF 355M	CF-75/85 XF-95/LF-45 F-75/95	
405.100 Σετ 405.285	0682980 682980	WS 315 L 6 CYL. 11,6 L	95 Λεωφορείο SB 3000	

Κωδικός	OEM Nr.	Αρ. κινητήρα	Όχημα	
P 9930 Βλέπε 405.120	0683579 1609853 1399150		XF Bova Euro 3	
405.125	1778280 1664762 1738991 1828162	MX	XF 95 XF 105	
405.230	1650307 18319686	Βάση βεντιλατέρ	XF 95 XF 105	
P 9937	0682747 682747	865 RS		
405.110	0683580 1609854 1441060	PF 183M PF 212M PF 235M	Bova Euro 4	
405.120	0683585 1426628 1609855		Bova Euro 3 CF-85	

Κωδικός	OEM Nr.	Αρ. κινητήρα	Όχημα
DP 876	1734841		CF

451.056	3286293		Cummins

Κωδικός	OEM Nr.	Αρ. κινητήρα	Όχημα	
191.100	504062854 1399689		Iveco Daf LF-45 Daf LF-55	
196.650	98415831	8040.25 8040.45 4 CYL. 3908 CM 6 CYL. 5861 CM	Eurocargo	
196.938	2995629	8140.07 8140.47	New Daily Turbo Daily	
196.970	504113544 504360207	F1C 3 L	Daily II	
196.634	500350798	8460.SPR	Eurotech	

Κωδικός	OEM Nr.	Αρ. κινητήρα	Όχημα	
2018-0155	6111800101 6011801101 6011801501	OM 601	Sprinter	
2018-0152	6021803001	OM 602	Sprinter	
2018-0138	6021801801 6021801001	OM 602	Sprinter	
2018-0162	6011801401	OM 611	Sprinter	
530.017 2018-0164	9061800601 9061800401 9061800201	OM 904 OM 906	Atego	
530.015	5411800301 5411800001 5411800101 5411800201	OM 501	Actros	

Κωδικός	OEM Nr.	Αρ. κινητήρα	Όχημα	
2018-0161	5421800201 5421800101 5421800001	OM 502	Actros	
540.001 **68920**	4031801701 4011800001 4011800101 4011800201	OM 401,402 OM 403,407 OM 421,422 OM 441,442	8 BAR	
540.010 **2018-0130** **68922**	4231802501 4231802301 4231800501 4231800101	OM 402,403 OM 422,423 OM 442	12 BAR	

Κωδικός	OEM Nr.	Αρ. κινητήρα	Όχημα	
5518-0101	51051006262 51051006260 51051006252 51051006250	D 2866 D 2876 E 2876 G 2876		
530.001 **2018-0121**	51051006133 51051006132 51051006136	D 2865 D 2866 E 2866	8 BAR	
540.010 **2018-0130** **68922**	51051006279 51051006189 51051006188 51051006150	D 2840 D 2530	12 BAR	

I V E C O

500.177	5801810950 504332683	Cursor 13	Iveco Stralis	

Κωδικός	OEM Nr.	Αρ. κινητήρα	Όχημα	
567.001	20709848 8170465 85003151	D 12 C D 12 D	FH 12 FL 12 FM 12	
567.002	21261593	D 12 A D 12 B D 12 C	FH 12 FL 12 NH 12 B 12	
567.003	20824906	D 13 B 6 CYL 13 L	FH 13	

Κωδικός	OEM Nr.	Αρ. κινητήρα	Όχημα	
590.015	1840521	MX	XF 105 CF 85	
590.016	1840522	MX	XF 105 CF 85	

Κωδικός	OEM Nr.	Αρ. κινητήρα	Όχημα
599.000	1888025 0570177 1345719	D 11 D 12 DC 11/12	R 340 R 380 R 420
599.001	1440297 1494372 1888026	DC 16 DC 16 A DC 16 M	R 500 R 560 R 580 R 620
599.002	2105497 1730312 1860961	D 13 DC 12 A DC 13	PGRT
599.003	1887506 570172 1318091	DSC 11 OSC 11	3,4

Κωδικός	OEM Nr.	Αρ. κινητήρα	Όχημα	
242.191	3522003804 3522002804 3522001304 3525860620	OM 314 OM 352	Φτερωτή 88 mm	
2058-2028	3522001304 3522000904 3522000404 3555860220	OM 355		
2058-2036	3602000604 3602000504 3605860620 3605860520	OM 360		
242.253 2058-2063	3642000804 3642000504 3642000304 3642000204	OM 364		
242.250 2058-2065	3662000804 3662000604 3662000304 3662000004	OM 366	Φτερωτή 95 mm	
242.181 2058-2042	4232000104 4222000604 4222000304 4222000104	OM 401,402 OM 403,404 OM 421,422	Φτερωτή 125 mm	

Κωδικός	OEM Nr.	Αρ. κινητήρα	Όχημα	
242.237 2058-2059	4222000504 4222000404 4222000204 4222000004	OM 423 OM 444	Φτερωτή 135 mm	
242.238	5422000104 5422000004	OM 501 OM 502	Actros Φτερωτή 125 mm	
242.239 2058-2075	5412000004	OM 501	Actros Φτερωτή 125 mm	
242.256	9042000004 9062000004 9042000204	OM 904 OM 906	Φτερωτή 112 mm	
342.245		D 2840 D 2866	Φτερωτή 135 mm	
342.162	51065996033	D 2555 D 2556	Man	

Κωδικός	OEM Nr.	Αρ. κινητήρα	Όχημα	
242.240	4572000104	OM 402,407 OM 457,460	Axor 1938,1944	

DAF

1958-2019			2300,2800 3300,3600	
405.276 1958-2023		DKS 1160 DKSE 1160 DKST 1160 DKTD 1160	2300,2800 3300,3600	
405.286 1958-2029		WS 242 L WS 268 L WS 295 6 cyl		

Κωδικός	OEM Nr.	Αρ. κινητήρα	Όχημα	
312.169	276854 275613	TD 100 TD 120	F-89 N-89	
9858-2012	276800 275986 275618		F-10 N-10	
9858-2021	276802 276623 275615 270791		F-10 F-12 FL-12	
312.278	276936 276814	TD 101,102 TD 103,121,122	F-12 F-16 FL-12	
9858-2026	276121	D 12	FL-10 FH-12 FL-12	
312.292	276636	D 16	F-16 FH-16	
312.293 **9858-2031**	276637	D 16	F-16 FH-16	

Κωδικός	OEM Nr.	Αρ. κινητήρα	Όχημα	
292.198	550206 550048	CR/CT 143 D-14	142 143	
8558-2004	550144	CD/CT 143 D-14	142 143	
8558-2008	550044	N 113	111 112	
8558-2009	550167		111 112	
292.199 8558-2010	550216 551476	CR/CT 143		

Κωδικός	OEM Nr.	Θερμοκρασία	Όχημα	
TH 1513.71	0022033275 0022033975	71 C		
TH 1513.75 4105.75		75 C		
TH 1513.80	0032039175 0032039275	79 C	Mercedes	
TH 1513.83 4105.83	0022033275 0022035675	83 C	Mercedes	
4279.87	1112000815	87 C	Vito Sprinter	
4280.85	6032030474	85 C	Sprinter	

Κωδικός	OEM Nr.	Θερμοκρασία	Όχημα	
TH 6847.87 410171.87	6112000715 6462001215	87 C	Sprinter Vito	
TH 6847.92 410174.92	6462000015 6462001115	92 C	W 203/204 Sprinter	
4176.80	6022000015	80 C	W 124	
TH 5699.85	0032039975 0042031075 6012000015	85 C	W 124	
83873	6512002800 6512001500	95 C	Sprinter viti	

Κωδικός	OEM Nr.	Θερμοκρασία	Όχημα	
TH 4640.85J	0042031675	85 C	Atego	
TH 5111.80J	0022037575	80 C	MB 100	
TE 7091.100 J	6	100 C	4	
410864.71	81064010019 81064010042	71 C	Man Λεωφορείο	

Κωδικός	OEM Nr.	Θερμοκρασία	Όχημα	
4038.71	875788	71 C	Volvo	
4038.76	273951 273953 875787	76 C	Volvo	
4038.81	273952 1544098	81 C	Volvo	
THCT 16958.76	1661993 3839110	76 C	Volvo Intercooler Iveco	
THCT 16957.82	1544683	82 C	Volvo Intercooler	
THCT 18201.82J	20463750 20560249	82 C	Volvo	

Κωδικός	OEM Nr.	Θερμοκρασία	Όχημα	
4520.80	283281-4 550275	80 C	Scania 142	
TH 7117.80	1347594 1404925 1745449	80 C	Scania Σειρά 4	

IVECO

410289.81	504320545 504258346	81 C	Iveco Euro cargo	

Κωδικός	OEM Nr.	Διαστάσεις	Όχημα	
51374	3224260183	Σετ χειροφρένου	608	
51378	6243000304	Παντόφλα γκαζιού	Mercedes	
BG 30006	9013000304	Πεντάλ γκαζιού	Sprinter	
BG 30005	9013001730	Ντίζα γκαζιού	Sprinter	
BG 30007	9013003030	Ντίζα γκαζιού	Sprinter	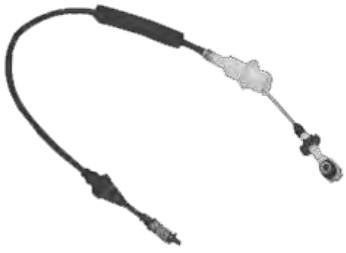
71813	9014201885	Ντίζα χειροφρένου 1530 mm	Sprinter	

Κωδικός	OEM Nr.	Διαστάσεις	Όχημα	
74214	9044200385	Ντίζα χειροφρένου 2010 mm	Sprinter 2t-3t	
BG 42040	9014202085	Ντίζα χειροφρένου 1450 mm	Sprinter 2t-3t	
BG 42201	9064203185	Ντίζα χειροφρένου 1430 mm	Sprinter 5t	
BG 42202	9064203085	Ντίζα χειροφρένου 1394/1065 mm	Sprinter	
BG 42216	9044200585	Ντίζα χειροφρένου 1590 mm	Sprinter 2t-3t-4t	
BG 42217	9044200685	Ντίζα χειροφρένου 1590 mm	Sprinter 2t-3t-4t	
71815	9044200285	Ντίζα χειροφρένου 1520 mm	Sprinter	

Κωδικός	OEM Nr.	Διαστάσεις	Όχημα	
71814	9044200185	Ντίζα χειροφρένου 1550 mm	Sprinter	
74258	9014202185	Ντίζα χειροφρένου 2010 mm	Sprinter	
74259	9014202285	Ντίζα χειροφρένου 2500 mm	Sprinter	
BG 42224	6384200785	Ντίζα χειροφρένου 2925 mm	Vito	
BG 42221	6394270538	Ντίζα χειροφρένου 1152 mm	Vito	
74255	6384270338	Ντίζα χειροφρένου 1170 mm	Vito	
BG 42220	6394270438	Ντίζα χειροφρένου 1285 mm	Vito	

Κωδικός	OEM Nr.	Διαστάσεις	Όχημα	
74201	6684202885	Ντίζα χειροφρένου 1013 mm Αριστερή	609	
74203	6684201685	Ντίζα χειροφρένου 980 mm Δεξιά	609	
74204	6684201585	Ντίζα χειροφρένου 1020 mm Αριστερή	609	
74202	6684202985	Ντίζα χειροφρένου 1116 mm Δεξιά	609	
74213	3104200485	Ντίζα χειροφρένου	608	
74207	6114201685	Ντίζα χειροφρένου Αριστερή 1780 mm	409	
74208	6114201785	Ντίζα χειροφρένου Δεξιά 1760 mm	409	

Κωδικός	OEM Nr.	Διαστάσεις	Όχημα	
74206	6014204685	Ντίζα χειροφρένου 1850 mm Αριστερή	210,310	
74205	6014204785	Ντίζα χειροφρένου 1845 mm Δεξιά	210,310	
74248	9044200485	Ντίζα χειροφρένου 2500 mm	210,310	

Κωδικός	OEM Nr.	Διαστάσεις	Όχημα	
01.11.42.120944	6314230107	Σετ χειροφρένου 254x56	MB 100	
BG 42150	0024204720 0034207020	Σετ χειροφρένου 180x20	Vito	
04.01.42.400515 **BG 42151**	0024205820 9014200120	Σετ χειροφρένου 160x40	Sprinter	
S 707 **BG 42152**	0024205920 9044200220 9044200320	Σετ χειροφρένου 170x40	Sprinter 4t	
BG 42205	9064200320	Σετ χειροφρένου	Sprinter	

Κωδικός	OEM Nr.	Όχημα	
51160	3873200028 3875860032	346 1924,1928 387 1626,1632 389 1926,1932 391 2026,2032 393 2226 395 2626,2632	
51166	3893200128	385 2219 387 1719 389 1919	
51165	3933200128 3935860132	387 1626,1632 389 1926,1932 393 2226,2232 395 2626,2632	
51302	6013200328		
51164	6173200611	625 3025,3028 625 3228,3233	
51163	6173200128	352 1313,1317 355 1617,1621 385 2219 397 2219 615 1222,1428,1429 616 1414,1417	

Κωδικός	OEM Nr.	Όχημα	
51162	6193200028	619 2025,2219,2220 619 2225,2228 621 1922,1925	
51153	6203200628 6193200128	371 1817,1821 388 1929,1935,1938 397 2426,1729 398 1926,2629 620 1628,1633,2428	
51151	6203200128	620 1628,1633,1733 621 1928,1933,1936 622 2028,2033,2036 623 2233,2236,2238 625 3235,3238,3244	
51150	6203200228 6205860032	346 1924,1928 387 1626,1632 389 1926,1932 391 2026,2032 393 2226,	
51149	6203200428 6203200232 6205860232	397 1924,1925,2624 620 1628,2228,2428 621 2228,2428 623 2228,2628 624 2628,3328 625 3028,3228	
51154	6213200228	398 1926 621 2428,2436 624 2628,2636 625 4050 646 1935,2635,3335 655 1835,1838	

Κωδικός	OEM Nr.	Όχημα	
51155	6213200428	620 1628,1633 621 1928,1933 622 2028,2036 623 2228,2233 625 3548,3050 645 1635,1644	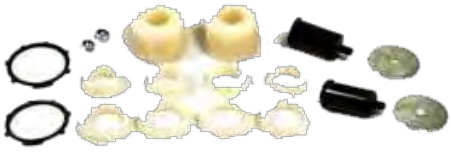
51156	6243200028 6253200028	625 3820,3850 621 2436,2528, 624 2628,2636,3328	
51167	6253200411	625 4844,4850,3535 625 3538,3544,3550 625 4853,5038	
51147	6253200611	625 3229,3233,3234 650 1222,1224 651 1417,1420,1422 652 1720,1820,1824 653 2420,2524,2527 654 2420,2433,2524	
51192	6253200511	625 3538,3535 625 4844,4850,4853 625 3235,3538,3550	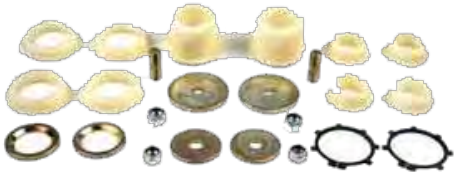
51193	6253200711	625 3235,3238,3244 625 4850,3228,3235 625 3528,3535,3538 625 3550,4844,4853	

Κωδικός	OEM Nr.	Όχημα	
51148	6473200028	325	3050,3235,3238
		647	2035
		657	2429,2435,2538

Κωδικός	OEM Nr.	Όχημα	
51161	3463200128 3465860132 0003260981	336 1924 346 1924,1928 363 2226 389 1926,1932 391 2026,2032 395 2626,3332	
51172	3603200341 3605860332	345 1313,1314,1316 351 1314,1318,1418 352 1313 353 911,810,911 355 1617,1621 358 1113	
51190	3803200028	380 1017 381 1217 383 1419,1424 385 1613,1617 616 1419,1420 617 1617,1620 619 2219,2220	
51173	3853200128 3855860432	385 2219	
51174	3873200128 3875860132 0003261681	336 1924 346 1924 363 2226 387 1626 389 1919,1926 391 2026,2032	
51189	3873200328 3875860332	387 1626,1632 393 2226,2232 620 1628,1633 622 2028,2033,2036 623 2228,2233 645 1635,1644 647 2035	

Κωδικός	OEM Nr.	Όχημα	
51175	3873200528 3875860532 0003261681	346 1924 387 1626 389 1919,1926 391 2026,2032	
51168	3933200228 3935860332	393 2226 393 2232	
51157	3933200328 3935860432	387 1626,1632 389 1926,1932 393 2226,2232 395 2626,2632 623 2228,2233,2236	
51188	3933200428 3935860532	393 2226,2232	
51307	6013200401	601 207,208,209,210 601 407,408,409,410	
51308	6013200311	611 407,408,409,410	
51297	6703201411	670 809 D 811 D 814 D	

Κωδικός	OEM Nr.	Όχημα	
51169	6173200028	397 1419 615 1214,1217,1222 616 1414,1417 617 1614,1617 619 22219,2220	
51170	6173200228	371 1817 397 1419 615 1214,1217 616 1414,1417 617 1614,1617 619 2222,2025	
51152	6203200028	371 1922,1928,1938 397 1924,1928,1729 398 1926 620 1628,2228,2428 621 1922,2222,2422 645 1635,2435,1644	
51187	6203200111	620 1628,1633 622 2028 623 2228,2233 645 1635,1644 647 2035 648 2235,2244,3235	
51182	6203200328 6205860132	385 2219 619 2219,2220 653 2420,2422	
51186	6213200011	621 1928,1933 646 1935,1944 656 1929,2429 657 2429 658 2429,2434	

Κωδικός	OEM Nr.	Όχημα	
51191	6213200128	389 1926,1932 621 2428,1928 646 1935,1944,2244 656 2429,1926	
51183	6233200041 6235860032	396 1416 417 1622,1625,1628 623 2233,2236,2828 625 3238,3244,3250 648 2235,3035,3235 658 2429,2544,3238	
51184	6253200111	625 3028,3238 625 3244,3250,4850	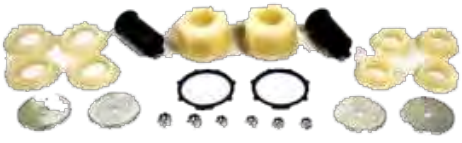
51185	6523200511	651 1420,1422 652 1717,1720 653 2420,2422 654 2420,2422	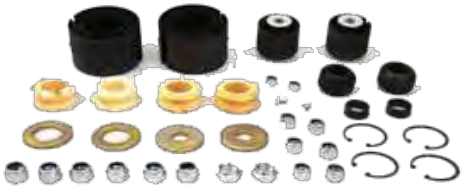
51194	6553200111	652 1722,1733,1834 653 2433,2534 654 2420,2422,2426 654 2433,2522,2524	
51171	3603200041 3605860032	345 1313,1314, 352 1313,1813 353 911 355 1617,1621 358 1113 360 1817,1819 376 1316,1317 380 1013,1017,1019	

Κωδικός	OEM Nr.	Διαστάσεις	
53077 GE 30	06369500510 81934300008 81934300009 81934300010	30x47x22	
53076 GE 30 FO	0009817431 0009816131	30x55x20/32	
53075 GE 35 Σετ 51172	0009810831 0009811231	35x55x20/25	

Κωδικός	OEM Nr.	Διαστάσεις	Όχημα	
53089	6383230285	13.5x35x46	Vito	
51064	6673230385	26x50	667 507,508,510	
51008	3093230385	30x50	308 608,708 309 406,407,408 310 608,O309 313 O 309,613 378 608	
51010	6673230485	29.5x50	668 609,709,711 669 Vario 692 710	
51065	6673230285	30x50.5	667 507,508,510 669 Vario	
51009	6673230585	34.5x50	670 809,811,814	
51012	6673230685	36x50	669 Vario 688 712,912,913 688 809,812,814 692 813,913	

Κωδικός	OEM Nr.	Διαστάσεις	Όχημα	
54502	6673230540	63x52.5x27		
51027	6733230385	28x60	673 809,814 674 814,914 676 817,917	
51032	6733230685	35x60	674 814 676 817	
51026	6733230485	28x60	673 709,711	
51030	6733230585	35x60	673 709,711	
51028	6753230485	35x59.5	674 814,914 675 1114 676 917,1117 677 1117,1120	
51031	6753231485	35x59.5	675 1114 676 1117	

Κωδικός	OEM Nr.	Διαστάσεις	Όχημα	
51022	6753231985 6753232085	37,5x59.5	675 1114,1314 676 1117,1317,1320 678 914,1114,1117	
51029	6753231585	42x59.5	675 1114	
51124	6703230385	40x53	669 Vario 670 814	
80713	6393231985 6393231285	23x49x53	Vito 639	
51121	6753230785	34.5x57x60	675 1314,1317 676 1317,1320	
51122	6753230885	41x60		
51019	6753231885	35x59	674 814 675 1314,1317 676 817,1317 677 1120,1124,1320	

Κωδικός	OEM Nr.	Διαστάσεις	Όχημα	
51018	6753231285	35x59.5	675 1314,1317 676 1317 677 1320,1324 678 914,1114,1117	
51023	6753231385	41.5x59.5	677 1120,1124	
53245	6753232385	43x64	675 1514 676 1517 677 1520,1524,1720 679 1524,1724,2024	
51025	6763230085	43.5x59.5		
51037	6753231785	35x56	674 914,917 675 1114,1317 676 917,1117 677 1114,1117	
51035	6753231685	43x56	676 917,1120,1124 677 1124 678 1114	

Κωδικός	OEM Nr.	Διαστάσεις	Όχημα	
51059	9013230185	22x30.5x39	901 Sprinter 902 Sprinter 903 Sprinter	
51060	9043230085	25x30.5x39.5	901 Sprinter 902 Sprinter 903 Sprinter 904 Sprinter	
51343	9013230285	13.5x26x24	901 Sprinter 902 Sprinter 903 Sprinter 904 Sprinter	
71630	9063233685	20	906 Sprinter	
71627	6393230285	23x35	639 Vito	
53926	9703231285	25x47.5	970 Atego 972 Atego 976 Atego	
55499	9703231485	27.5x47	970 Atego 972 Atego 975 Atego 976 Atego 979 Atego	

Κωδικός	OEM Nr.	Διαστάσεις	Όχημα	
51123	9703231585	33.5x47.5	970 Atego 972 Atego 974 Atego 975 Atego	
52710	9703231785	38x47.5	375 Atego 958 Atego 970 Atego 975 Atego 976 Atego	
51047	9743230385	42x55.5	970 Atego 972 Atego 974 Atego 976 Atego	
51050	0003236285 0003237185	28.5x55.5	950 Axor	
53230	0003235885 0003235585 0003235385	35x56.5	650 1222 651 1417,1420,1424 652 1717,1720,1820	
51046	9743230285	37.5x56	958 Atego 970 Atego 972 Atego 975 Atego 976 Atego	
55676	9703232085	37x62x55	Atego Atego 2	

Κωδικός	OEM Nr.	Διαστάσεις	Όχημα	
51044	0003262481 0003235985	39x56	Actros Axor	
81052	9603233285 9603232085	34x64	Actros	
81066	9603233385 9603232585	43x73		

Κωδικός	OEM Nr.	Διαστάσεις	Όχημα	
51112 **AT 50815**	0003237985 0003237485 0003237585	40x70x46.5	Actros	
53050 **AT 50816**	0003238185	40x80x46	375 1835,1843 930 1831,1848,2031 932 1831,1851,2031 933 2631,2648,3331 934 2031,2055,1831	
54199	9413230150	70x98x67	Axor Actros Econic	
53253	9413230050	73.5x19/100	Actros	
51116	3563230081	20x49x40	356 O 404 444 Tourino 613 O 350,O 403	

Κωδικός	OEM Nr.	Διαστάσεις	Όχημα	
51058	3093260281	34x84	308 608,708 309 408,409,410 378 608	
51057	3093260481	37x84	308 608,708 309 508,O 309 310 508,608, 313 O 309	
51068	6023260282	33x49	601 208,209,210 602 307,308,310	
53042	6023260140	58x62.5x31		
54504	6673230226	50x52.5x27		
51066	6023260482	30x49	601 207,208 601 209,210	
55827	6013260340	47.5x60x28	207,208,209	

Κωδικός	OEM Nr.	Διαστάσεις	Όχημα	
55826	6013260326	24x91x16	207,208,209	
51067	6023260882	30.5x49	601 207,208,210 611 408,409,410	
51062	6013260482	24x38	601 T1 208 602 T1 310	
51061	6113260081	32x58	611 407,408,410	
51013	6733260281 6733260581	36x46	673 709,809,811 674 814 676 817	
51014	6733260681 6733260181	38.5x46	674 814,914 676 817,917	
51015	6733260781 6733260381	45x46	674 814 676 817,917	

Κωδικός	OEM Nr.	Διαστάσεις	Όχημα	
51016	6753260681	44.5x59.5	674 814 676 817,1117,1317 677 1117,1120 679 1320,1324	
51017	6753260781	50x59	611 1120 675 1114 676 1117 677 O 1120	
51020	6743260081	41.5x59.5	674 814 676 817	
51021	6763260581	62x60	1514,1517,1524	
51024	6763260481 6763260281	56x60	675 1514 676 1517 677 1520,2020 679 1524,2024	
53256	6673261081	46x60	Vario	
51051	6673260681	46x80	669 Vario 669 709 670 809,811,814	

Κωδικός	OEM Nr.	Διαστάσεις	Όχημα	
51052	6673260081	36x80	667 507,508 668 609	
51053	6693260081	50x80	669 Vario	
51054	6673260181	46x80	371 814 398 814 667 507,508 668 609,812	
51056	6683260181	41x80	Vario	
AT 50814	0003262481 0003235985	39x56	371 Axor 375 Actros 397 Actros	
53254	6673261381	41x60	669 Vario 905 Actros	
53255	6673261481	46x60	669 Vario	

Κωδικός	OEM Nr.	Διαστάσεις	Όχημα	
53088	6383260281	13.5x35x46	638 Vito	
51033	6753260481	40x56	674 814 675 1114,1314,1317 676 1117,1317,817 677 1120,1320	
51039	6743280281	44x56	675 1114 676 1117,1317 677 1117,1120	
51040	6743280381	45.5x56	676 1317 677 1320,2020	
51036	6753260581 6753260281	47x56	675 1114	
55677	9063260481	32x25	Sprinter	
55678	9063231685	32x25	Sprinter	

ΑΝΤ/ΣΗ 71630+72189

Κωδικός	OEM Nr.	Διαστάσεις	Όχημα	
55679	9063260781	16x35	Sprinter	
55680	9063231485	20x35	Sprinter	
55681	9063260881 9063260281	20x35	Sprinter	
51063	9013260081	22x38	901 Sprinter 902 Sprinter 903 Sprinter	
51007	9043260881	27x46x50	690 Sprinter 904 Sprinter 906 Sprinter	
51006	9043260981	30x46x50	904 Sprinter 906 Sprinter	
51005	9043261081	33x46x50	690 Sprinter 904 Sprinter	

Κωδικός	OEM Nr.	Διαστάσεις	Όχημα	
71628	9013260181	26.5x38.5	901 Sprinter	
51038	6753260981	41x56	674 914,917 675 1114,1314 676 1117,1317 677 1120,1320	
52298	6753261281 6753261081	47x55.5	675 1514,O 1114 676 917,1517,O 1117 677 O 1120,1120 678 1114,1117	
71662	6673260981	41x60	Vario	
51090	3873230285	37x70	Unimog	
76353	6703260281	50x60	901 Sprinter	

Κωδικός	OEM Nr.	Διαστάσεις	Όχημα	
53982	9043261340	42x60x11/80	690 Sprinter 904 Sprinter	
55828	6673261440	94x115x72	507,609,709 Vario 809,811,814 914,915,809	
55596	9043260840	42x60x11/80	Sprinter	
55824	9013230288	35x65x44	Sprinter	
55825	9019950110	40x63x58	Sprinter	
72189	9063230040		906 Sprinter	
54505	6673230226	31x98x19.5	508	

Κωδικός	OEM Nr.	Διαστάσεις	Όχημα	
54501	6673260027	100x115x21.5		
51069	9413230350	40x52x24	950 Actros 952 Actros 953 Actros 954 Actros	
52481	9413260350	40x65x46	950 Actros 952 Actros 953 Actros 954 Actros	
51043	6533260381	44x60.5	652 1722,1733,1834 653 2433,2534 654 2420,2422,2426	
51045 **AT 50813**	0003262681	48x56.5	652 1722,1733,1834 653 2433,2534 654 2420,2422,2426 654 2522,2524,2527	
AT 50818 **54062**	0003265081	47.5x56	930,932 Actros 933,934 Actros 950,952 Actros 953,954 Actros	
54200 AT 50817	0003265181	53x56	Actros	

Κωδικός	OEM Nr.	Διαστάσεις	Όχημα	
51048 **AT 50812**	0003264481 0003264781	57.5x56	930,932 Actros 933,934 Actros 950,952 Actros 953,954 Actros	
AT 50811 **51041**	6553260481	69.5x65.5	621 1933,1936 646 1935,1944 655 1748,2553 656 2429,1929 657 2429,2544	
AT 50810 **51042**	6553260581	64x65.5	620 1628,1633 623 2228,2236 645 1644,2244 648 2235,3235	
51106	6523260381	65x114x65	349 1921	
51341	0003232885	20x40x39.5	Actros	
56174	6583260581	51,5x89x60		

Κωδικός	OEM Nr.	Διαστάσεις	Όχημα	
51108	6523260481	69x110x65	651 1420,1424,2320 652 1820,1824,2524 653 2527,2531 654 2433,2534 655 1834,1838	
52788	9413260050	82x110x66.5	930,932,934 Actros 950,952 Actros 950,954,970 Atego 974,975 Atego	
52697	9423260050	88x20.5/130	930,932,934 Actros 950,952 Actros 970,974,975 Atego	
51111	6533260481	16x68x60	651 1420,1424,2320 652 1820,1824,2524 653 2422,2427,2524 654 2422,2524,2527 655 1838,2538,1844	
51103	0003263781 0003263681 0003263881	18.5x60x52	397 2426 625 3229,3233,3234 650 1224,1226,1227 651 1417,1420,1424	
51102	0003262381 0003262281 0003262781	32x60x52	397 2426 625 3229,3234 650 1226,1227,1234 651 1422,1424,1426	
51107	9743270281	65x93x67	934 Actros 970 Atego	

Κωδικός	OEM Nr.	Διαστάσεις	Όχημα	
51119	3173331164 3173330964	53.5x82/85.5x40	O 303 O 405 O 407 O 408	
51125	3563260081	38x60	O 404 613 Tourismo	
51309	3143260481	Διαιρούμενα σινεμπλόκ	308 608,708 309 406,508,O 309 310 608,O 309 316 808,809 318 811,813 378 608	
56177	6283220050	46x76x70	Tourismo Travego Citaro	
51226	6023210050	16x26.5x26	601 207,208,210 602 307,308,310 611 407,408 611 409,410	
51227	6013210350	12x26x26		
51228	3093200073	12x28.5x30		

Κωδικός	OEM Nr.	Διαστάσεις	Όχημα	
51230	3183200073	16x34x40		
51224	9743280181	22x47.5x40	958,970 Atego 972,974 Atego 975,976 Atego	
51117	9743200444	16x39.5x40	958,970 Atego 972,976 Atego	
56182	6673261581	50x74x60		
51229	6673200073	12x32.5x36	668 609 669 709, Vario 670 809,811,814 905 Sprinter 906 Sprinter	

Κωδικός	OEM Nr.	Διαστάσεις	Όχημα	
52484	3183210585	25.5x35x37.5	314 608,709 316 808,809 318 811,813,913	
52485	3143230285	27.5x54.5	314 608,709	
52486	3163230185	29x36x38	314 608,709 316 808,809 316 608,709	
52487	3143260381	29.5x40x62	314 608,709	
52488	3163260081	35x40x62	314 608,709 316 808,809 318 811,813,1013	
52489	3143260081	30x40x56.5	314 608,709	
52490	3183260081	38x40x62	316 808,809 318 813,913,1013 318 811,813	

Κωδικός	OEM Nr.	Διαστάσεις	Όχημα	
52475	3933260281	65x85.5x90		
52476	3933260381	60x85.5x90		
52477	3893260081	70x85.5x90		
52478	3833260181	51x81.5x100.5		
52480	3603230085	39x37	341 1214 345 1313,1314 351 1514,1526 352 1313	
51084	3603230151	39,5x65x22		
51101	0003233885	32.5x70x62		

Κωδικός	OEM Nr.	Διαστάσεις	Όχημα	
51092	3873230385	41x70x62	Mercedes Unimog	
51099	3933260481	56x86x63	SK	
51100	6213230085	35x70x62	Mercedes	
51097	3873260281	45x86x63		

Κωδικός	OEM Nr.	Διαστάσεις	Όχημα
51214	9013240050	12x32x113.5x134	
51213	9013240150	12x32.5x60x80	
51197	0003210350 0003210150	12x33x50x70	
51206	6013240050 6023240050	12x49x47x70	
51207	9013240250	12x50x56x80	
56184	9063240050	12x63x80	
53090	6383330014	14x41.5x46x75	
53091	9013330212	14x44x60x80	
51202	0003210250 0003210450	16x39x60x80	
51198	6733200050	16x46x66x96	
51203	6113240050 6113240350	16x50x56x80	
51212	9703200144 9703200044	16.5x50x63x95.5	

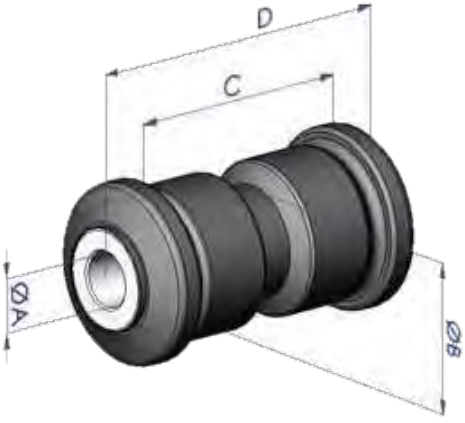

Κωδικός	OEM Nr.	Διαστάσεις	Όχημα
51199	6753200050	18x48.5x63x96	
53246	9703200344	18x56x96	
51210	6753250585	18x64.5x63x96	
80714	9703200144	18x50x95,5	
51211	9743200044	22.5x63.5x62x96	
51200	3103200050	30x52x49x77	
51204	6673200044	30x52x56x86.5	
51209	6703200444	30x52x55x86.5	
51208	6703200344	36x58x54x86.5	
51205	6733200150	36x58x64x96	

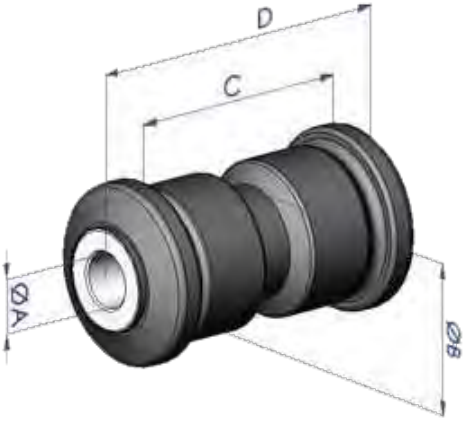

Κωδικός	OEM Nr.	Διαστάσεις	Όχημα	
51246	9743200244	22.5x66x96	375 Atego 970 Atego 972 Atego 974 Atego 975 Atego	
51215	6733200250	36.5x58.5x48	673 709,711,809 674 814,914 675 1114 677 1124,1120	
54191	6733240150	18.8x36x95	673 709,711,809 674 814,914 675 1114 676 817,917 676 1117,O 817	
56180	6753200650	36x64x96	675 1514 676 1517 677 1520	
51201	6753200150	36x63.5x96	675 1114,1317 676 1117,1317 677 1117,1120 678 914,1114 679 1324,1320	
AT 50801 **51218**	0003221285 0003222285 0003223285	24x62x96	Actros Atego	
51216	0003220385 0003220585	22x60x76	371 2517 397 2426 625 3229,3234 650 1222,1224,1227	

Κωδικός	OEM Nr.	Περιγ.Διαστ.	Όχημα	
AT 50802 **51219**	0003250285 0003251385	24x62x106	Actros	
51217	0003221985	24x62x86	652 1722,1733 652 1834,2534	
66555	0003222385	24x45x96		

Κωδικός	OEM Nr.	Περιγ.Διαστ.	Όχημα	
51235	6733250144	Βάση σούστας M-8/65.5x81x19	667 507,508,510 668 609 669 709,711 670 809,811 673 709,711	
51237	6753250144	Βάση σούστας M-6 /70.5x94x18.5	Atego	
52691	6743250344	Τακάκι σούστας 75.5x85.5x33	673 709,809,811 674 814,914	
51239	6743250244	Τακάκι σούστας 55.5x75x21.5	673 709,711 674 814,914 675 1314,1317 677 1120,1124 679 1320,1324	
51241	6673250084	Λάστιχο σούστας 55x80.5x14	668 609 669 709,711 670 809,811,814 690 310,311,312	

Κωδικός	OEM Nr.	Περιγ.Διαστ.	Όχημα	
51841	6733250284	Λάστιχο σούστας 65x80.5x13	673 711,809 674 814,914,917 675 1114,,1314 677 1120,1320 679 1320,1324	
51238	6013210062	Λάστιχο σούστας 50x70x15	601 207,208,210 602 307,308,309 611 407,408,410	
51255	6253250219	Γλύστρα σούστας Δεξιά 173x223x202	371 2624,2627 388 2635, 397 2545 625 3025,3028	
51254	6253250319	Γλύστρα σούστας Αριστερί 173x223x202	371 2624 388 2635 397 2545 398 2629 625 3025,3028	
51321	6599900001 3959900201	Βίδα γλύστρας	371 2624 388 2635 397 2545 398 2629 625 3025,3028	
51236	6753250284	Τακάκι σούστας 70x90x18.5	958,970 Atego 972,974 Atego 975,976 Atego	
51240	9013250744	Τακάκι σούστας	690,902 Sprinter 903,904 Sprinter	

Κωδικός	OEM Nr.	Περιγ.Διαστ.	Όχημα	
51232	9013220619	Τακάκι σούστας 45.5x134.5x94.5		
51233	9013222519	Τακάκι σούστας 42x134x94.5		
53260	6753250584	Τακάκι σούστας 76x121x19	Atego	
53259	9433235184	Τακάκι σούστας 84.5x110.5x22	Actros	
53233	9013220419	Τάκος σούστας αριστερός 45.5x100.5x29.5	Sprinter 901,902 903,904	
53261	9013250084	Τάκος σούστας κεντρικός 59.5x89.5x7.5		
67951	9013221119	Τάκος σούστας 45.5x100.5x34.5	Sprinter 901,902 903,904,905	

Κωδικός	OEM Nr.	Περιγ.Διαστ.	Όχημα	
55672	9013222219	Τακάκι σούστας 41x80x36	Sprinter	
55673	9013222619	Τακάκι σούστας 58x80x33	Sprinter	
55675	9013222119	Τακάκι σούστας 40x80x31	Sprinter	
53232	9013220019	Τακάκι σούστας 35x58x80	Sprinter	
75643	9053250144 9063250144	Τακάκι σούστας 35x58x80	Sprinter	

Κωδικός	OEM Nr.	Περιγ.Διαστ.	Όχημα	
AT 50634 51244	0003250896	Τάκος σούστας 120 mm	Actros	
AT 50633 51245	0003250596	Τάκος σούστας 150 mm	Actros	
70254	9473250426	Μπρατσάκι	Actros	
51220	3193240450 3193240750	Λάστιχο σούστας κοντό 30x42x40	308 608,708 310 608 313 O 309,613 378 608	
51221	3183220250	Λάστιχο σούστας μακρύ 29.5x42x42	314 608,709 316 808,809 318 811,813,1013 667 507,508,510	
51222	6673220650	Λάστιχο σούστας μακρύ με σίδερο 30x42x43.5	669 Vario 688 709,712 688 912,809,812	

Κωδικός	OEM Nr.	Περιγ.Διαστ.	Όχημα	
51351	3853200077	Βάση κρούσεως 65x87x12	371 1821 380 1013 381 1213,1217,1219 383 1413,1417 385 1617,1619	
51352	3093200177	Βάση κρούσεως 66x119	308 608,708 309 406,407,408 310 508,608 371 814 378 608	
51242	6733240408	Βάση σούστας 68x88x85	674 814,914 675 1114,1314,1514 676 1117,1317,1320 677 1320,1520,1524 678 914,1114,1117 970,972,976 Atego	
51359	6673200077	Βάση κρούσεως 92x110	308 608 309 O 309,508 310 508,608 313 O 309,613 371 O 814 378 608	
51243	6753240008	Λάστιχο κρούσεως	Atego	

Κωδικός	OEM Nr.	Περιγ.Διαστ.	Όχημα	
51266	6253200165 6243200064	Σετ πείρου σούστας 30x206	625 3028 625 3253,3528	
BG 32258	9043200601	Σούστα πλαστική	Sprinter	
74344	9013200601	Σούστα μετ.	Sprinter	
74346 Άκρα 51232x2 Κέντρο 53261x1	9043200401	Σούστα μετ. δίφυλη	Sprinter	

Κωδικός	OEM Nr.	Περιγ.Διαστ.	Όχημα	
528946	0039816805	Ρουλεμάν 13αρι κούτσουρο 105x170x38	Mercedes	
32022	0029815305	Ρουλεμάν 13αρι κούτσουρο 110x170x38	Mercedes	
170x190x8.5	0059978447	Τσιμούχα 13αρι κούτσουρο	Mercedes	
200x218x10	0059978447	Κετσές 13αρι κούτσουρο	Mercedes	
57230	3893200684	Καπάκι 13αρι κούτσουρο	Mercedes	
57231	3893252152	Παξιμάδι 13αρι κούτσουρο	Mercedes	
57232	3899905060	Παξιμάδι 13αρι κούτσουρο	Mercedes	

Κωδικός	OEM Nr.	Περιγ.Διαστ.	Όχημα	
57233	3893251062	Τσιμουχότοπος 13αρι κούτσουρο	Mercedes	
529065	0049811805	Ρουλεμάν 11αρι κούτσουρο 88x140x32	Mercedes	
32018	0049814305	Ρουλεμάν 11αρι κούτσουρο 90x140x32	Mercedes	
143x165x8.5	0119973746	Τσιμούχα 11αρι κούτσουρο	Mercedes	

Κωδικός	OEM Nr.	Περιγ.Διαστ.	Όχημα	
51273	3853200165 3855860332	Σετ πείρου σούστας 25x126	352 1413,1313 353 810,911 358 1113 360 1513 380 1013,1017,1019	
51277	3953200265	Σετ πείρου σούστας 25x140		
51278	3953200165 3955860332	Σετ πείρου σούστας 25x140.5		
51286	6223200065 6225860032	Σετ πείρου σούστας 30x148	385 2219,2224 393 2226,2232 619 2219,2220,2225 623 2228,2233 648 2235,2244,2635	
51263	3893200165	Σετ πείρου σούστας 30x148	385 2219,2224 393 2226,2232 619 2219,2225 623 2228,2236 648 2235,2635	
51272	3583200065 3585860032	Σετ πείρου σούστας 25x126	353 L 911,LA 311 358 L 1113,LA 1113	
51284	3853200065 3855860232	Σετ πείρου σούστας 30x136	352 1313 353 911 371 1821,2521 385 1613,1617,169	

Κωδικός	OEM Nr.	Περιγ.Διαστ.	Όχημα
51287	3893200065 3895860132	Σετ πείρου σούστας 30x148	

Κωδικός	OEM Nr.	Περιγ.Διαστ.	Όχημα	
03.150.8710.990	9015421117 9015421817	Αισθητήρας ABS Μήκος 1750 mm	Sprinter	
74984	0015420518 0015423118 0015423418	Αισθητήρας ABS μήκος 2000 mm		
74986	0015427618 0015427818	Αισθητήρας ABS μήκος 1260 mm		
71965	0015420818 0015427718 0015427918	Αισθητήρας ABS Μήκος 2500 mm	Atego	
74987	0005426918	Αισθητήρας ABS Μήκος 1415 mm	Atego 2 Actros	
75548	0001533872 0001538720 0001539320	Αισθητήρας ABS	SK	

Κωδικός	OEM Nr.	Περιγ.Διαστ.	Όχημα	
70816 **11.060.1909.680**	9423340015	Στεφάνι ABS 160x188x12	Actros	
03.130.0922.310 79806	9703560415	Στεφάνι ABS 102x162x80	Atego	
03.130.1911.100	6683560515	Στεφάνι ABS 102x142x57	Vario	
03.130.0922.310 79806	9703560415	Στεφάνι ABS 102x162x80	Atego	
03.130.1911.100	6683560515	Στεφάνι ABS 102x142x57	Vario	
80206	9753340415	Στεφάνι ABS 144x177x2/12	Atego	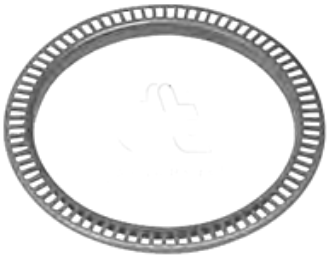

Κωδικός	OEM Nr.	Περιγ.Διαστ.	Όχημα	
80207	9753340315	Στεφάνι ABS 140x177x12	Atego	
70816 **11.060.1909.680**	9423340015	Στεφάνι ABS 160x188x12	Actros	
68179	9463340015 9463340615	Στεφάνι ABS 168x202x12	Actros	
70739	9423560015 9423560315	Στεφάνι ABS 153x176/196x16	Actros	
110003003 **03.130.1911.120**	9763560015	Στεφάνι ABS 139x175x18		
75651	9433340115	Στεφάνι ABS 140x178x14,5	Actros	

Κωδικός	OEM Nr.	Περιγ.Διαστ.	Όχημα	
80997	9463340515	Στεφάνι ABS 151/154x179x12.5	M/S νταλίκας	
81037	9723340115	Στεφάνι ABS 108,8x138x15	Atego Actros	
80744	9733561015	Στεφάνι ABS 146x200x14,5	Atego 2	
74710	3273560120	Καπάκι τροχού	Actros	
Για ρουλ. SET 1307				
74711	6563300088	Παξιμάδι	Actros	
Για ρουλ. SET 1307				
74712	9423320362	Ροδέλα	Actros	
Για ρουλ. SET 1307				

Κωδικός	OEM Nr.	Περιγ.Διαστ.	Όχημα	
110001001	5411420180	Φλάντζα πολλαπλής	Actros	
110001002	3661420480 3661420180	Φλάντζα πολλαπλής	OM 366 OM 364	
110001003	4031420380	Φλάντζα πολλαπλής	OM 401/402/403 OM 404/407/409 OM 422/423……	
110001004	4221420080	Φλάντζα πολλαπλής	OM 402/422/440 OM 442/446	
110001005	9061421180 9061420280	Φλάντζα πολλαπλής	Axor 2 Atego 2	

Κωδικός	OEM Nr.	Περιγ.Διαστ.	Όχημα	
53932	0000925208	Καπάκι φιλ. πετρελαίου SW-36	OM 906 OM 924 OM 926 OM 501 OM 502	
53229	0001802338	Καπάκι φιλ. λαδιού SW 36 / 95	OM 904 OM 906 OM 924	
53228	0001802438	Καπάκι φιλ. λαδιού SW-36 / 95	OM 457 OM 906 OM 926	
75646	5411840208	Καπάκι φιλ. λαδιού	Actros	
81202	0000900087	Καπάκι φίλτρου πετρ.	Mercedes	
0101002	3661840502	Καπάκι φιλ. λαδιού	814	
0101069	9261800010 9061802210	Καπάκι φιλ. λαδιού	Atego	

Κωδικός	OEM Nr.	Περιγ.Διαστ.	Όχημα	
8110001	4571880280	Φλάντζα ψυγείου λαδιού	Travego,Axor Tourismo,Setra	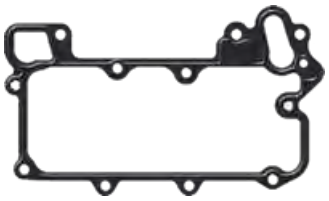
8110002	5411840780 5411840980	Φλάντζα ψυγείου λαδιού	Actros Travego	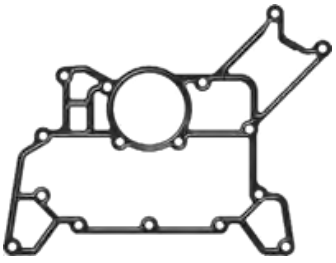
76803	0004774508	Καπάκι φίλ. πετρελαίου	Atego Atego 2	
0101007	5410900852 5410900552	Καπάκι φίλ. πετρελαίου	Actros	
950001001	0000900212 0000907350	Τρομπάκι πετρελαίου		
95000100101	0000900751 0000923303	Σετ τρομπ. πετρελαίου		
71967	0025429417	Φλοτέρ		

Κωδικός	OEM Nr.	Περιγ.Διαστ.	Όχημα	
87323	0000722912	Φυσουνάκι κλαπέ	Mercedes	
71512	0000906050	Χειραντλία	Actros	

Κωδικός	OEM Nr.	Περιγ.Διαστ.	Όχημα	
303110015 75028	0012606757 0012606657	Βαλβίδα σασμάν αργό-γρήγορο		
303110016	0012606257 0012609757	Βαλβίδα σασμάν αργό-γρήγορο		
303110034	9452600057 9452601457	Βαλβίδα over		
303110002	0022606257 0022603057 0022602957	Βαλβίδα σασμάν χωρίς τρύπα		
303110014	6038202043 6038202045	Βαλβίδα σασμάν αργό-γρήγορο		
303110017	0012608457 KNORR SV 3371	Βαλβίδα σασμάν αργό-γρήγορο		
74220	0002571866	Μαρκούτσι συμπλέκτη **ΛΑΔΙΟΥ**	Actros	

Κωδικός	OEM Nr.	Περιγ.Διαστ.	Όχημα	
0101080	4421800111	Βάση φίλτρο λαδιού		
84210	6460901637	Πολαπλλή εισαγωγής	Sprinter OM 646	
76320	0040940204	Φίλτρο αέρος	Actros	
76129	0180946302S	Φιλτροκούτι αερός	Actros	
76317	0030949504 0030949604	Φίλτρο αέρος	Atego	
84363	9735280606 9585200653	Φιλτροκούτι αερός	Atego	
76322	0010944704	Φίλτρο αέρος	M/S 814 Daf Iveco Man Neoplan Renault	

Κωδικός	OEM Nr.	Περιγ.Διαστ.	Όχημα	
0101010	4571800204	Καπάκι ψυγείου λαδιού		
0101048	4031802438	Καπάκι ψυγείου λαδιού		
75200	4031840280 4421880280	Φλάντζα καπακιού		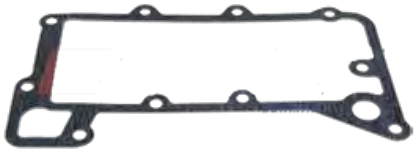
0101049	4031803938	Καπάκι ψυγείου λαδιού		
0101103	4571803110 4571801010	Καπάκι ψυγείου λαδιού	OM 457	
0101108	5411882204 5411881204 5411882704	Καπάκι ψυγείου λαδιού	Actros	

Κωδικός	OEM Nr.	Περιγ.Διαστ.	Όχημα	
0101109	5411883004 5411882404 5411881904	Καπάκι ψυγείου λαδιού	Actros Axor	
71974	4421881304 4421881604	Καπάκι ψυγείου λαδιού	Mercedes SK	
83931	5411882804 5411882504	Ψυγείου λαδιού	Actros	
82525	0011883101	Ψυγείου λαδιού		

Κωδικός	OEM Nr.	Περιγ.Διαστ.	Όχημα	
BG 15012	0061531428	Αισθητήρας πίεσης turbo	Sprinter 213 308,313 CDI 413	
BG 15026	6429050000	Αισθητήρας στροφάλου	Sprinter 209 CDI 319,515,519 Vito	
BG 15027	0031537228	Αισθητήρας στροφάλου	Sprinter 212 312,412 Vito	
BG 15028	0041530028	Αισθητήρας εκκεντροφόρου	Sprinter 214 114,314,414 Vito	
BG 15029	0031532828	Αισθητήρας στροφάλου	CDI 208,213,313 413,318,518,519	
BG 26027	0015452009 0015453809	Διακόπτης stop	Sprinter 208,209 311,313,315 CDI 515	
BG 26028	0015454409	Διακόπτης stop	Sprinter 208,209 311,313,315 CDI 515	

Κωδικός	OEM Nr.	Περιγ.Διαστ.	Όχημα	
77876	0045455414	Αισθητήρας	Actros	
74964	0041531828	Αισθητήρας	Actros	
74960	9705450124	Αισθητήρας	Atego	
77877	0015451609 0015457309	Αισθητήρας		
76147	6555450008	Επαφές διακόπτη	SK	

Κωδικός	OEM Nr.	Περιγ.Διαστ.	Όχημα	
51364	3185860031	Σετ κουβουκλίου 22 mm	314 608,709 316 808,809 318 813,1013,1113 349 1921	
51365	3815860031	Σετ κουβουκλίου μονή καμπίνα 25 mm		
51362	3873100077 3875860131	Σετ κουβουκλίου		
51363	3875860531 3878910957 6203100077	Σετ κουβουκλίου 8x31.5x27	380 1013,1017 381 1213,1217 383 1413,1417 389 1926,1932 391 2032	
51355	6203100177	Σετ κουβουκλίου 18x31.5x27	617 1622,1625 620 1633,1636 621 1928,19322 622 2028,2033 623 2233,2433	
51366	6205860031	Σετ κουβουκλίου 25 mm		
52682	6558902903	Σετ κουβουκλίου 25 mm	376 1219,1525 397 2219,2426 625 3229,3233 651 1417,1420 652 1717,1720 652 1820,1824	

Κωδικός	OEM Nr.	Περιγ.Διαστ.	Όχημα	
53243	6743170812	Σινεμπλόκ κουβουκλίου 25x60/61x57	673 709,711,809 674 814,914 675 1114,1514 676 817,917,1117 677 1120,1520,1524	
53244	6733170112	Σινεμπλόκ κουβουκλίου 55x87/88x56	397 1114,1214 673 709,711,809 674 814,914,917 675 1114,1314 676 817,1117,1320	
53934	9703170112	Λάστιχο κουβουκλίου 59.5x70.5	Atego	
54150	9303170012 9423171812	Σινεμπλόκ κουβουκλίου 40x47	930,932 Actros 933,934 Actros	
51360	9423172212	Σινεμπλόκ κουβουκλίου 65x64	950,952 Actros 953,954 Actros 693 1938,1944	
53324	9423172012	Σινεμπλόκ κουβουκλίου 25x100x123.5	930,932 Actros 934,952 Actros 953 Actros	
53234	9423172012	Σινεμπλόκ κουβουκλίου 25x100x123.5	930,932 Actros 934,952 Actros 953 Actros	

Κωδικός	OEM Nr.	Περιγ.Διαστ.	Όχημα	
54418	9423172312	Σινεμπλόκ κουβουκλίου 16x65x64	Actros	
54198	0009921603	Λάστιχο κουβουκλίου 16x69x64	Actros	
53264	9423100049	Σινεμπλόκ κουβουκλίου 40x46,5x31,5	Actros	
53933	9425000050	Σινεμπλόκ κουβουκλίου 40x46,5x31,5	Actros	
51357	3638910717	Σινεμπλόκ κουβουκλίου 22x40x33		
53084	6683177055	Λάστιχο κουβουκλίου 20,5x87x56,5	609,709,809 Vario 1620/1625/1634	
53087	6673170012	Λάστιχο κουβουκλίου 43,5x85x45,5	609,709,809 Vario 1620/1625/1634	

Κωδικός	OEM Nr.	Περιγ.Διαστ.	Όχημα	
53242	6673170236	Λάστιχο καμπίνας 18x78.5x15	609,709 814	
51071	6208910417	Λάστιχο μπουκάλας 25x42x25		
53235	9403171012	Σινεμπλόκ καμπίνας 25x100x123.5	Actros	
54197	9703170369	Σινεμπλόκ καμπίνας 25,5x58,5x42	Atego	

Κωδικός	OEM Nr.	Διαστάσεις	Όχημα	
09.010.1156.050	9735530005 3755530005	Μπουκάλα κουβουκλίου	Atego 2	
09.010.1156.030	0025538205	Μπουκάλα κουβουκλίου	Atego	
09.010.1156.070	0015539505 0015533505 0015531705	Μπουκάλα κουβουκλίου	SK	
09.010.1156.120	0025535405 0025536605 0025538405	Μπουκάλα κουβουκλίου	SK	
09.010.1156.130	0015532505 0015534105 0015539605	Μπουκάλα κουβουκλίου	SK	
09.010.1156.150	0005538705 0015534505	Μπουκάλα κουβουκλίου	SK	
09.010.1156.040	0025535505 0025538505	Μπουκάλα κουβουκλίου	Axor	

Κωδικός	OEM Nr.	Διαστάσεις	Όχημα	
09.010.1156.100	0025535705 0025537705 0025539105	Μπουκάλα κουβουκλίου	Actros	
09.010.1156.110	0025535905 0025537805 0025539205	Μπουκάλα κουβουκλίου	Actros	
09.010.1156.020	0025534405	Μπουκάλα κουβουκλίου	Axor	
09.010.1156.060	0005535105 0005537205	Μπουκάλα κουβουκλίου	SK	
09.010.1156.010	0025530905 0025531005 0025531305	Μπουκάλα κουβουκλίου	Actros	
09.010.1156.090	0015531005 0015534305	Μπουκάλα κουβουκλίου	SK	

Κωδικός	OEM Nr.	Διαστάσεις	Όχημα	
89500	0025535205 0025531805	Μπουκάλα κουβουκλίου	Actros	
89501	0015534705 0005537805	Μπουκάλα κουβουκλίου		

Κωδικός	OEM Nr.	Διαστάσεις	Όχημα	
09.010.1156.610	0015530001	Αντλία κουβουκλίου	Actros Atego	
09.010.1156.520	0005339901 0005539901	Αντλία κουβουκλίου	Actros	
09.010.1156.540 **68602**	0015533601	Αντλία κουβουκλίου	Actros	
09.010.1156.560	0015533401	Αντλία κουβουκλίου	Actros	
09.010.1156.570	0015533801	Αντλία κουβουκλίου	Actros	
09.010.1156.580	0015534001	Αντλία κουβουκλίου	Actros	
09.010.1156.590	0015534101	Αντλία κουβουκλίου	Actros	

Κωδικός	OEM Nr.	Διαστάσεις	Όχημα
09.010.1156.510	0005336801 0005532301 0005532701	Αντλία κουβουκλίου	SK LK

Κωδικός	OEM Nr.	Περιγραφή	Όχημα	
58761	6417200246	Γρύλος παραθ. αριστερός	625 3050,3238 650 1222 651 1417,20,22 652 1717,20,26,38	
58762	6417200346	Γρύλος παραθ. δεξιός	625 3050,3238 650 1222 651 1417,20,22 652 1717,20,26,38	
58843	3717250302 3717250002	Γρύλος παραθ. αριστερός	371 1817,1821 371 1922,1928 371 2517,2521	
58844	3717250402 3717250102	Γρύλος παραθ. δεξιός	371 1817,1821 371 1922,1928 371 2517,2521	
87982	9067200046	Γρύλος παραθ. αριστερός	Sprinter 906	
87983	9067200146	Γρύλος παραθ. δεξιός	Sprinter 906	

Κωδικός	OEM Nr.	Περιγραφή	Όχημα	
78245	9737200146 6937200146	Γρύλος παραθ. αριστ.	Atego 2	
78246	9737200246 6937200246	Γρύλος παραθ. δεξ.	Atego 2	
58983	9737200346	Γρύλος παραθ. αριστερός	Atego	
58984	9737200446	Γρύλος παραθ. δεξιός	Atego	
58916	0007250102	Γρύλος παραθ. δεξ.	Actros	
58915	0007250002	Γρύλος παραθ. αριστερός	Actros	

Κωδικός	OEM Nr.	Περιγραφή	Όχημα	
58963	9017201446	Γρύλος παραθ. αριστ.	Unimog	
58964	9017201546	Γρύλος παραθ. δεξ.	Unimog	
58955	9417200446	Γρύλος παραθ. αριστ.	Actros	
58956	9417200546	Γρύλος παραθ. δεξ.	Actros	
87751	0007200246	Γρύλος παραθ. αριστ.	Mercedes	
87752	0007200346	Γρύλος παραθ. δεξ.	Mercedes	

Κωδικός	OEM Nr.	Περιγραφή	Όχημα	
74370	9017200166	Χερούλη εσωτ.	Sprinter	
58985	6737200075	Χειρολαβή πόρτας εσωτ.	Sprinter	
58793	6417230088	Λαβή πόρτας	Mercedes	
74306	9588910000	Ντίζα κουβουκλίου	Atego	
84728	9588900064	Χερούλι	Atego	
74328	6397500159 6397500359	Ντίζα καπό	Vito	
78530	9703170118 9703170218	Ντίζα κουβουκλίου	Atego	

Κωδικός	OEM Nr.	Περιγραφή	Όχημα	
58914	9017600104	Ντίζα πόρτας	Sprinter	
74295	9017600304 9017600704	Ντίζα πόρτας	Sprinter	
74296	6387600404	Ντίζα πόρτας	Vito	
58794	6417600004	Ντίζα πόρτας	Mercedes	
58912	9737600104	Ντίζα πόρτας. δεξιά	Atego	
58911	9737600004	Ντίζα πόρτας. αριστερή	Atego	
58913	9017600504	Ντίζα πόρτας	Sprinter	

Κωδικός	OEM Nr.	Περιγραφή	Όχημα	
86142	9017600804	Ντίζα καπό	Sprinter	
BG 88044	9068800059	Ντίζα καπό	Sprinter	
74298 BG 75002	9017500359	Ντίζα καπό	Mercedes	

Κωδικός	OEM Nr.	Περιγραφή	Όχημα	
58937	9017600459	Χερούλι πόρτας.	Sprinter	
58760	6737600002	Χερούλι γρύλου	814	
66306	3817250043 S	Χερούλι γρύλου		
74355	9017600302	Χερούλι πόρτας	Sprinter	
78254	9737600002	Χερούλι γρύλου	Atego	
78253	9417600102	Χερούλι γρύλου	Actros	

Κωδικός	OEM Nr.	Περιγραφή	Όχημα	
66305	6707600159 3817660901	Χερούλι πόρτας με κλειδί	Mercedes	
66301	6417600359	Χερούλι πόρτας δεξιό	1417,22,24,27 1717,20,26,33 3050,3238,3538	
66302	6417600259	Χερούλι πόρτας αριστερό	1417,22,24,27 1717,20,26,33 3050,3238,3538	
66300	0007601359	Χερούλι πόρτας	Atego	
66297	6707600205	Αφαλός με κλειδί	Atego	

Κωδικός	OEM Nr.	Περιγραφή	Όχημα	
66295	9417600559	Χερούλι πόρτας δεξιό	Actros	
66296	9417600459	Χερούλι πόρτας αριστερό	Actros	

Κωδικός	OEM Nr.	Περιγραφή	Όχημα	
81245	9017301135	Κλειδαριά	Sprinter	
BG 72040	9017201035	Κλειδαριά	Sprinter	
BG 72042	6397601547	Οδηγός πόρτας	Vito 111,115	
74378	9017301335	Κλειδαριά	Sprinter	
BG 73028	9017301235	Κλειδαριά	Sprinter	
74365	9017201135	Κλειδαριά	Sprinter	

Κωδικός	OEM Nr.	Περιγραφή	Όχημα	
BG 73003	9017601047	Οδηγός πόρτας	Sprinter	
BG 73004	9017601347	Οδηγός πόρτας	Sprinter	
58795	3817230201	Κλειδαριά πόρτας Αριστερή	SK	
58796	3817230301	Κλειδαριά πόρτας Δεξιά	SK	
BG 73005	9017600128-1	Οδηγός πόρτα	Sprinter	
74409	9017600128	Οδηγός πόρτας	Sprinter	

Κωδικός	OEM Nr.	Περιγραφή	Όχημα	
84760	6387600847	Στοπ πόρτας	Vito	
BG 73022	9067600347	Οδηγός πόρτας	Sprinter 906	
BG 73023	9067600147	Οδηγός πόρτας	Sprinter 906	
BG 73024	6397601547	Οδηγός πόρτας	Vito 639	
80610	6397601747	Οδηγός πόρτας	Vito 639	
78258	9737200835	Κλειδαριά	Atego	

Κωδικός	OEM Nr.	Περιγραφή	Όχημα	
66434 01.190.8507.140	0015404745	Διακόπτης φλας	Sprinter 901,902,903	
01.190.8507.160 66362	0005407445 0015404645	Διακόπτης φλας	Sprinter 901,2,3,4 Vito 638	
66433 01.190.8507.050	0015404945	Διακόπτης φλας	Vito	
66335	6735400445 6735400145	Διακόπτης φλας	609,814	
66346	0085450124 0075458224	Διακόπτης φλας	Atego Axor Actros	
66326 01.190.8507.040	0055455124 0055451024	Διακόπτης φλας	O 303 376 1419,1525 380 1013,17,19 381 1213,17,19 387 1626,32,19 389 1919,26,32	
66355	0025406244	Διακόπτης φλας	Λεοφωρείο	

Κωδικός	OEM Nr.	Διαστάσεις	Όχημα	
66338	6555400045	Διακόπτης φλας	650 1222,24,27 651 1417,20,22,24,26 652 1717,20,22,24,31 654 2420,22,26,33 657 2429,35,38,44,50	
66336	6205400045	Διακόπτης φλας		
66340	3575400045	Διακόπτης φλας	O 405,407,408 O 345 Conecto	
58801	6418100012 641810 0112	Βάση καθρέπτη	1413,17,19 1617,19,24	
55280	6202680042	Πόμολο λεβιέ	Atego Vario O 303,304 O 403	
55279	6202600040	Πόμολο λεβιέ	Atego Actros	
55278	6202680157	Καπάκι λεβιέ	Atego Vario O 303,304 O 403	

Κωδικός	OEM Nr.	Διαστάσεις	Όχημα	
76907	0035454707 0045459607	Διακοπτ. αργό-γρηγ.	Actros	
BG 88033	9018800385	Μάσκα	Sprinter	
74402	9018820114	Στήριγμα φτερού	Sprinter 901,902,903 904,905	
58640	9738801670	Ακρο προφυλ. Αριστ.	Atego	
58637	9738800470	Ακρο προφυλ. Αριστ. στενό	Atego	
58643	9705253439	Βάση προφυλ. αριστ.	Atego	
58644	9705253539	Βάση προφυλ. δεξί	Atego	

Κωδικός	OEM Nr.	Διαστάσεις	Όχημα	
58638	9738800570	Ακρο προφυλ. δεξί στενό	Atego	
58641	9738801770	Ακρο προφυλ. δεξί	Atego	
58640	9738801670	Ακρο προφυλ. Αριστ.	Atego	
58637	9738800470	Ακρο προφυλ. Αριστ. στενό	Atego	
58639	9738801070	Προφυλ. στενός	Atego	
58642	9738801170	Προφυλ. φαρδύς	Atego	
87923	9728800085	Μάσκα	Atego	

Κωδικός	OEM Nr.	Διαστάσεις	Όχημα	
84345	9067600428	Στοπ πόρτας	Sprinter	
81394	9068200164	Φανάρι πίσω	Sprinter	
07.020.1909.400	3524700405 0004711280	Τάπα ρεζερβουάρ		

Κωδικός	OEM Nr.	Περιγ.Διαστ.	Όχημα	
51397	81437040057	Λάστιχο ζαμφόρ 44.5x67x60		
51398	81437040060	Λάστιχο ζαμφόρ 55x78x60	F 90 L 2000 M 2000	
51401	81437040044 81437040042	Λάστιχο ζαμφόρ 55x82x80	SL 200 SR 280 SR 240	
51402	81437040045 81437040028	Λάστιχο ζαμφόρ 55x87x80	SL 200 SR 240/280 SUE 240	
51126	81432710081	Λάστιχο ζαμφόρ 54x93.5/70x80	F 90 F 2000	
51399	81437040061	Λάστιχο ζαμφόρ 60x78x60	Tga F 90,F 2000 L 2000 M 2000	
75412	36437226001	Λάστιχο ζαμφόρ		

Κωδικός	OEM Nr.	Περιγ.Διαστ.	Όχημα	
71418	81437040076	Σινεμπλόκ ζαμφόρ 50x68x60		
55116	85437220007	Σινεμπλοκ ζαμφόρ 14x42.5x35	Tgl Tgm	
52949	81437220052	Λάστιχο ζαμφόρ 34.5x55x60	L 2000 M 2000	
53270	81437040074	Λάστιχο ζαμφόρ 45x65x51	18220/260,290 18220/310,313 F 2000/M 2000	
52950 D	81437040078	Λάστιχο ζαμφόρ 45x75x51	Tga	
53269	81437220068 81437220069 81437220080	Λάστιχο ζαμφόρ 50x84x72	Tga Tgm F 2000,L 2000	
53012 D	81437040077	Λάστιχο ζαμφόρ 50x75x51	Tga Tgl Tgm	

Κωδικός	OEM Nr.	Περιγ.Διαστ.	Όχημα	
51433	81437220040 81437220041 81437220042	Λάστιχο ζάμφορ 55x83x70	Tga Tgl F 2000,L 2000 M 2000	
53266	81437220083	Λάστιχο ζαμφόρ 60x88x60	Tga Tgm F 2000	
52951	81437220053	Λάστιχο ζαμφόρ 39x55x60	L 2000 M 2000	
51414	81442040021 81442040020	Λάστιχο ζαμφόρ 58x80x68	SL 200/202 SR 240/280 LION'S COACH	
51410	81432710033	Λάστιχο ζαμφόρ 55x75x83	SR 280	
51413	81442040004	Λάστιχο ζαμφόρ 42x68	L 2000 M 2000	
55105	85437040005	Λάστιχο ζαμφόρ 26x66x46	TGL	

Κωδικός	OEM Nr.	Περιγ.Διαστ.	Όχημα	
51434	81962100278	Λάστιχο ζαμφόρ 27x43.5	L 2000 M 2000	
55682	85437040002	Λάστιχο ζαμφόρ 31x53x56	Tga	
74772	81437040081 81437040094	Λάστιχο ζαμφόρ	Man	
53278	81437040038	Λάστιχο ζαμφόρ	Man	
70267	81910200646	Πείρος ζαμφόρ M 27x2 56/58X174	Man	
70266	81910200337	Πείρος ζαμφόρ M 14x2 40/55X194	Man	
59069	81910200618	Πείρος ζαμφόρ M 16x1.5 22x75/97	Man	

Κωδικός	OEM Nr.	Περιγ.Διαστ.	Όχημα	
51417	81432710029 81432710008	Σινεμπλόκ ζαμφόρ 16x45x42		
51418	81432710022	Σινεμπλόκ ζαμφόρ 18x55x55		
53971	81437220022	Σινεμπλόκ ζαμφόρ 16x45x47	F 2000 Tga Tgl Tgm	
51409	81437220021	Σινεμπλόκ ζαμφόρ 22x65.5x62	F 2000 M 90	
51408	81437220019	Σινεμπλόκ ζαμφόρ 22x75x62	F 2000 F 90 Tga	
51432	81962100450 81437220038 81962100469	Σινεμπλόκ ζαμφόρ 16x47.5x47	G 90 L 2000 M 90 M 2000	
53018	81437220059	Σινεμπλόκ ζαμφόρ 16x50x47	Tga Tgl Tgm	

Κωδικός	OEM Nr.	Περιγ.Διαστ.	Όχημα	
51391	81437220039	Σινεμπλόκ ζαμφόρ 22x67.5x62	F 90,M 90 F 2000,M 2000 Tga	
51392	81437220063	Σινεμπλόκ ζαμφόρ 22x68x62	M 90 M 2000 Tga Tgm	
53054	81437220047	Σινεμπλόκ ζαμφόρ 24x64x44		
51483	81962100294	Σινεμπλόκ ζαμφόρ 12x33,5x32		
56278	81437220077 81437220085	Σινεμπλόκ 24,5x96x95		

Κωδικός	OEM Nr.	Περιγ.Διαστ.	Όχημα	
51393	81437040025	Πλαστικό ζαμφόρ 55x65x80.5		
51394	81437040026	Πλαστικό ζαμφόρ 38x58x74		
51395	81437040029	Πλαστικό ζαμφόρ 45x58x80		
51396	81437040032	Πλαστικό ζαμφόρ 60x70x81		

Κωδικός	OEM Nr.	Περιγ.Διαστ.	Όχημα	
51416	81962100511	47.5x21/101 Συν.μήκος 140	M 90,M 2000 L 2000	
51415	81962100452	47.5x19/99 Συν.μήκος 130		
51403	81432710080	65.5x15/100	F 90,M 90 F 2000	
51404	81432710082	65.5x21/125	F 90 F 2000	
51406	81432710087	65.5x19/130	16240/280,290 16360/370,372	
53014	81432206177	67,5x15/80	Lions coach Neoplan	
74619		67.5x15/80	NL,NG LIONS	

Κωδικός	OEM Nr.	Περιγ.Διαστ.	Όχημα	
51405	81432710083 81432710079 81432710046	75x21/125	F 90 F 2000	
51407	81432710078 81432710032	75x19/130		
52791	81962100447	94x19/130		
53056	81433150009	95x19/145x54		
56345	81432206315	67x19/130x24	Tgl L 2000	
53010	81432506009	20x46x60	Tgl L 2000	
53015	81432206177S1 814322061 79S1	83,5x67,5 M 16x1	Neoplan	

Κωδικός	OEM Nr.	Περιγ.Διαστ.	Όχημα	
51454 D	81437220061 81437220044	Σινεμπλόκ σούστας 24x70x95	F 2000 18220/290,370	
51455	81437220051 81437220078 81437220079	Σινεμπλόκ σούστας 20x57x84	12220,14280 L 2000 F 2000	
51456 D	81437220062 81437220045	Σινεμπλόκ σούστας 24x70x105	F 2000	
53274 D	81962100616 81437220070	Σινεμπλόκ σούστας 24x65x95	Tga Tgs Tgx	
51452	81960200250 81960200231 81960200252	Σινεμπλόκ σούστας 16x50x95	G 90,M 90 L 2000 M 2000	
51453	81960200286	Σινεμπλόκ σούστας 14x37.5x51	L 2000 M 2000	
55113	85437220008 85437220010	Σινεμπλόκ σούστας 18x61x86	Tgl	

Κωδικός	OEM Nr.	Περιγ.Διαστ.	Όχημα	
55115	81437220092	Σινεμπλόκ σούστας 20x62x95	Tgm	
55117	81962100557	Σινεμπλόκ σούστας 18x57x86	Tga Tgl	
55112	81437220091	Σινεμπλόκ σούστας 24x62x95	Tga	
51484	81961010690 81961010739	Τακάκι σούστας 70x20	L 2000 M 2000	

Κωδικός	OEM Nr.	Περιγ.Διαστ.	Όχημα	
53262	81434070109 81434070509	Τακάκι σούστας 84x110x18	Tga F 90,F 2000 L 2000,M 2000	
51485	83960200506 81434006484	Τακάκι σούστας 105x87.5x18.5	F 90 F 2000	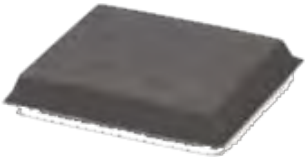
53280	81434070102	Τακάκι σούστας 100x140x18	F 2000	
55103	81434070112	Τάκος σούστας 80x120x18	Tga Tgs Tgm	
AP 20535 **52720**	81962105022 81962105021 81962105023	Τάκος σούστας h:127	F 90 F 2000 L 2000	
AP 20554	81962100554 81962100547	Τάκος σούστας Δεξιός h:133	Tga	
AP 20555 53271	81962100555 81962100548	Τάκος σούστας Αριστερός h:133	Tga	

Κωδικός	OEM Nr.	Περιγ.Διαστ.	Όχημα	
54177	81962100550	Τάκος σούστας h:133	Tga	
55689	81962100379	Τάκος σούστας	Tga	
53008	81519016006	Σετ μπράτσου 42 mm		
GE FE 31-83 **54067**	06369590027 06369590030	95x145x37,8 Κούτσουρο		
53284	81930010319	Σωληνάκι μπράτσου 40.5x44.5x32	F 90,M 90 F 2000,M2000 L 2000	
55685	81434070132	Ελατήριο 110x127.5x18/35	Tga, Tgl	

Κωδικός	OEM Nr.	Περιγ.Διαστ.	Όχημα	
8120001	51019010129	Φλάντζ καθρέπτη	Tga Neoplan	
8120005	51059010160 51059010144	Φλάντζα ψυγείου λαδιού	Tga Neoplan	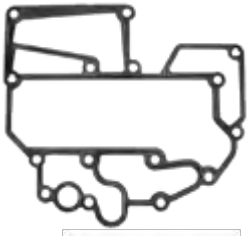
303110018	81521706156 81521706096	Βαλβίδα συμπλ. με over	19.423 19.463 19.464	
303110032	81325506016 81325506013	Βαλβίδα Megatronic	Tga Tgs Tgx	
0102001	51055020044 51055020039 51055017215	Καπάκι ψυγείου λαδιού	Tga	
0102107	51059010122	Λάστιχο ψυγείου λαδιού	Tga	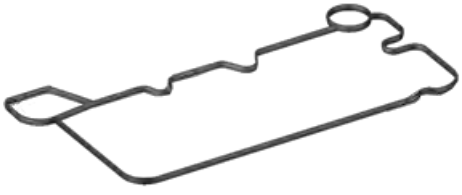
74931	06562540103 06562542003	Φλάντζα	Tga	

Κωδικός	OEM Nr.	Περιγ.Διαστ.	Όχημα	
0102053	51066006093 51066006088	Κόμπλερ φτερωτής	Tga	
58546 **010254**	51066040061	Μουαγιέ εξώστερ	Man	
0102055	51066095012	Βάση υδραργυρικού	Tga D-2066	
0102056	51066095015	Βάση υδραργυρικού	Tga	
73366	81066200132 81066200148	Χωάνη	Tga	

Κωδικός	OEM Nr.	Περιγ.Διαστ.	Όχημα	
0102006	51063305034 51063305040 51063305041	Καπάκι αντλίας νερού	Tga Tgx Tgs	
0102046	51063305048	Καπάκι αντλίας νερού	Tga Tgx Tgs	
0102057	51063305047	Καπάκι αντλίας νερού	Tga Tgx Tgs	
8120002	51069030061	Φλάντζα καβούκι αντλίας νερού	Tga,Tgx,Tgs	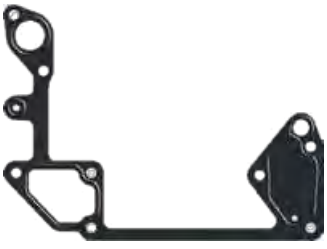
8120003	51069040039	Φλάντζα καβούκι θερμοστάτη	Tga,Tgx,Tgs	
8120004	51069040042	Φλάντζα καβούκι θερμοστάτη	Tga,Tgx,Tgs	

Κωδικός	OEM Nr.	Περιγ.Διαστ.	Όχημα	
0102034	51981820003 51981820026 51981820050	Σετ κολάρα	Man	
0102035	51981820003	Σωληνάκι νερού	Man	
0102036	51981820026	Σωληνάκι νερού	Man	
0102037	5198182	Σωληνάκι νερού	Man	
0102038	51981820051	Σωληνάκι νερού	Man	
0102039	51981820091	Σωληνάκι νερού	Man	
0102040	51981820008	Σωληνάκι νερού	Man	

Κωδικός	OEM Nr.	Περιγ.Διαστ.	Όχημα	
0102041	51981820092	Σωληνάκι νερού	Man	
0102042	51981820009	Σωληνάκι νερού	Man	
0102043	51063020408	Σωληνάκι νερού	Man	
0102044	51981820039	Σωληνάκι νερού	Tgl,Tgm	
0102045	51981820011	Σωληνάκι νερού	Man	

Κωδικός	OEM Nr.	Περιγ.Διαστ.	Όχημα	
0102030	51016010015	Μπεκ λαδιού.	Tgx	
0102058	51015013043	Καπάκι μηχανής. εμπρός σασμάν		
70202	51063015504 51063025004	Σωλήνας ψυκτικού υγρού.	Man	
80668	51125046003	Καπάκι φίλτρου πετρ.	Man	
81202	51125040007 51125040007	Καπάκι φίλτρου πετρ.	Man	
71877	81626800132	Καπάκι φίλτρο. λαδιού	Man	
78315	51063035351	Σωληνάκι.	Man	

Κωδικός	OEM Nr.	Περιγ.Διαστ.	Όχημα	
71945	81274210099 81274210125	Βαλβίδα θερμ.	Tga	
71946	81274210152 81274210169	Βαλβίδα θερμ. ψυκτικού	Σειρά 3-4	
71947	64255030001 81255030244	Βαλβίδα πίσεσης	Tga	
67753	51271200015	Αισθητήρας βολάν 905 mm	Man	
67752	51271200014	Αισθητήρας βολάν 905 mm	Man	
77867	81274210077	Αισθητήρας	Man	
79056	51274210102 51274210128	Αισθητήρας	Man	

Κωδικός	OEM Nr.	Περιγ.Διαστ.	Όχημα	
120001001	51089010023	Φλάντζα πολλαπλής	Tgl,Tgm	
120001002	51089010152	Φλάντζα εξαγωγής	Man	
120001003	51089010170	Φλάντζα εξαγωγης	Tgx	
120001005	51089010200	Φλάντζα εξαγωγής		
120001006	51089010027	Φλάντζα εξαγωγής		
120001007	51089010155	Φλάντζα εξαγωγής		
120001004	51089020212	Φλάντζα εισαγωγής		

Κωδικός	OEM Nr.	Περιγ.Διαστ.	Όχημα	
84043	51081530086 51081530045	Σωληνάκι ανακυκλ.	Man	
73363	81157016124	Φυσουνάκι κλαπέ	Tga	
75009	81156006106	Κλαπέ	Man Tga	
74927	51152016174S 51152016183S	Κλαπέ	Man Tga	

Κωδικός	OEM Nr.	Περιγ.Διαστ.	Όχημα	
53093	85962100019	Σινεμπλόκ κουβουκλίου 16.5x60x63.5x80	Tga	
53094	85962100021	Σινεμπλόκ κουβουκλίου 16x53x58	Tga Tgl Tgm	
51503	81962100462 81962100369	Σινεμπλόκ κουβουκλίου 14x30x48	Tga Tgl Tgm	
51505	81962100348	Σινεμπλόκ κουβουκλίου 22x58.5x47.5	Tga	
54434	85960200004	Σινεμπλόκ κουβουκλίου 22x52.5x42	Tga Tgl Tgm	
54784	85907100014	Ροδέλλα κουβουκλίου 25.5x79.5x7.5	Tga	
54785	85965010002	Ροδέλλα κουβουκλίου 48x65x11.5	Tga	

Κωδικός	OEM Nr.	Περιγ.Διαστ.	Όχημα	
55261	81934300016	Ρουλεμάν κουβουκλίου 35x57x25	F 2000	
51506	81962100400	Βάση κουβουκλίου 16x50x29	F 90	
53268	81962100515 81962100482	Βάση κουβουκλίου 10x50,5x36	F 2000 M 2000	
51507	81962100437 81962100424	Βάση κουβουκλίου 16.5x70.5x68	F 90 F 2000 M 2000	
51514	81962100407 S1	Σετ κουβουκλίου 16.5x70.5x68	F 90 F 2000 M 2000	
51515		Σετ κουβουκλίου 16x64x29	F 90	
53288	81417156014	Σετ κουβουκλίου 16.5x63.5x60x80	Tga	

Κωδικός	OEM Nr.	Περιγ.Διαστ.	Όχημα	
51501	85962100007 85962100012	Βάση κουβουκλίου 22.5 94	L 2000 M 2000	
51510	81962100536	Βάση κουβουκλίου M 10 50.5/36	L 2000 M 2000	
53290	81417156013	Σετ κουβουκλίου 16.5x63.5x60x80	Tga	
55125	81417006096	Σετ κουβουκλίου 35x57x22/25	Tga	
55644	81417006095	Σετ κουβουκλίου 30x47x18/22	L 2000	
75405	81962100609	Σινεμπλόκ κουβουκλίου	Tga	
55109	85962100030	Σινεμπλόκ καμπ. 14x96.5	Tgl	

Κωδικός	OEM Nr.	Περιγ.Διαστ.	Όχημα	
68447	85618516003	Κλείστρο κουβουκλίου	Σειρά 2	
68444	81618516023 81618516019 81618516029	Κλείστρο κουβουκλίου	Tga	
59838	85942990015	Πείρος κλείστρου 12x22x80	Man	

Κωδικός	OEM Nr.	Περιγ.Διαστ.	Όχημα
09.010.0963.310	81417236114 81417236103 81417239114	Αντλία κουβουκλίου	Man σειρά 2
09.010.0963.300	85417236044 85417236020 85417236011	Αντλία κουβουκλίου	Man
09.010.0963.000	81417236099 83417236099	Μπουκάλα κουβουκλίου	σειρά 2
09.010.0963.010	85417236029 85417236009 81417236123	Μπουκάλα κουβουκλίου	Tga
09.010.0963.020	85417236010 81417236124	Μπουκάλα κουβουκλίου	Tga
09.010.0963.030	81417239076 81417239067	Μπουκάλα κουβουκλίου	Man Σειρά 2

Κωδικός	OEM Nr.	Περιγ.Διαστ.	Όχημα	
65802	81970106011	Πόμολο λεβιέ	Σειρά 2	
65803	81970106009	Πόμολο λεβιέ Για σασμάν Fuller	Σειρά 2	
65805	81326200043	Πόμολο λεβιέ	Tga	
65806	81326200045	Πόμολο λεβιέ	Tga	
65804	81970106007	Πόμολο λεβιέ	Tga	
54635	81326706199	Σετ επισκευής λεβιέ	F 2000 M 2000 L 2000	
55134	81326706259	Σετ επισκευής λεβιέ	F 2000 F-90	

Κωδικός	OEM Nr.	Περιγ.Διαστ.	Όχημα	
71690	81626800132	Ντίζα πόρτας	Tga	
66351	81255090123 81255090085	Διακόπτης φλας	Tga	
66344	81255090028 81255090067	Διακόπτης φλας		
75025	81464336009	Κλειδαριά τιμονιού	F 2000	
56322	81326160007	Σφουγγάρι λεβιέ	M 2000	
56323	81326160008	Σφουγγάρι λεβιέ	M 2000	
75006	81964200324	Φούσκα λεβιέ	Σειρά 2	

Κωδικός	OEM Nr.	Περιγ.Διαστ.	Όχημα	
75005	81964200440 81964200529	Φούσκα λεβιέ	M 2000	
80168	51081500046 51081500041 51081500026	Φυσουνάκι EGR	Tga	
71682	81955016261	Ντίζα γκαζιού 1652 mm	L 2000 M 90	
71672	81955016222 81955016439	Ντίζα γκαζιού 2165 mm	F 2000	
71672	81955016272 81955016432	Ντίζα γκαζιού 1990 μμ	F 2000 F 90	
77025	81436106039 81436106061	Βαλβίδα ανάρτησης	Man	
70445	81083036051	Καπάκι φίλτρου αέρος	Man	

Κωδικός	OEM Nr.	Περιγ.Διαστ.	Όχημα	
66311	81626416074 81626416078	Χειρολαβή δεξιά	Tga	
66312	81626416075 81626416079	Χειρολαβή αριστερή	Tga	
66391	81626410099	Χερούλι	Tga	
66716	81955016506	Ντίζα πόρτας	Tga	

Κωδικός	OEM Nr.	Περιγ.Διαστ.	Όχημα	
75680	81271206008 81271206020	Αισθητήρας τροχού		
70705	81259376010 81259376017	Αισθητήρας φρένου πίσω αριστερά	Tga	
70706	81259376018 81259376022	Αισθητήρας φρένου πίσω δεξιά	Tga	
75737	81271206182	Αισθητήρας ABS		
75738	81271206183	Αισθητήρας ABS		
75680	81271206008 81271206020	Αισθητήρας τροχού		
70705	81259376010 81259376017	Αισθητήρας φρένου πίσω αριστερά	Tga	

Κωδικός	OEM Nr.	Περιγ.Διαστ.	Όχημα	
81758	81271206176 81271206132	Αισθητήρας ABS Μπρος δεξί		
81759	81271206177 81271206131	Αισθητήρας ABS Μπρος αρισ.		
83488	81271206173 81271206103	Αισθητήρας ABS δεξ.		
83489	81271206172 81271206104	Αισθητήρας ABS αρισ.		
75742	81271206189	Αισθητήρας ABS Δεξ. 2595 mm	Tga	
75743	81271206111 81271206137 81271206165	Αισθητήρας ABS Αριστ. 2150 mm	Tga	
70706	81259376018 81259376022	Αισθητήρας φρένου πίσω δεξιά	Tga	

Κωδικός	OEM Nr.	Περιγ.Διαστ.	Όχημα	
75737	81271206182	Αισθητήρας ABS		
75738	81271206183	Αισθητήρας ABS 2065 mm		
79802	81271206106 81271206219	Αισθητήρας ABS δεξί 3000 mm	Tgl	

Κωδικός	OEM Nr.	Περιγ.Διαστ.	Όχημα	
73805	81443030022	Ροδέλα τροχού	Tga	
73806	81443030034	Ροδέλα τροχού	Tga	
75403	81906200092	Παξιμάδι τροχού M100x1,5/17	Tga	
81159	81906200086	Παξιμάδι τροχού M58x1,5	Tga	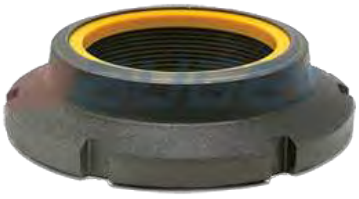
03.130.0922.300	81930210397 81524030029	Στεφάνι ABS	Tgl	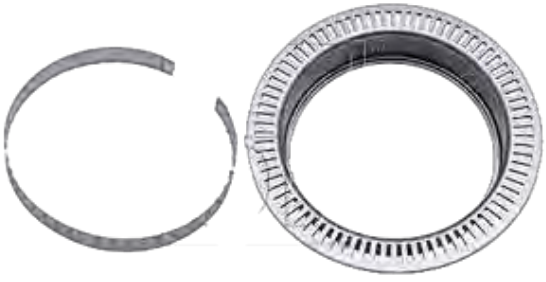

Κωδικός	OEM Nr.	Περιγ.Διαστ.	Όχημα	
51570	1575339	49x9.5	F 10,F 12,F 16 FH 12,FH 16 FL 6,FL 7,FL 12 FM 10,FM 12	
51571	1609768	53x75	F 10,F 12,F 16 FL 7,FL 10,FL 12 NL 10,NL 12	
51572	1573032	50x75	F 10 F 12	
51573	1629169	60x94	FH 12,FH 16 FM 10,FM 12	
51574	363864	45x75	F 10,F 12 N 10,N 12	
51575	1580010	40x90x86	F 10,F 12,F 16 FL 10,FL 12	
51576	1580009	30x66x75	F 10,F 12,F 16 FL 10,FL 12	

Κωδικός	OEM Nr.	Περιγ.Διαστ.	Όχημα	
54214	20428165	30x61X55	FH 12,16	
51567	3028447	45x78X96	B 10	
51583	9959304	49x80x95	B 7/9/10/12/ FL 6,FL 608-615	
51568	3028448	50x78x96	B 10 B 12	
51569	3028449	55x78x96		
51582	9519245	59x90x95	B 10,B 7 FH 12,FH 16	
51581	9516524	53x80x95	B 10,B 12,B 6 FH 12,FH 16 FM 9,FM 10,FM 12	

Κωδικός	OEM Nr.	Περιγ.Διαστ.	Όχημα	
51585	1079256	65x116x95	FH 12,16 FM 7,9,10,12	
51586	1077594	72x116x95	FH 12,16 FM 7,9,10,12	
55056	20493701	52x78	FH 12 / 16 FL 6	
52016	20726575	20x42	FH	
52020	20726635	52x90	FH	
52029	20726576	42x60.5	FH	
73316	82074380	43x68	FE	

Κωδικός	OEM Nr.	Περιγ.Διαστ.	Όχημα	
51594	1605047	61x75x96	F 10,F 12,F 16 FH 12, FH 16 FM 7,FM 10,FM 12	
51595	1605182	55x73x95	F 10,F 12,F 16 FH 12,FH 16 FL 10,FL 12,FL 6	
51596	1607561	65x74x96	F 10,F 12,F 16 FH 12,FH 16 FL 6,FL 7,FL 10	
51597	9516579	61x75x96	B 10 B 12	
51599	1075180	45x66	FH 12,FH 16 FM 7,FM 9 FM 10,FM 12	
51578 Σετ 51612	1587261	25x35x27	F 10,F 12 F 16,FL 10 FL 12,FL 7	
51732	6799335	25.5x49.5x23.5	F 10,F 12 F 16,FL 10 FL 12,FL 7	

Κωδικός	OEM Nr.	Περιγ.Διαστ.	Όχημα	
51577	1589807	25x35x23	F 10,F 12,F 16 F L6,FL 7 NL 10,12	
51593	1624611	35x59	FH 12 FH 16	
51603	1622838	75x95x96	F 10,F 12 F 16,FH 12 FH 16,FL 7 FL 10,FL 12	
51604	1075179	35x67	FH 12,FH 16 FM 7,FM 9 FM 10,FM 12	
51600	1628318	53x70x91	FH 12,FH 16 FL 6,FL 616 FM 7,FM 12	
51606	6771515	45x60x70.5	FL 6 FL 608-615 FL 616-619 B 7	
51592	1611551	40x59	F 10,F 12,F 16 FL 10,FL 12 FL 608,FL 615	

Κωδικός	OEM Nr.	Περιγ.Διαστ.	Όχημα	
51598	1075188	59.5x74x96	FH 12,FH 16 FM 10,FM 12 FM 7,FM 9	
51602	6772312	40x77		
54218	20452330	64x107x65	FH 12	
51922	1697732	20,5x59,5x31,5	F,FL,FH	
54215	20428166	35,5x61x55 Λάστιχο ζαμφορ	FH 12,16	
51730	1134962 308852	24.5x48x25.5	FH 10,12,16	

Κωδικός	OEM Nr.	Περιγ.Διαστ.	Όχημα	
51612	1587261S	25x35x27 Σετ ζαμφόρ	F 10,12,16	
51611	1589807	25x35x23 Σετ ζαμφορ	FH 10,12,16	

Κωδικός	OEM Nr.	Περιγ.Διαστ.	Όχημα	
51601	1624605	17.5x45x50	FH 12,FH 16 FL 10,FL 12,FL 7 FM 10,FM 12,FM 9	
51588	1134955	28x57.5x64	FH 16,FL 10,FL 12 FL 608-615 FL 7,FM 10,FM 12 NL 10	
51589	1620750	34x65.5x64	F 10,F 12,F 16 FH 12,FH 16 FL 10,FL 12,FL 6 FL 616-619,FL 7	
51587	1135080	52x91,3x85	F 10,F 12,F 16 FH 12,FH 16 FL 10,FL 12,FL 6 FL 616-619,FL 7	
53298	3111274	13x60.5x73	B 6,B 7 B12	
57288	70371217	91,3x115x17/24	B	
80829	3093507 8079894		Volvo	

Κωδικός	OEM Nr.	Περιγ.Διαστ.	Όχημα	
51560	1620753	14x97/34x127	F 10,F 12,F 16 FH 12,FH 16 FM 7,FM 10,FM 12	
51559	8152450	14.5x107/34x140	B 7,F 12,F 16 FH 12,FH 16 FL 10,FL 12	
51562	1608758	13.5x97/28x122	B 10,B 12 F 10,F 12 F 16	
51564	8157254	14.5x107/28x140	F, FL	
54210	20533294	20.5x52.5x110 Σινεμπλόκ σούστας	FH 12/16	
55060	20533294S	20.5x52.5x110 Σετ σινεμπλόκ σούστας	FH 12/16	
51615	1629701	52,5x26	F 12/16 FH 12 FL 10/12	

Κωδικός	OEM Nr.	Περιγ.Διαστ.	Όχημα	
130001001	471650	Φλάντζα εξάτμισης	FL 7 TD 71/TD 73	
130001002	1547881 8170959 8187272	Φλάντζα εξάτμισης	FH 12,FM 12 NH 12	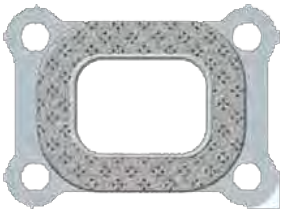
130001003	-	Φλάντζα. εξάτμισης	FM 9	
130001004	479107	Φλάντζα εξάτμισης	F10,FL 10 TD 100/101/102/103 THD 103/104	
130001005	470534 423323 468647	Φλάντζα. εξάτμισης	F 12 TD 120/121 TD 122/123	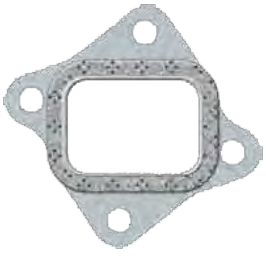
130001006	421534	Φλάντζα εξάτμισης	F 7 D 70/TD 70	
130001007	420538	Φλάντζα εξάτμισης	TD 61/63	

Κωδικός	OEM Nr.	Περιγ.Διαστ.	Όχημα	
130001008	1543858 8130038	Φλάντζα εξάτμισης	F 16, FH 16 TD 162 F TD 163 ES	
130001009	422779	Φλάντζα εξάτμισης	Volvo	
130001014	20543071	Φλάντζα εξάτμισης	FH 12	
130001016	21482601	Φλάντζα εξάτμισης	FH,FM.NH 9/10/11/12/13 D 9 A/B D 11 A/B/C	
130001011	411710	Φλάντζα. Turbo	Volvo	
130001012	-	Σετ φλάντζες. Turbo	Volvo	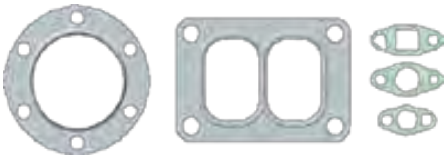
130001013	-	Φλάντζα Turbo	F 7 D70/ TD 70	

Κωδικός	OEM Nr.	Περιγ.Διαστ.	Όχημα	
0103057	20803692 20585608 204400651	Μεταλλικός σωλήνας	Volvo	
0103010	8130185	φλάντζα	Volvo	
0103011	8170519	Φλάντζα	Volvo	
0103012	8170515	Φλάντζα	Volvo	
0103016	8148528	Φλάντζα	Volvo	
0103023	470323	Ελατήριο Inter.	Volvo	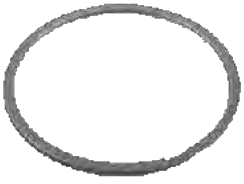
0103024	1677227	Ελατήριο Inter.	Volvo	

Κωδικός	OEM Nr.	Περιγ.Διαστ.	Όχημα	
0103029	1652948	Ασφάλεια	Volvo	
0103030	20944716	Ασφάλεια	Volvo	
0103036	3964833	Φλάντζα αντλίας πετρελαίου	Volvo	
0103058	1547776	Φλάντζα φίλτρου λαδιού	Volvo	
0103059	20510082	Φλάντζα φίλτρου λαδιού	Volvo	
0103060	20480827	Φλάντζα φίλτρο λαδιού	Volvo	
0103061	20787167	Φλάντζα φίλτρου λαδιού	Volvo	

Κωδικός	OEM Nr.	Περιγ.Διαστ.	Όχημα	
0103062	21497536	Φλάντζα φίλτρου λαδιού	Volvo	
0103063	21432772	Φλάντζα φίλτρου λαδιού	Volvo	
0103065	8170534	Φλάντζα φίλτρου λαδιού	Volvo	
0103078	20555313	Καβούκι θερμοστάτη	Volvo	
0103082	-	Σετ επισκευής καβ. θερμοστάτη	Volvo	
79310	21861948 21519562	Καβούκι θερμοστάτη	Volvo	
THCT 18201.82J	20463750 20560249	Θερμοστάτης	Volvo	

Κωδικός	OEM Nr.	Περιγ.Διαστ.	Όχημα	
0103006	3095479	Βαλβίδα επιστροφής	Volvo	
0103064	21419969 21697342	Βαλβίδα επιστροφής	Volvo	
0103068	1677850	Βαλβίδα επιστροφής	Volvo	
0103069	479775	Βαλβίδα επιστροφής	Volvo	
0103070	21458307	Βαλβίδα επιστροφής	Volvo	
0103071	8148327	Βαλβίδα επιστροφής	Volvo	
0103072	20450468	Βαλβίδα επιστροφής	Volvo	

Κωδικός	OEM Nr.	Περιγ.Διαστ.	Όχημα	
68656	21067551 20752310	Αντλία πετρελαίου	FH 12	
0103002	467367	Τάπα κεφαλής	F 12	

Κωδικός	OEM Nr.	Περιγ.Διαστ.	Όχημα	
130001050 S	479458 S	Σετ επισκευής τρόμπας πετρ.	F 12	
130001051 S	479459 S	Σετ επισκευής τρόμπας πετρ.	F 12	
0103076	21900852 21023287 20823675	Βάση φίλτρου πετρελαίου	Volvo	
0103077	21023285 20910188	Βάση φίλτρου πετρελαίου	Volvo	
0107004	20509138 20783917 20733422	Βάση φίλτρου πετρελαίου	Volvo	
0103148	20440372 20441871 3065985	Αντλία καυσίμου	FH 12	

Κωδικός	OEM Nr.	Περιγ.Διαστ.	Όχημα	
301050001	3944251	Κυβερνήτης 12 Bar	Volvo	
301050002	3944252	Κυβερνήτης 7,9 Bar	Volvo	
303110004	1672231	Βαλβίδα σασμάν	FH	
303110021	1068952 1669298 1654352	Βαλβίδα σασμάν	FH 16	
54702	1517940	Φυσουνάκι κλαπέ	Volvo	

Κωδικός	OEM Nr.	Περιγ.Διαστ.	Όχημα	
303110022	1068951 1652731 1653076	Βαλβίδα σασμάν	FH 12 FH 16	
303110023	1653074 1669324 1669277	Βαλβίδα σασμάν	FH 12/16 FM 10/12	
303110024	1653156	Βαλβίδα σασμάν	FH 12/16 FM 7/9/10/12	
303110024	8172628 1672230	Βαλβίδα σασμάν	FM 9/12 FH 12/16	

Προσθήκες βαλβίδων

130005050	85111158	Κασετίνα με 40 προσθήκες Από 2.00 mm – 3.95 mm	

Κωδικός	OE	Πάχος
130005001	1547967	2,00 mm
130005002	1547968	2,05 mm
130005003	1547969	2,10 mm
130005004	1547970	2,15 mm
130005005	1547971	2,20 mm
130005006	1547972	2,25 mm
130005007	1547973	2,30 mm
130005008	1547974	2,35 mm
130005009	1547975	2,40 mm
130005010	1547976	2,45 mm
130005011	1547977	2,50 mm
130005012	1547978	2,55 mm
130005013	1547979	2,60 mm
130005014	1547980	2,65 mm
130005015	1547981	2,70 mm
130005016	1547982	2,75 mm
130005017	1547983	2,80 mm
130005018	1547984	2,85 mm
130005019	1677347	2,90 mm
130005020	1677348	2,95 mm

Κωδικός	OE	Πάχος
130005021	1677349	3,00 mm
130005022	1677350	3,05 mm
130005023	1677351	3,10 mm
130005024	1677352	3,15 mm
130005025	1677353	3,20 mm
130005026	1677354	3,25 mm
130005027	1677355	3,30 mm
130005028	1677356	3,35 mm
130005029	1677357	3,40 mm
130005030	1677358	3,45 mm
130005031	1677359	3,50 mm
130005032	1677360	3,55 mm
130005033	1677361	3,60 mm
130005034	1677362	3,65 mm
130005035	1677363	3,70 mm
130005036	1677364	3,75 mm
130005037	1677365	3,80 mm
130005038	1677366	3,85 mm
130005039	1677367	3,90 mm
130005040	1677368	3,95 mm

Κωδικός	OEM Nr.	Περιγ.Διαστ.	Όχημα	
52358	1075266S	Σετ κουβουκλίου 30x68x49	FH 12,FH 16	
52841	1075399S	Σετ κουβουκλίου 25 mm	FH 12 FH 16	
68029	20390840 S	Σετ κουβουκλίου 16x90x70	Κινέζος	
54240	1075335S	Σετ πείρου κουβουκλίου 29 mm	FH 12 FH 16	
51696		Πλαστικό κουβουκλίου	FH 12 FH 16	
51697	8152645 1570910	Λάστιχο κουβουκλίου 40.5x50x27.5	F 10 F 12 F 16	
55068	3092052	Σετ τρόμπας κουβουκλίου	FH 12,FH 16 FL 6,FL 7,FL 10 FM 9,FM 10,FM 12	

Κωδικός	OEM Nr.	Περιγ.Διαστ.	Όχημα	
53117	1075221	Βάση κουβουκλίου αριστερή 29x81x169x45	FH 12 FH 16	
53118	1075223	Βάση κουβουκλίου δεξιά 29x81x169x45	FH 12 FH 16	
54211 54213 Τάπα 59774 oring	1076745	Βάση κουβουκλίου αριστερή 25/M56x3/150	FH 12,16 FM 7,9,10,12	
54212 54213 Τάπα 59774 oring	1076746	Βάση κουβουκλίου δεξιά 25/M56x3/150	FH 12,16 FM 7,9,10,12	
51694	3944648	Βάση κουβουκλίου αριστερή 25x79/163x144	FH 12 FH 16	
51695	3944649	Βάση κουβουκλίου δεξιά 25x79/163x144	FH 12 FH 16	
54213	1075469	Καπάκι	FH 12,16	

Κωδικός	OEM Nr.	Περιγ.Διαστ.	Όχημα	
55062	3092446	Σετ επισκευής μπουκάλας 30x52x20	FH 12,16	
55069	3090722	Σετ επισκευής μπουκάλας	FH 12,16	
53940	20366968 3191939	Φωλιά λεβιέ 32x131x96.5	FH 12 FH 16	
54433	1063769 1623569	Λάστιχο λεβιέ 215x112	FH 12 FH 16	
65779	1521394 20488052	Πόμολο λεβιέ	Volvo	
68436	1655853	Πόμολο λεβιέ	Volvo	
76041	1623568 20383596	Φούσκα λεβιέ	Volvo	

Κωδικός	OEM Nr.	Περιγ.Διαστ.	Όχημα	
56356	20429148	Στοπ καμπίνας 10x1.5 μηκ.76 mm	FH	
56358	21333686	Στοπ καμπίνας 21.5x50x37.5	FH 12,16	
52826	1096625	Στοπ καμπίνας 51x50	FH 12,16	
52831	1629726	Στοπ καμπίνας 51x50	FH 12,16	
79000	1674072 8149300	Ψυγείο λαδιού 5 φέτες	FH-12 FL-12	
68878	3985094	Μαρκούτσι ξηραντήρα	FH	

Κωδικός	OEM Nr.	Περιγ.Διαστ.	Όχημα	
10578	1527234	Άκρο λεβιέ	Volvo L-90 28x1,5	
10524	1668179	Άκρο λεβιέ	Volvo L-95 16x1,5	

Κωδικός	OEM Nr.	Διαστάσεις	Όχημα	
09.010.4026.300	1075296 1095005	Αντλία κουβουκλίου	FM	
09.010.4026.360	20455262 85110122	Αντλία κουβουκλίου	Κινέζος	
09.010.4026.000	20922308 20922303	Μπουκάλα κουβουκλίου	FM,FH	
09.010.4026.020	20452326 8141494 3944752	Μπουκάλα κουβουκλίου	FH	
09.010.4026.010	1610041 1609247 1606770	Μπουκάλα κουβουκλίου	F-10 F-12	
66609	3099867 85110482	Μαρκούτσι κουβουκλίου 1255 mm	FH 12/16 FM 10/12	
66613	3099871 85110487	Μαρκούτσι κουβουκλίου 4460 mm	FH	

Κωδικός	OEM Nr.	Περιγ.Διαστ.	Όχημα	
80522	1076202 978886	Μαρκούτσι κουβουκλίου 1800 mm	FH	
51711	3097092 1696444	Ελατήριο 73x295	FH 12,16 FL 10,12 FM 10,12	
55716	3090997	Ρέγουλα Αριστερή	FH 12,16 FL 10,12 FM 10,12	
55717	3090998 1081820	Ρέγουλα Δεξιά	FH 12,16 FL 10,12 FM 10,12	
55718	272910 1696453		NL 10,12 F 10,FM 12 FH 12,16	
55722	272905		NL 10,12 FH 12,16 F 10,FM 12	

Κωδικός	OEM Nr.	Περιγ.Διαστ.	Όχημα	
55218	3097099 8550978 272909 3098276	Ρέγουλα αριστερή 55x112	FH 12,16 FM 9,12	
55219	3097100	Ρέγουλα δεξιά 55x112	FH 12,16 FM 9,12	
55222 **963586**	276097		F 10,12 FM 9,12 FH 12,16	
963587	276098			
55223	272904		FH 12,16 FM 9,12 NL 10,12	
55706	1696924	Ρέγουλα αριστερή 36x58	FH 12,16 FL 10,12 FM 10,12	
55707	1696925	Ρέγουλα δεξιά 36x58	FH 12,16 FL 10,12 FM 10,12	

Κωδικός	OEM Nr.	Περιγ.Διαστ.	Όχημα	
963588	272906	Ρέγουλα		
963589	272907	Ρέγουλα		
55816	3092262	Σετ δαγκάνας	FH 12 FH 16	
55817	3092263	Σετ δαγκάνας	FH 12,16 FM 7,9,12	
54535	SP 8567 270531	Σετ δαγκάνας Τύπου Meritor 58 mm	FL 6	
55713	3090964 276100	Σετ ρέγουλα	FH 12,16 FM 7,9,12	
65007	7420785252 20562626	Σετ φλάντζες σασμάν		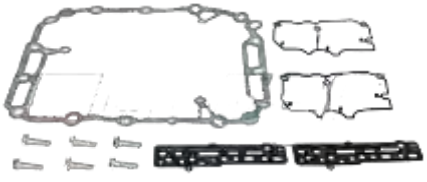

Κωδικός	OEM Nr.	Περιγ.Διαστ.	Όχημα	
74968	21247154 20528661	Αισθητήρας ABS L=2650	FH 12/16 FM 9/12	
74969	21247147 20528660	Αισθητήρας ABS L=2650	FH 12/16 FM 9/12	
71936	20390737 20442752	Αισθητήρας ABS L=1700	FH 12/16	
55208	1696446	Πείρος 12.6x59		
55709	3097299 1698346 1696445	Πείρος 17x72		
53961	3090954 1696448	Κάλυμα 36x63x19		
68879	1676362 1676594	Σωληνάκι λαδιού		

Κωδικός	OEM Nr.	Διαστάσεις	Όχημα	
SET 1311 566427	20967830 20518617	58x110x115	Volvo μπροστά μικρό	
75508	3099341S 85105692S 85111792S	Ρουλεμάν SET 1311	Volvo FH μπρος Χωρίς ρουλεμάν καρέ 27	
65701 Για μουαγιέ 75508	3112593	Μπουλόνι 7/8x77	Volvo	
11.030.4018.080	20516196 85111789 85107749	Ρουλεμάν SET 1311	Volvo FH μπρος Χωρίς ρουλεμάν καρέ 25	
65149 Για μουαγιέ 11.030.4018.080	7420515514	Μπουλόνι 22mm	Volvo	

Κωδικός	OEM Nr.	Διαστάσεις	Όχημα	
SET 2312 566426	20518637 20967831 21021391 3988673	68x125x115	Volvo μπροστά μεγάλο	
11.030.4018.000	3989341 3988930	Ρουλεμάν SET 2311	Volvo FH μπρος Χωρίς ρουλεμάν Για δισκόπλακα	
11.030.4018.050	22018115 20516388 21116389 22491569	Ρουλεμάν SET 2311	Volvo FH μπρος Χωρίς ρουλεμάν Για δισκόπλακα	
11.030.4018.070 **75515**	21024155S2 20518092S2 20518093S2 3988674S2	Ρουλεμάν SET 2311	Volvo FH μπρος Χωρίς ρουλεμάν Για ταμπούρο	

Κωδικός	OEM Nr.	Διαστάσεις	Όχημα
SET 2314 566425 Παξιμ. 56366 Ασφαλ. 70283 Oring για μειωτήρα 56371	20792439 20792440 20967828 21036050 3988774	93,8x148x135	Volvo FH Πίσω
11.030.4018.020 **57311** Όταν έχει δισκόπλακα	20516957 20535263S2 21328195S2 85107753S2	Ρουλεμάν 566425 Fag	Volvo FH πίσω χωρίς ρουλεμάν
11.030.4018.060 Όταν έχει ταμπούρο	8156332 3943982S1 3989896S1 8156329S1	Ρουλεμάν 566425 Fag	Volvo FH πίσω χωρίς ρουλεμάν
65147 Για μουαγιέ	20515517	Μπουλόνι M 22x1.5X110	Volvo
65156 Για μουαγιέ	20524942	Μπουλόνι M 22x1.5X124	Volvo

Κωδικός	OEM Nr.	Περιγ.Διαστ.	Όχημα	
55758	1076701	Ασφάλεια τροχού 69/62.5x110x8	FH 12,16	
55760	20424593	Ασφάλεια τροχού 58.5x83x6	FH 12,16 FM 10,12	
55762	20424594	Ασφάλεια τροχού 68.5/62,5x96x6	FH 12,16	
56360	1077934	Ασφάλεια τροχού 94.5x130x8	FH 12,16 FL 6,7,10,12	
56362	1605838	Ασφάλεια τροχού 54.5x86.5x10	FH 12,16 FL 7,10,12 F 7,10,12,16	
56359	1587507	Ασφάλεια τροχού 76x103x12	FH 12,16 F 10,12,16 FL 7,10,12	
56361	1607435	Ασφάλεια τροχού 68.5x91x11.5	FH 12,16 F 10,12,16 FL 7,10,12	

Κωδικός	OEM Nr.	Περιγ.Διαστ.	Όχημα	
51709	1575525	Ασφάλεια τροχού 50x84.5x2	F 10,12	
51710	191179	Ασφάλεια τροχού 83x121x3	FH 12,16 FL 6,7,10,12 F 10,12	
68869	85108711	Ασφάλεια τροχού 106x135x4	B 7, B9	
56382	1576308	Κουλούρι τροχού 105x168x24 Για ρουλεμάν K 683/672 + K 663/653	F 10,12,16 FH 12,16	
56384	1522374	Κουλούρι τροχού 127.7x139.7x25 Για ρουλεμάν 220149/110 + 218248/210	FH 12,16	

Κωδικός	OEM Nr.	Περιγ.Διαστ.	Όχημα	
54347	7403988672	Καπάκι τροχού	FH 12/16	
54348	7420547252	Καπάκι τροχού	Renault Magnum	
53959	3985590 1625712 3963419	Καπάκι τροχού M115x2/62 SW-115	B 7,10,12 F 12,16 FH 12,16 FM 7,9,10,12	
53960	20390132	Τάπα καπακιού M30x2/27	B 7,10,12 F 12,16 FH 12,16 FM 7,9,10,12	

Κωδικός	OEM Nr.	Περιγ.Διαστ.	Όχημα	
53956	191178	Παξιμάδι τροχού 80.5 W12/13 SW 105	F 10,12 FH 12,16 FL 6,7,10,12	
53957 Με τσιμούχα 77x98.4/103x6/19.3	324665	Παξιμάδι τροχού 80.5 W 12/13	FH 12,16 F 10,12,16 SW 105	
53958	1522384	Ασφάλεια τροχού M 80x2/17 SW 95	FH 12,16 F 10,12,16	
56367	1586586	Παξιμάδι τροχού M50x1, .5/22 SW65	FH 12,16 FL 7,10,12,	
55767	20456099	Παξιμάδι τροχού M 52x2/22 SW70	FH 12,16	
55768	20424598	Παξιμάδι τροχού M 60x2/22 SW80	FH 12,16	
56366	1076335	Παξιμάδι τροχού M 86x2/23.5 SW 105	FH 12,16 FL 7,10,12,	

Κωδικός	OEM Nr.	Περιγ.Διαστ.	Όχημα	
68868	85108710	Παξιμάδι τροχού M 105x1.5 SW-121.4		
70283	8157714	Ασφάλεια τροχού 87x135x32.5	FH 12,16 FL 6,7,10,12 FM 7,9,10,12	
56377 03.130.4020.210	20424109	Στεφάνι ABS 140x164x7	FH 12,16 FM 7,10,12	
56378	1076760	Στεφάνι ABS 166x184x15.5	FH 12,16 FM 7,10,12	
56387	8156339	Στεφάνι ABS 167x170x16	FH 12,16 FM 7,10,12	
77423	1075889	Στεφάνι ABS 154x168x16	FH 12,16 FM 7,10,12 FL 6	
03.130.4020.200	20392016 7420392016	Στεφάνι ABS 132x146x12 100 δόντια	FH	

Κωδικός	OEM Nr.	Περιγ.Διαστ.	Όχημα	
51637	1614230 1589024	Πείρος σούστας M-36 μήκος 169 mm	FL-6	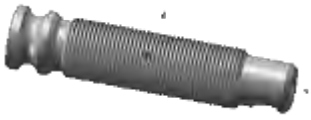
51638	1076334	Πείρος σούστας 33x4 μήκος 170 mm	F H	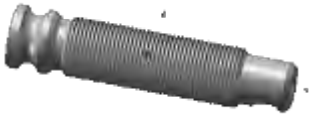
51639	1075723	Πείρος σούστας 33x4 μήκος 170 mm	F H	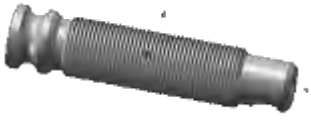
51649	1504550	Δαχτυλίδι M 36x3 διαμ. 45 mm μήκος 104,5 mm	Volvo	
51649	1075726	Δαχτυλίδι 33x4 διαμ. 45 mm μήκος 105 mm	Volvo	

Κωδικός	OEM Nr.	Περιγ.Διαστ.	Όχημα	
51662	1586089 1587103	Τάκος σούστας h:150	F 10, F 12	
51663	1609657 1577873	Τάκος σούστας h:151	F 10,12,16 FL 7,10	
51665	1629553 3090971	Τάκος σούστας h:151	F 10,12,16 FH 12,16 FL 6,7,10,12	
51679	1591299 1598391	Τακάκι σούστας 90x100x11	F 10,12,16 FL 6,7,10,12	
51682	351111	Τακάκι σούστας 60x100x40	FH 12 FL 6,10,12 FM 7,9,10,12	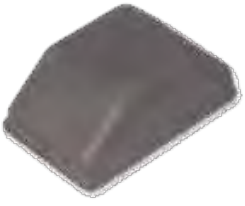
53301	1626139	Τακάκι σούστας 85x140x11/16	FH 12, FH 12 FM 10, FM 16	
51667	1134566	Λάστιχο ανάρτησης 85x75	FL 6/12 F 10/12/16 FH 12/16 FM 7/9/10/12	

Κωδικός	OEM Nr.	Περιγ.Διαστ.	Όχημα	
51776	213604	40x65	Σειρά 3,4	
51777	228483	50x77	Σειρά 3,4	
51784	1477867 310808 1429110	20.5x58x30	Σειρά 3,4	
51779	295751	49.5x93	Σειρά 3,4	
51778	1344190	65x95	Σειρά 3,4	
51797	339188	22x49.5x25	Σειρά 3,4	
53974	2196775 1516496	16x46,5x24	P.G.R.T.	

Κωδικός	OEM Nr.	Περιγ.Διαστ.	Όχημα	
51957	488278 1904248	50x95x80	Scania	
68085	1798776	Λαστ.σούστας 60x90	Scania	

Κωδικός	OEM Nr.	Περιγ.Διαστ.	Όχημα	
56635	1725213 1772693	Λαστ. ζαμφόρ 85x121x92	P.G.R.T.	
51739	1356668 320775	24x65x90.5	Σειρά 3	
51744	1377562	16x60x80	Σειρά 4	
51747	182342	24x42x86	Σειρά 3,4	
51762	1362710 445589 255669	Σινεμπλόκ σούστας 30x65x122	Σειρά 3,4	
51749	362385	Σινεμπλόκ σούστας 30x65x102	Σειρά 4	

Κωδικός	OEM Nr.	Περιγ.Διαστ.	Όχημα	
51768	2085822S 355145S 128681S	Σετ σούστας	Σειρά 3,4 P.G.R.T	
53990	2130492 1338491S	Σετ σούστας	Σειρά 3,4 P.G.R.T	
52294	2468454 255315S	Σετ σούστας	Σειρά 3,4 P.G.R.T	

Κωδικός	OEM Nr.	Περιγ.Διαστ.	Όχημα	
53150	1481245 S	Σετ κουβουκλίου 21x63.5x21	Σειρά 4	
53363 **630885 KONGSBERG**	1324713 S	Σετ κουβουκλίου 20x52x15	Σειρά 4	
53989 **630431 KONGSBERG**	1742449	Σετ κουβουκλίου 16x47x129.5	Scania R	
53365	1377562 S	Σετ κουβουκλίου 16x60x80	Σειρά 4	
68083	1541977	Σετ κουβουκλίου	Σειρά 4	
53359	385266 S1	Σετ κουβουκλίου	Σειρά 3	
53152	1356668 S	Σετ κουβουκλίου	Σειρά 3	

Κωδικός	OEM Nr.	Περιγ.Διαστ.	Όχημα	
53358	346085 S1	Σετ κουβουκλίου 20.5x23.3x10	Σειρά 3	
51735	1385170 1381893	Λάστιχο κουβουκλίου 25.5/37x75.5x8	Σειρά 4	
69128	1362071 1482997	Πόμολο λεβιέ	Σειρά 4	
65811	1438702 1919065	Πόμολο λεβιέ	Scania R	
0104015	388536	Χερούλι πόρτας	Scania	
56626	1391828 1397614	Μπρακέτο ταχυτήτων	Scania	
56835	550268	Μπαλάκι λεβιέ	Scania	

Κωδικός	OEM Nr.	Περιγ.Διαστ.	Όχημα	
81732	2470166	Στοπ καμπίνας	Σειρά 4	
51737	1349810	Στοπ καμπίνας 8x40x32	Σειρά 4	
51738	1349805	Στοπ καμπίνας 8x54.5x45.5	Σειρά 4	
51734	384595	Στοπ καμπίνας 8x60x41	Σειρά 3	
51733	385266	Στοπ καμπίνας 21.5x55x43	Σειρά 3	
51736	1481245 1343134	Λάστιχο κουβουκλίου 21x63.5x21	Σειρά 4	
51743	341403	Βάση M 8x59.5x40	Σειρά 3	

Κωδικός	OEM Nr.	Περιγ.Διαστ.	Όχημα	
10599	1414102 1426263	Μπράτσο ταχυτ.	Σειρά 4	
52757	1394544	16x60x80	Σειρά 4	
51745	1504160 S	Σινεμπλόκ κουβουκλίου 12/16x81x21	Σειρά 4	
53321	1744211	Σινεμπλόκ κουβουκλίου 12/16x120x21		
51748	1105972	Σινεμπλόκ κουβουκλίου 16.5x50x80	Σειρά 3,4	
76024	1383496 1461191	Κλείστρο κουβουκλίου	Σειρά 4	
0104014	312436	Δαγκάνα μάσκας	Scania	

Κωδικός	OEM Nr.	Περιγ.Διαστ.	Όχημα	
67338	1366849 1442294	Γρύλος ηλεκτρ. αριστ.	Σειρά 4	
67339	1366850 1442295	Γρύλος ηλεκτρ. δεξί	Σειρά 4	
81947	1381795 1377433	Διακόπτης μίζας	Σειρά 4	

Κωδικός	OEM Nr.	Περιγ.Διαστ.	Όχημα	
71909	1333183	Ψυγείο λαδιού	Λεωφορείο	
0104017		Καπάκι ψυγείο λαδιού με φλάντζα	Λεωφορείο	
0104055	2175675	Καπάκι ψυγείο λαδιού	Scania euro 5 13 litr	
0104050	1795526S1	Σετ φλάντζες	P,G,R,T Σειρά 4	
0104051	1502798S1	Σετ φλάντζες	P.G.R.T Σειρά 4	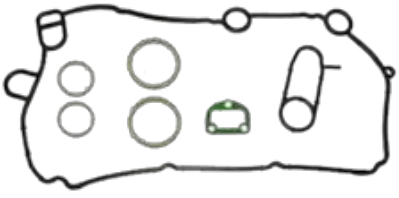
303110019	1319557	Βαλβίδα σασμάν	P.G.R.T. Σειρά 4	
0104054	1429057	Καπάκι φίλτρο καυσίμου	Scania	

Κωδικός	OEM Nr.	Περιγ.Διαστ.	Όχημα	
0104028	1539298	Αντλία καυσίμου	P.G.R.T. Σειρά 4	
0104037	1428797	Βαλβίδα πίεσης	Scania	
0104038	1427453	Βαλβίδα πίεσης	Scania	
0104041	1379215	Βαλβίδα πίεσης	Scania	
0104042	1776032	Βαλβίδα πίεσης	Scana	
0104045	1762623	Βάση ψυγείου αριστερή	Scania R	
0104046	1762624	Βάση ψυγείου δεξία	Scania R	

Κωδικός	OEM Nr.	Περιγ.Διαστ.	Όχημα	
0104052	1923594	Σωλήνας Retarder	Scania	
0104053	1923585	Σωλήνας retarder	Scania	
71735	1369060 1394974	Δείκτης λαδιού	P.G.R.T.	
75119	1367849	Λαστιχάκι βασ. λαδιού	Scania R	

Κωδικός	OEM Nr.	Διαστάσεις	Όχημα	
09.010.3061.030	1477878 1720924	Μπουκάλα κουβουκλίου	P.G.R.T.	
09.010.3061.000	1549738 1517324 1466506	Μπουκάλα κουβουκλίου	P.G.R.T.	
09.010.3061.010	1549739 1517325 1423397	Μπουκάλα κουβουκλίου	P.G.R.T. Σειρά 4	
09.010.3061.300	1397310 1422640 1534976	Αντλία κουβουκλίου	P.G.R.T.	
68498	1477877 1549741	Αντλία κουβουκλίου	P.G.R.T. Σειρά 4	

Κωδικός	OEM Nr.	Περιγ.Διαστ.	Όχημα	
55062	1433656	Σετ επισκευής μπουκάλας 30x52x20	Σειρά 4	
55069	1433654	Σετ επισκευής μπουκάλας	Σειρά 4	
55501	1541982	Σετ επισκευής μπουκάλας	Σειρά 4	
55502	1524337	Σετ επισκευής μπουκάλας	Σειρά 4	
55503	1369053	Σετ επισκευής μπουκάλας	Σειρά 4	
68090	1490911	Σετ επισκευής μπουκάλας M 8x1 20x22	Σειρά 3,4	
68481	385840	Σετ επισκευής μπουκάλας	Σειρά 3	

Κωδικός	OEM Nr.	Περιγ.Διαστ.	Όχημα	
68482	1105803	Σετ επισκευής μπουκάλας	Σειρά 3	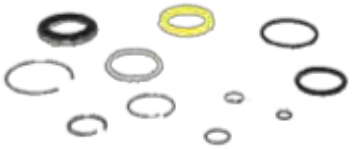
68484	1541981	Σετ επισκευής μπουκάλας	Σειρά 4	
56624	1541980	Σετ επισκευής μπουκάλας M 18X1.5 20/22	Σειρά 4	
56625	1524337	Σετ επισκευής μπουκάλας 16x25/40x25	Σειρά 4	
56825	1320457	Σετ επισκευής μπουκάλας	Σειρά 3,4	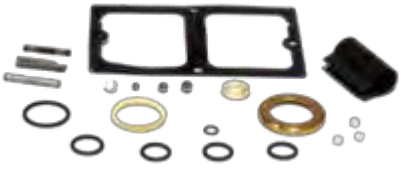
66624	1371200 1526569	Σωληνάκι καμπίνας 2830 mm		

Κωδικός	OEM Nr.	Περιγ.Διαστ.	Όχημα	
70327	287448	Ασφάλεια τροχού 45x90x6	Σειρά 3,4	
56580	273023	Ασφάλεια τροχού 85x120x3	Σειρά 3,4	
56581	273022	Ασφάλεια τροχού 85x140x6	Σειρά 3,4	
56582	1365594	Ασφάλεια τροχού 68x104.5x8	Σειρά 3,4	
56583	1307761	Ασφάλεια τροχού 75x106.5x4.5	Σειρά 3,4	
54267 Ασφ.καπακιού **76883** Oring καπακιού **60527** Τάπα **76884**	1381114 1480333	Καπάκι τροχού Για NP 078914	Σειρά 4	
55547 Ασφ.καπακιού **76883** Oring καπακιού **60527**	1762224	Καπάκι τροχού Για NP 078914	Σειρά 4	

Κωδικός	OEM Nr.	Περιγ.Διαστ.	Όχημα	
54266	1403618 1356196	Παξιμάδι τροχού M 60x2/20 SW80	Σειρά 3,4	
56589	355569	Παξιμάδι τροχού 23,5x M 90 SW 118 αριστ.	Σειρά 3,4	
56590	352908	Παξιμάδι τροχού 23.5x M 90 SW 118 δεξί	Σειρά 3,4	
68086	1392073	Παξιμάδι τροχού M82x2 /24 SW 91 δεξί	Σειρά 4	
68087	1392074	Παξιμάδι τροχού M82x2 /24 SW 91 αριστ.	Σειρά 4	
56605	1765061	Φλάντζα κούπας 163x173x5,7 .	Σειρά 4	
56620	1461757	Κουλούρι τροχού 102x142x27,50 .	Σειρά 4	

Κωδικός	OEM Nr.	Περιγ.Διαστ.	Όχημα	
56627	1412036 157199	Παξιμάδι τροχού M45x2/15 SW65	Σειρά 3,4	
56610 **03.130.3021.110**	1442296	Στεφάνι ABS 172.5x188.5x20 Λοξό	Σειρά 4	
56611 **03.130.3021.100**	1349016	Στεφάνι ABS 172.5x188x21	Σειρά 3,4	
68088 (NP 078914)	1442300	Στεφάνι ABS 126x170x8,5	Σειρά 4	
03.130.3021.120	1790708 1788291	Στεφάνι ABS 192x174x13	Σειρά 4 P.G.R.T	
68089	1339680 1375382	Στεφάνι ABS 126x164x8,5	Σειρά 3,4 P.G.R.T	
84879	2223487	Στεφάνι ABS 126x170 100 δόντια	Σειρά 4 P.G.R.T	

Κωδικός	OEM Nr.	Περιγ.Διαστ.	Όχημα	
56612	1399254 1328977	Κουλούρι τροχού 112x158x20	Σειρά 4	
56784	1534749	Κουλούρι 112x200x60	Σειρά 4 P.G.R.T	
84479	1892055 1530701	Αισθητήρας ABS Μήκος 2730	Σειρά 4	
70748	1892054 1530700	Αισθητήρας ABS Μήκος 1425	Σειρά 4	

Κωδικός	OEM Nr.	Περιγ.Διαστ.	Όχημα	
71419	1402571	35	LF-45	
71420	1401850	25	LF-45	
51848	0366351	64x84.5x60	CF 75,85 XF 95,105	
51849	0558864	60x86x60	CF 65,75,85 XF 95,105	
51856	1291233	43x61x60	CF 75,85,95 XF 95,105 F 75,85,95	
51857	1288000	38.5x61x60	CF 65,75,85 XF 95 F 65,75,85	
55201	1323838	48x83x75	CF 65,75,85 XF 95,105 F 65,75,85,95	

Κωδικός	OEM Nr.	Περιγ.Διαστ.	Όχημα	
55202	1323839	55x83x75	CF 65,75,85 XF 95,105 F65,75,85	
53369	1402562	27.5x53	LF 45	
53378	1402587	46x54	LF 55	

Κωδικός	OEM Nr.	Περιγ.Διαστ.	Όχημα	
53372	1402572	40x40	LF 45	
51898	0679254	31x39x75,5 Δαχτ. σούστας	XF 95 CF 95	
10588	1707452 1400143	16x1,5 ακρόμπαρο ζαμφόρ		
10589	1708556 1401845	16x1,5 ακρόμπαρο ζαμφόρ		
51858	0010761	39.5x66	CF 65 Λεωφ.	
51861	0082522 82522	100x55x17	SB 3000	
51897	0679253 679253	52,5x26 Δακτυλίδι σούστας	XF 95 CF 85	

Κωδικός	OEM Nr.	Περιγ.Διαστ.	Όχημα	
51852	0299109 0259525	40.5x63.5	F 28 F 36	
51853	0299110 0259523	51x76	F 28 F 36 CF 65,85	
51854	0299108 0259526	25.5x45.5x49	F 28 F 36	
51855	0299106 0259524 0290825	30.5x56x57	CF 75,85,95 XF 95	
51835	0538329	41x76x60	CF 65,75,85 F 75,85,95	
51838	0096109	45x76x60	CF 75,85,95 XF 95 F 75,85,95	
51839	0763523	51x74.5x60	CF 75,85,95 XF 95,105 F 75,85,95	

Κωδικός	OEM Nr.	Περιγ.Διαστ.	Όχημα	
51832	0268045	50x70x75	CF 65,75,85 XF 95,105 F 65,75,85,95	
51833	0268044	55x70x75	CF 65,75,85 XF 95 F 65,75,85,95	
51842	0268043	25.5x35.5x23	F 65,75,85	
51843	0274651	50x60x23.5	CF 75,85 XF 95 F 75,85,95	
51844	0274650	40.5x50x23.5	CF 65,75,85 XF 95 F 75,85,95	
51926	361477	74.5x17	CF 65,75,85 XF 95 F 75,85,95	
51851	0298498 298498	60x95x80	CF 75,85 Λεωφορείο	

Κωδικός	OEM Nr.	Περιγ.Διαστ.	Όχημα	
51881	1290794	20x60x48	F 95	
51884	1314545	20x90x70	F 95 XF 95,105	
51907	1287999 1273279	16x46,5x55	CF XF	
53964	1357764	24x63x86	CF 65,75,85 XF 95,105 LF 55	
51860	1283618	20x60x59.5	CF 65,75,85 XF 95,105 F 65,75,85	
53388	1400396	16x36.5x48	LF 45	
51859	0295726	20,5x55x55	XF -CF	

Κωδικός	OEM Nr.	Περιγ.Διαστ.	Όχημα	
55203	1368283	24x63x106	CF	
0106024	0683694 1439549 683694	Αντλία καυσίμου	Daf	

Κωδικός	OEM Nr.	Περιγ.Διαστ.	Όχημα	
51922	0109860	20,5x59,5x31,5	XF,CF	
51887	-	Σετ κουβουκλίου 20x60x48	F 95	
51888	-	Σετ κουβουκλίου 20x60/85x24	CF 65,75,85 F 65,75,85	
53450	-	Σετ κουβουκλίου 20x90x70	XF 95	
53451	-	Σετ κουβουκλίου 25	XF 95	
71331	1694967S	Σετ κουβουκλίου 30x55x25	XF 95	
53422	1399159	Τσιμούχα κουβουκλίου	XF 95	

Κωδικός	OEM Nr.	Διαστάσεις	Όχημα	
09.010.0261.000	1914 283 1450903	Αντλία κουβουκλίου	CF	
09.010.0260.020	1308300 1346200	Μπουκάλα κουβουκλίου	Daf	
68513	1315942	Αντλία κουβουκλίου	DAF 95/85	
57301	1392399	Σετ επισκευείς μπουκάλας	XF 95/105 CF 85	
68525	1392400	Σετ επισκευείς μπουκάλας	XF 95/105 CF 85	

Κωδικός	OEM Nr.	Διαστάσεις	Όχημα	
53387	1436209	Βάση κουβουκλίου	CF 65,75,85	
53991	1436210	Βάση κουβουκλίου	CF 65,75,85	
65807	1285260	Πόμολο λεβιέ	XF	
77954	1389428	Φυσουνάκι κλαπέ	XF-95	

Κωδικός	OEM Nr.	Περιγ.Διαστ.	Όχημα	
55218	1694352	Ρέγουλα αριστερή 55x112	CF 75 CF 85 XF 105	
55219	1694353	Ρέγουλα δεξιά 55x112	CF 75 CF 85 XF 105	
55222 **963586**	1694365	Ρέγουλα	CF 75 CF 85 XF 105	
55223	1694367	Ρέγουλα	CF 75 CF 85 XF 105	
53425	0389071 S1	Σετ σούστας	CF 75 CF 85 XF 105	
56921	0073259S2 0653263S	Σετ επισκευής 72x78x55	XF 95/105	

Κωδικός	OEM Nr.	Περιγ.Διαστ.	Όχημα	
56850	0316184	Ασφάλεια τροχού 39x70,6x1	CF 65,75,85 XF 95	
57300	1692215	Ασφάλεια τροχού 69,5/59x119x9	CF 65,75,85	
57299	1697215	Παξιμάδι τροχού M58x1,5/25,5 SW 80	Daf	
77325	1396548	Παξιμάδι τροχού M 86x2	Daf	
77400	1692209 1385327	Ασφάλεια τροχού	Daf	
56905	1691965 1881800	Τάπα μουαγιέ	CF 75/85 XF 95/105	

Κωδικός	OEM Nr.	Περιγ.Διαστ.	Όχημα	
56908	1805821	Στεφάνι ABS 117.7x148x13.5	XF 95,105 CF 65,75,85	
56909	1805823	Στεφάνι ABS 180x210x17 Λοξό	XF 95,105 CF 65,75,85	
03.130.0285.510 56910	1805824	Στεφάνι ABS 180x210x17 Ίσιο	XF 95,105 CF 65,75,85	
56914	1805822	Σ τεφάνι ABS 137,8x168x13	XF 105 CF 75,85	

Κωδικός	OEM Nr.	Διαστάσεις	Όχημα	
11.030.0276.500 Ρουλ. SET 2351	1391615 S 1388905 S 1697346 S	Μουαγιέ μπρος	XF 95-105 Χωρίς ρουλεμάν	
11.030.0276.520 Ρουλ. SET 2352	1818003 1391617 1391517 1389061	Μουαγιέ πίσω	XF 95-105 Χωρίς ρουλεμάν	
11.030.0276.510 55996 Ρουλ. SET 2346	2019789 S 1818004 S 1691621 S	Μουαγιέ πίσω	XF 95-105 Χωρίς ρουλεμάν	
11.030.0276.530 **75244** Ρουλ. SET 2352	2104395S1 2019802S1 1812161S1	Μουαγιέ πίσω	XF 95-105 Χωρίς ρουλεμάν	

Κωδικός	OEM Nr.	Διαστάσεις	Όχημα	
SET 2346 **566074**	1801592	69.8x125	Daf	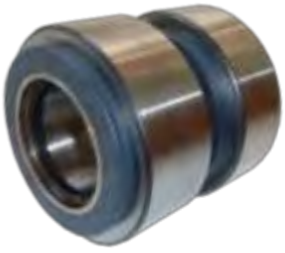
SET 2352 566283	1801594	99,8x148	Daf	
SET 2351 566834	1801595	70x120/125x110,5	Daf	

Κωδικός	OEM Nr.	Διαστάσεις	Όχημα	
03.130.0249.500	0331008510	Στεφάνι ABS 124.8x158x8.7 100 δόντια	Bpw	
03.130.0249.510	0531007301	Στεφάνι ABS 105x156x21.7 100 δόντια	Bpw	
52118	0203169000	Σινεμπλόκ σούστας 30x57x102	Bpw	
52217	4177301000	Σινεμπλόκ σούστας 30x68x104	Saf	
70710	-	Αισθητήρας	Meritor	
81392	0200060951	Βίδα αερόφουσκας M 16x2	Saf	

Κωδικός	OEM Nr.	Περιγ.Διαστ.	Όχημα	
51119	070114004	53.5x82/85.5x40		
52884	080155037	32x60x66		
52885	080155038	36x64x76		
52886	080155020	36x64x76		
52888	080155035	45x78x76		
53951	082192400	30x78x78		
52887	-	30x78x79		

Κωδικός	OEM Nr.	Περιγ.Διαστ.	Όχημα	
52890	080155033	64/88x19/124 Σινεμπλόκ ψαλιδιού Bova		
52889	080155019	64/72x19/124 Σινεμπλόκ ψαλιδιού Bova		
52683	11015972	95xM24x1.5/72		
52105		30x60x102		

Κωδικός	OEM Nr.	Διαστάσεις	Όχημα	
10515	6283200389	Μπαράκι ζαμφόρ οπίσθιο δεξί	O 530 O 345 Citaro	
10516	6283200189	Μπαράκι ζαμφόρ οπίσθιο αριστερό	O 530 O 345 CITARO	
10519	6293200189	Μπαράκι ζαμφόρ	Setra 315	
10650	0003200132	Μπαράκι ζαμφόρ δεξί	Setra	
10651	0003200232	Μπαράκι ζαμφόρ αριστερό	Setra	
10757	82263260000 82263280000 82263820000 8226328000C 8226326000B	Μπάρα τιμονιού	Setra	

Κωδικός	OEM Nr.	Περιγ.Διαστ.	Όχημα	
52893	4771475000 4771318000	45x70x67		
52894	4771476000 4771214000	45x64x50		
52895	4771477000	35x56x59		
52896	179233115004	56x130x64.5		
52755	4771347000	60.5x85x46		
57135	4771477000C	32,5x58,8x63	Setra 315	

Κωδικός	OEM Nr.	Περιγ.Διαστ.	Όχημα	
54401	4771449000 S 4771227000 S	60 mm		
54402	179233115004 S	45 mm		
52892	4771449000 4771227000	60x92x100/137		
52897	1792311180	42x74x70/80		

Κωδικός	OEM Nr.	Περιγ.Διαστ.	Όχημα	
51941	98407168	44,5x66	Eurocargo Tector	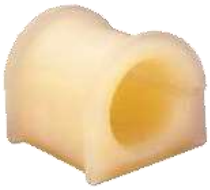
51933	8127910	36,5x58	Eurocargo Tector	
51945	8127383	40x54,5x62	Eurocargo Tector	
51946	8125492	34x54.5x62	Eurocargo	
51966	8127423	33x42x27	Eurocargo Tector	
53222	93814618	48x46x62	Turbo daily	
53226	93814617	26x46x62	Turbo daily	

Κωδικός	OEM Nr.	Περιγ.Διαστ.	Όχημα	
51939	98407169	42x62	Eurocargo	
51932	98415468	43x55	Eurocargo	
51936	98415469	43x55	Eurocargo	
51948	8125490	30x54.5x50	Eurocargo Tector	
51959	8509460 98469634	46x74x70	Eurocargo Tector	

Κωδικός	OEM Nr.	Περιγ.Διαστ.	Όχημα	
51935	98431946	46x63x55	Iveco	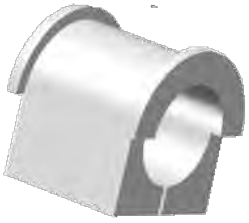
53452	8127381	37x54.5x50	Iveco	
51956	8189831	45x74x70/80	Eurostar Eurotrakker Stralis	
51958	98469635 8509450	48x74x70	Iveco	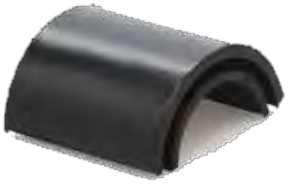
52999	93802248	20x48x35 Λάστιχο ζαμφόρ	New daily	
53000	8585819	36x48x35	Daily 2-3-4	
51957	2521850	50x95x80	Stralis Eurotrakker	

Κωδικός	OEM Nr.	Περιγ.Διαστ.	Όχημα	
53454	4606379 4791448	20x46x55	Iveco	
51990	2997221 8160686	20x62x97	Stralis	
51992	98413939	20x57.5x84	Iveco	
53461	4606624	20x46x42	Iveco	
51998	1908221	20x60x56.5	Iveco	
51999	1907808S	22,5x38x29.5	Iveco	

Κωδικός	OEM Nr.	Περιγ.Διαστ.	Όχημα	
53004	93808935	16x40x35	Turbo daily New daily	
52875	8162306	28x63x50	Iveco	
52000	500331831	20x47x63 Σινεμπλόκ καμπίνας	Eurotrakker	
52869	4601722	28x60x50	Eurocargo Tector Eurofire Eurotech	
53003	93807640	Σινεμπλόκ	TurboDaily	
53457	93810239	Σινεμπλόκ	TurboDaily	
53472	500351393	Σινεμπλόκ καμπίνας 16x78x63	Trakker Stralis	

Κωδικός	OEM Nr.	Περιγ.Διαστ.	Όχημα	
53455	8139012	39x57x49.5	Eurocargo Tector	
79140	504011462 504089477	28x48	Eurocargo	
79045	504139797	35x55.5	Eurocargo	

Κωδικός	OEM Nr.	Περιγ.Διαστ.	Όχημα	
55480	500350343	38x65x34	Daily IV	
55481	500350342	33x65x35	Daily	
55486	98486768	20x48,5x55	Eurocargo	
53480	500357265	Σινεμπλόκ καμπίνας 32x60x41	Trakker Stralis	
79044	504098045 504077096	28x46x38 Σετ σινεμπλόκ σούστας	Iveco	
79122	4840325	Λεβιές ταχυτήτων	Iveco	
54967	41026109 41026110	190x90	Euro star Euro trakker	

Κωδικός	OEM Nr.	Περιγ.Διαστ.	Όχημα	
10585	41203864	Ακρο λεβιέ αριστερό	Eurocargo	
10586	41002118	Ακρο λεβιέ δεξί	Eurocargo	
09.010.0868.000	98427951	Μπουκάλα κουβουκλίου	Eurocargo	

Κωδικός	OEM Nr.	Περιγ.Διαστ.	Όχημα	
53615	5010571187	124x52 Καπάκι τροχού	Magnum Midlum Kerax	
54312	5010294770	Σινεμπλόκ σούστας 20,5x53,x81	Midlum	
55564	5010630049	Λάστιχο ζαμφόρ 32x60	Renault	
53617	5000448404	16x43.5x95 Σινεμπλόκ σούστας	Renault	
5517	5010460097	Σινεμπλόκ κουβουκλίου 16.5x92x80	Midlum	
53677	5010294961	16x43 Σινεμπλόκ σούστας	Midlum	
52879	5010383545	20x51.5x31 Σινεμπλόκ ζαμφόρ	Renault	

Κωδικός	OEM Nr.	Περιγ.Διαστ.	Όχημα	
53697	5010064632	Πείρος σούστας 146,5x28	Kerax	
53950	5010060127 S1	Σινεμπλόκ σούστας	Magnum Kerax	
54061	5010060127 S2	Σετ σινεμπλόκ σούστας 20x44,5x104	Magnum Kerax	
65797	5010639250	Πόμολο λεβιέ	Kerax Magnum Premium	

Κωδικός	OEM Nr.	Περιγ.Διαστ.	Όχημα	
09.070.7950.494	9703175003 9703173203 9703173103	Σινεμπλόκ 14 Σινεμπλόκ 25	Atego	
CB 0081	0008911405	14-14 41 mm	1013,1413 1613,1719 2026,2219	
CB 0071	0008911805	18-18 41 mm	1628,1644 1933,2633 1838,1935	
V 076300 20049 **CB 0089**	9428900119 9428902919	Σινεμπλόκ 14 Σινεμπλόκ 25	Actros	
V 076315 20050 **CB 0090**	9428900219 9428906019 9438903919	Σινεμπλόκ 14 Σινεμπλόκ 14	Actros	
20094	9428905219	14/25 44.5 mm	Actros	
V 076305 20095 **CB 0115**	9428905319 9428905919	Σινεμπλόκ 14 Σινεμπλόκ 25	Actros	

Κωδικός	OEM Nr.	Περιγ.Διαστ.	Όχημα	
CB 0141	81437016241 81437016291 81437016331 88417010012	Σινεμπλόκ 14 Βίδα 14 Μήκος 260 mm	Man Εμπρός	
CB 0106 **20113**	81417226009 81417226012 81417226033 81417226037	Σινεμπλόκ 14 Βίδα 14 Μήκος 335 mm	Man Εμπρός	
CB 0105	81417226010 81417226013 81417226017 81417226045	Σινεμπλόκ 14 Βίδα 14 Μήκος 295 mm	Man Πίσω	
V 076295 **CB 0092**	81417226048 81417226051	Σινεμπλόκ 14	Man Εμπρός	
V 076275 **CB 0091**	81417226049 81417226052	Σινεμπλόκ 14 Σινεμπλόκ 14	Man Πίσω φούσκα	
V 090315-1 20102	81417226014 85417226022 81417226077	Σινεμπλόκ 12 Σινεμπλόκ 12	Tga Εμπρός	

Κωδικός	OEM Nr.	Περιγ.Διαστ.	Όχημα	
V 090315-2	85417226012 81417226057 81417226075	Σινεμπλόκ 12 Σινεμπλόκ 12	Tga Πίσω	
V 090315-3 20104	85417226007 81417226058 81417226003	Σινεμπλόκ 12 Σινεμπλόκ 12	Tga Πίσω	

Κωδικός	OEM Nr.	Περιγ.Διαστ.	Όχημα	
CB 0016	1586068 1622087	Σινεμπλόκ 14 Σινεμπλόκ 14	F-12 Φούσκα	
CB 0025	1576443 1585586	Σινεμπλόκ Σινεμπλόκ	F-12	
V 076340-1 20058 **CB 0003**	1629719 1629724 3172984	Σινεμπλόκ 14 Σινεμπλόκ 20	FH 12/16 Εμπρός	
V 076340-2 **CB 0002**	1075076 1075077	Σινεμπλόκ 14 Σινεμπλόκ 14	FH 12/16 Πίσω φούσκα	
CB 0004	3198859		FH -12,16 Πίσω	
CB 0028	1629722	Σινεμπλόκ 14 Σινεμπλόκ 20	FH 12/16 Εμπρός	
CB 0029	1629721 1699721	Σινεμπλόκ 14 Σινεμπλόκ 14	FH 12/16 Πίσω	

Κωδικός	OEM Nr.	Περιγ.Διαστ.	Όχημα	
CB 0007	1622227 3198849 3986315	Σινεμπλόκ 20 Σινεμπλόκ 20	FH 12/16 Πλαινό	
CB 0040	3198836	Βίδα 12 Σινεμπλόκ 12/67 400 mm	FH- 12,16 Εμπρός	
V 076400 20059 **CB 0006**	20427897 20721169 20889134 3198850	Σινεμπλόκ 14 Σινεμπλόκ 14	FH 460 Κινέζος πίσω	
V 076360 A **CB 0055 +** **CB 0039** CB 0214 Κομπλέ	20453256 + 20453256 20889132 + 20453258 21111932 **+** 20889132	Σιν. 14/97 Βίδα 12	FH -460 Κινέζος μπροστινή	
20159	1075357	300 mm		
20162	1075355	262 mm		

Κωδικός	OEM Nr.	Περιγ.Διαστ.	Όχημα	
1V39A-245	1314278	Φούσκα	143	
V 076315 B **CB 0065 +** **CB 0066**	1116535 + 1116535 1117320 + 1331621 1348118 + 1348117 1348120 + 370227	Σινεμπ.14 Βίδα 12	143	
V 076380 E **CB 0067 +** **CB 0058**	1363120 + 1349844 1397388 + 1363122 1397392 + 1382829 1424228 + 1424231	Βίδα 12 Βίδα 12	144,164 Εμπρός	
V 076335 **CB 0067**	1349840 1424231		144,164 Πίσω	
V 076345 B **CB 0030 +** **CB 0009**	1381919 + 1381906 1476415 + 1397394 1397398 Κομπλέ CB 0173	Βίδα 12 Βίδα 16	Σειρά 4 Πίσω	
V 076330 A **CB 0030 +** **CB 0010**	1381919 + 1381904 1476415 + 1397396 1397400	Βίδα 12 Βίδα 12	Σειρά 4 Μπρος	

Κωδικός	OEM Nr.	Περιγ.Διαστ.	Όχημα	
V 076370 A **314646 +** **310620**	1502468 1502470 1502471 1502472	Σινεμπλ. 14 Βίδα 12	Σειρά 4 Πίσω	
V 076380 A **CB 0067 +** **CB 0134**	1349840 + 1495642 1424231 + 1505563	Σινεμπλ. 14 Βίδα 12	Σειρά 4 Μπρος πίσω	
V 076380 C **CB 0067 +** **CB 0059**	1349840 + 1349840 1424231 + 1349844	Βίδα 12 Βίδα 16	Σειρά 4 Μπρος	
V 090310-1 **CB 0134 +** **CB 0130**	1495642 + 1444016 1505563 + 1444016	Σινεμπλ. 14 Βίδα 12	P,G,R,T, πίσω	
V 090310-3 **CB 0058 +** **CB 0130**	1444016 + 1363120	Βίδα 12 Βίδα 12	P,G,R,T, πίσω	
V 076335 A **CB 0058 +** **CB 0134**	1363120 + 1495642 1363122 + 1505563 1424227 +	Βίδα 12 Βίδα 12	Σειρά 4 μπρος	

Κωδικός	OEM Nr.	Περιγ.Διαστ.	Όχημα	
20420	1908097 2493165	Σινεμπλ. Βίδα	P.G.R.T	
20423	1873668	Σινεμπλ. Βίδα	P.G.R.T	

Κωδικός	OEM Nr.	Περιγ.Διαστ.	Όχημα	
CB 0044	1319672 1337159 1387327 1623464	Σινεμπλόκ 25 Βίδα 14 350 mm	XF 95 Εμπρός	
CB 0049	1319673 1387326 1623465 1792422	Σινεμπλόκ 14 Βίδα 14 295 mm	XF 95 Πίσω	
CB 0042	1303516 1436055	Σινεμπλόκ 14 Σινεμπλόκ 14	XF 95 Πλαινό	
V 2V76-81/170-1	1622211	Σινεμπλόκ 25 Βάση Μπρος	XF 95/105 CF 65/75/85	
V 2V76-81/170-2	1623477	Σινεμπλόκ 14 Βάση Πίσω	XF 95/105 CF 65/75/85	

Κωδικός	OEM Nr.	Περιγ.Διαστ.		Όχημα	
V 076170 B CB 0075	5010130797 5010629414	Μπρος		Midlum Premium Kerax	
V 055305 A CB 0088	5010228908 5010269674 5010316783	Πίσω	Σινεμπλ. 12 Σινεμπλ. 12	Premium Kerax	